

Bestellbezeichnung	Bestellnummer	EAN Code
OF 240 LED 5K schwarz	EL10523304	4015120523304

Kurzbeschreibung:

- LED-Strahler im hochwertigen Aluminiumdruckgussgehäuse
- Hochleistungs-LEDs (28 Watt), Lichtfarbe ca. 5000 K weiß
- Einhand-Stecksockelsystem für schnelle und einfache Montage

Technische Daten:

Netzspannung	230 V/50 Hz
Leistungsaufnahme ca.	34,9 W
Für Leuchtmittel	8 LEDs (inklusive)
Lichtfarbe	ca. 5000 K (weiß)
Zulässige Umgebungstemperatur	-25 °C...+50 °C
Schutzart	IP 54
Schutzklasse	II
Montageart	Wandmontage
Gehäusematerial	Aluminium, pulverbeschichtet
Abmessungen ca.	Höhe 192 mm x Breite 268 mm x Länge 340 mm
Farbwiedergabeindex	70 - 79 Ra
Lichtstrom	ca. 2352 lm
Lichtausbeute (Leuchte)	ca. 45,16 lm/W
Lichtausbeute (Leuchtmittel)	ca. 84,02 lm/W
Lichtstrom (Leuchte)	ca. 1576 lm
Lichtstrom (Leuchtmittel)	ca. 2352 lm

Zubehör



Bestellbezeichnung	Bestellnummer	EAN Code
OF 240 LED 5K schwarz	EL10523304	4015120523304

Maße in mm

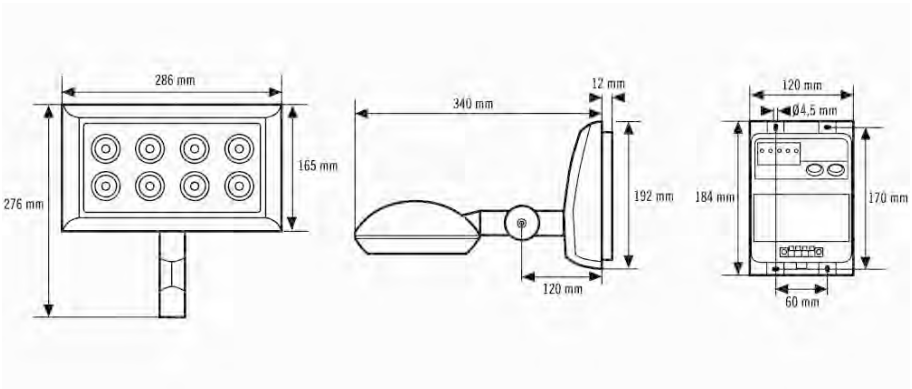

LED Strahler OF Serie und LED Spot OS Serie

LED Strahler OF 120, OFL 120, OF 240, OFL 240, OF 500, OFL 500

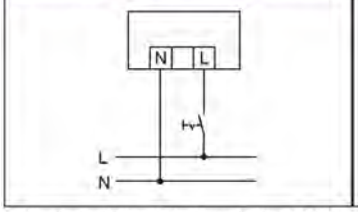

Standardbetrieb mit Ein-/Ausschalter (OF/OFL 120 - 240)

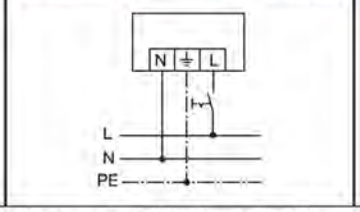

Standardbetrieb mit Ein-/Ausschalter (OF/OFL 500)

LED Spot OS 40, OSL 40, OS 80, OSL 80

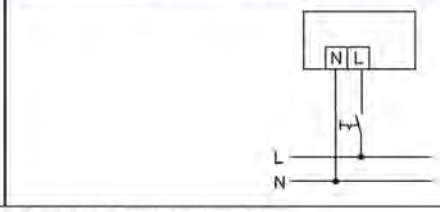

Standardbetrieb mit Ein-/Ausschalter