INSTRUCTION

34-2018

Lightstream LED 721734.1131.1

RZB LIGHTING

IP 65 IK08 ~ 220 - 240 V 50/60 Hz 3 x 2,5 mm²

2,50 mm²

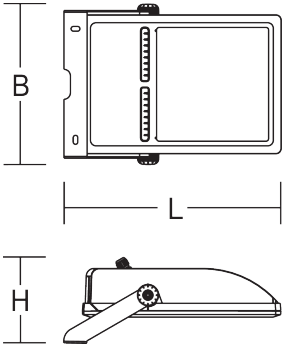

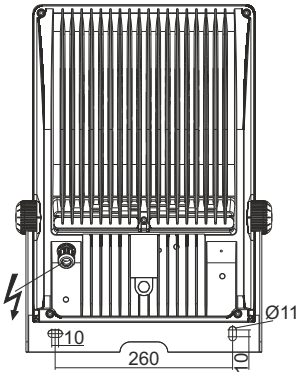

	[mm]		Ta min
721734.1131.1	L 509, B 374, H 174	11 kg	-25 °C

	P	P	Φ	CCT	CRI	Ta max
LED	2 x 56 W	112 W	13200 lm	4000 K	80	50 °C

EEK	EEK	I max / I max/2 / T50	B10	B16	C10	C16
A++	A++	20 A	9	15	15	25

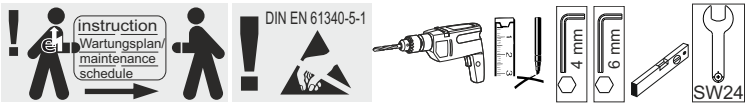

Die Leuchte darf nur mit ihren vollständigen Schutzabdeckungen betrieben werden.
The luminaire must be used with its complete protective covers only.

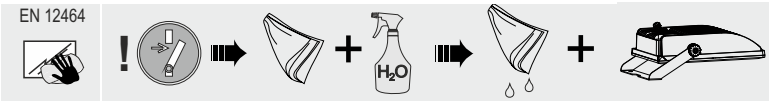

RZB
Rudolf Zimmermann,
Bamberg GmbH
Rheinstraße 16
D-96052 Bamberg
Deutschland
Telefon +49 951/79 09-0
Telefax +49 951/79 09-198
www.rzb.de
info@rzb-leuchten.de

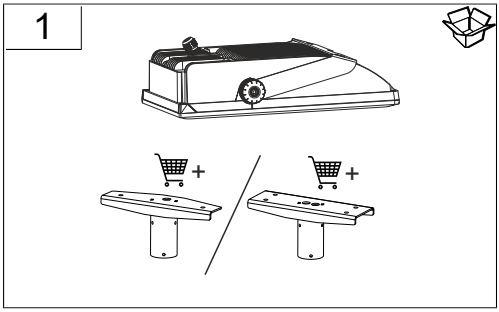
1
+
+

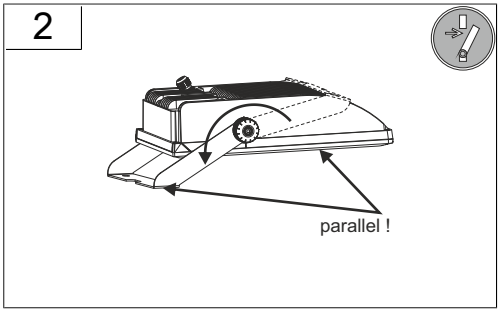
2
parallel !

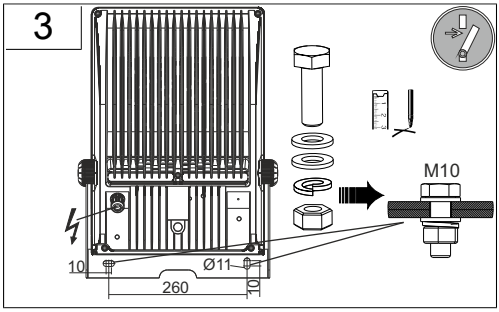
3
M10
10
Ø11
260

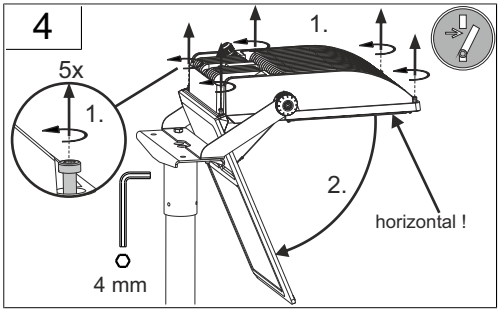
4
1.
5x
1.
2.
horizontal !
4 mm

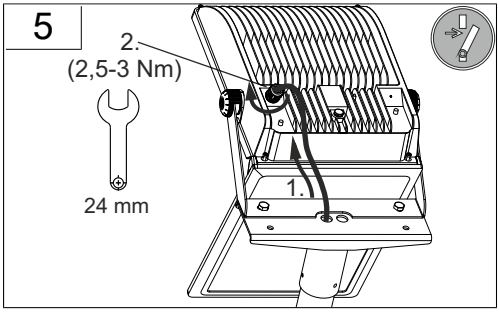
5
2.
(2,5-3 Nm)
24 mm
1.

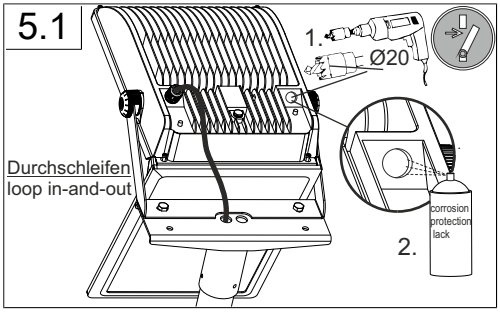
5.1
1.
Ø20
Durchschleifen
loop in-and-out
corrosion protection lack
2.

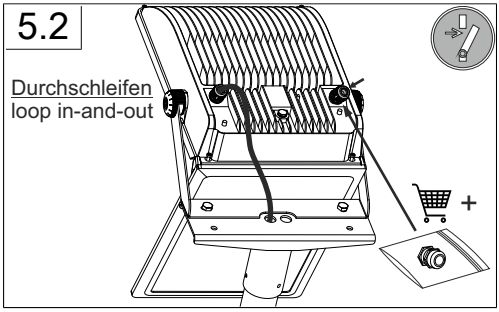
5.2
Durchschleifen
loop in-and-out
+

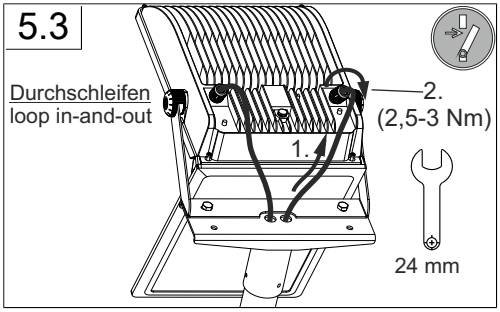
5.3
Durchschleifen
loop in-and-out
2.
(2,5-3 Nm)
1.
24 mm

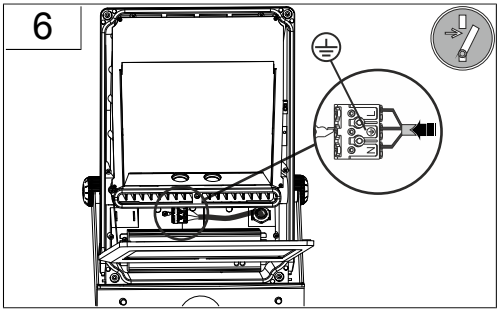
6
N
L

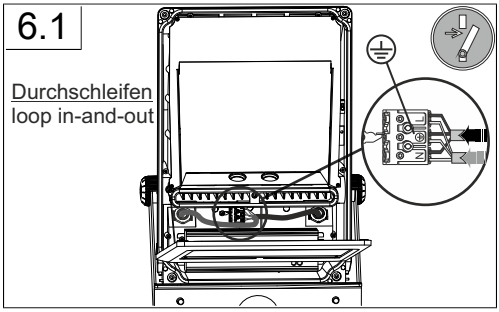
6.1
Durchschleifen
loop in-and-out
N
L

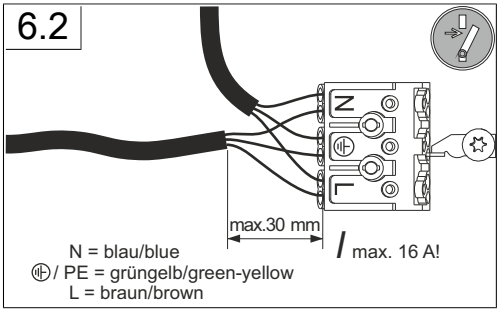
6.2
N
L
max.30 mm
max. 16 A!
N = blau/blue
/ PE = grüngelb/green-yellow
L = braun/brown

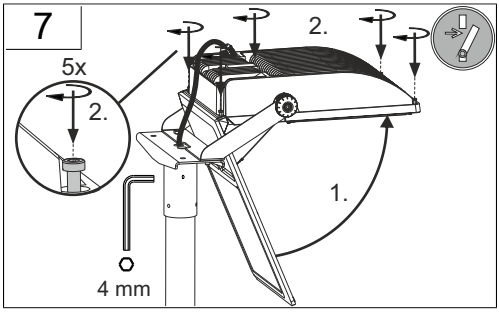
7
5x
2.
2.
1.
4 mm

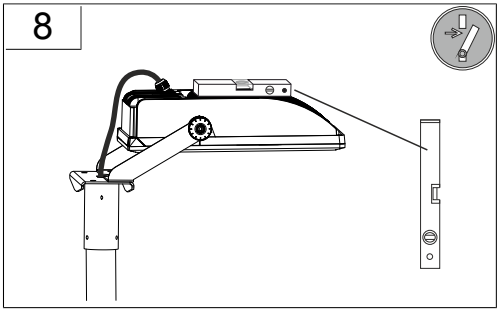
8

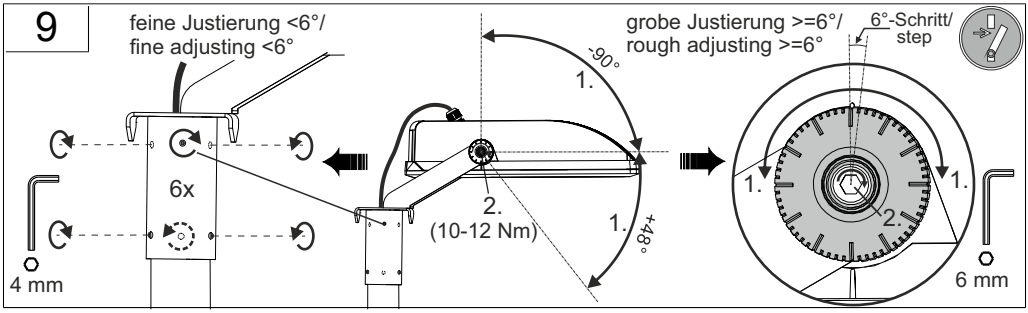
9
feine Justierung <6°/
fine adjusting <6°
6x
4 mm
2.
(10-12 Nm)
-90°
1.
1.
+48°
grobe Justierung >=6°/
rough adjusting >=6°
6°-Schritt/
step
1.
1.
2.
6 mm

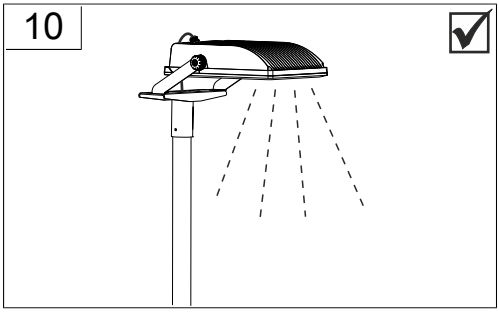
10

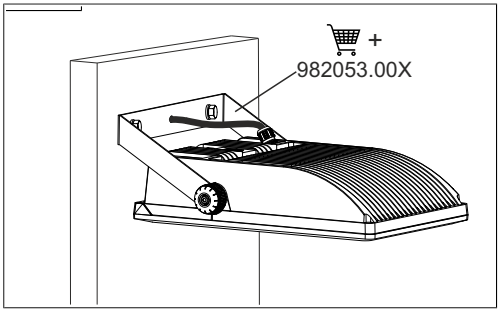
+
982053.00X

Hinweis zum Einsatz von Leuchten mit D-Kennzeichnung nach EN 60598-2-24		Reference for application of lumiaires with D- marking according to EN 60598-2-24	
IP 4x	Umgebung ohne Staubablagerung	IP 4x	Environment without dust deposit
IP 5x	Umgebung mit nicht elektrisch leitender Staubablagerung	IP 5x	Environment with non-electrically conductive dust deposit
IP 6x	Umgebung mit elektrisch leitender Staubablagerung Maximale Umgebungstemperatur beim Einsatzt der Leuchte in solcher Umgebung beträgt nur 25° C!	IP 6x	Environment with electrically conductive dust deposit Maximum ambient temperature when using the luminaire in such an environment is only 25 ° C!

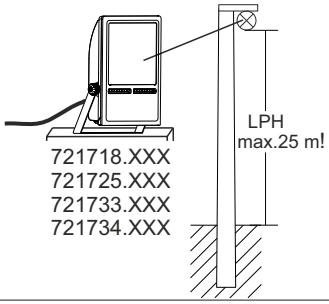

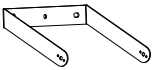	982053.0031	L 346, B 152, H 210,	0,84 kg
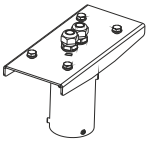	982003.000	L 346, B 112, H 154,	3,6 kg
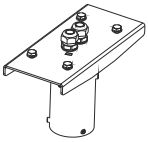	982003.0031	L 346, B 112, H 154,	3,6 kg
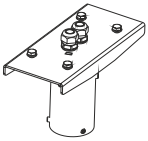	982004.000	L 346, B 136, H 204,	4,7 kg
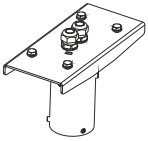	982004.0031	L 346, B 136, H 204,	4,7 kg
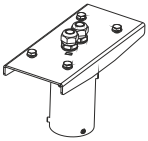	982005.000	L 346, B 136, H 204,	5,1 kg
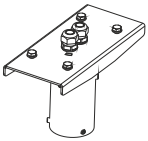	982005.0031	L 346, B 136, H 204,	5,1 kg
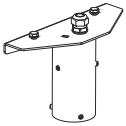	982002.000	L 346, B 97, H 154,	2,9 kg

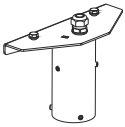	982002.0031	L 346, B 97, H 154,	2,9 kg
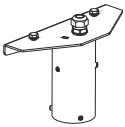	982045.000	L 346, B 97, H 154,	2,6 kg
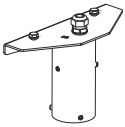	982045.0031	L 346, B 97, H 154,	2,6 kg
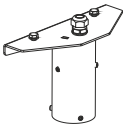	982046.000	L 346, B 110, H 204,	3,8 kg
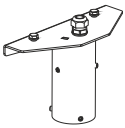	982046.0031	L 346, B 110, H 204,	3,8 kg
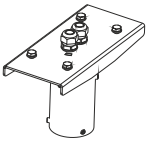	982059.000	L 346, B 112, H 154,	3,3 kg
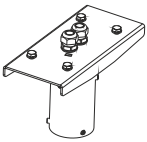	982059.0031	L 346, B 112, H 154,	3,3 kg
	982401.0031	L 525, B 381, H 87,	4,5 kg

	981984.0031	L 465, B 325, H 32,	1,79 kg
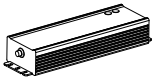	982019.000	L 244, B 68, H 39	1,18 kg
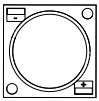	982083.000.1	L 28, B 28, H 1	2,2 g