T18GRYPQ
LED-Anzeige – Kennleuchte

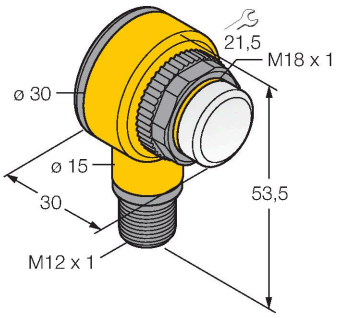

Merkmale

- LED-Anzeige
- einzeln ansteuerbar
- Mechanisches Einschraubgewinde M18x1
- Schutzart IP67
- Farben: Grün (COL 1) / Rot (COL 2) / Gelb (COL 3)
- Stecker M12X1
- Betriebsspannung 10…30 VDC

Anschlussbild

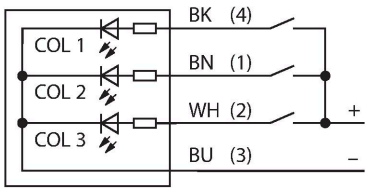

Technische Daten

Typ	T18GRYPQ
Ident-No.	3074041
Signal- und Anzeigedaten	
Einsatzzweck	LED Anzeigeleuchte
Funktion	Spotleuchte
Lichtart	Grün Rot Gelb
Dimmbar	Nein
Merkmale Farbe 1	Grün, durchgehend an
Merkmale Farbe 2	Rot
Merkmale Farbe 3	Gelb
Elektrische Daten	
Betriebsspannung	10…30 VDC
DC Bemessungsbetriebsstrom	≤ 25 mA
Max. Stromaufnahme pro Farbe	25 mA
Eingangstyp	PNP
Ansprechzeit typisch	< 1 ms
Mechanische Daten	
Kaskadierbar	Nein
Bauform	Gewinderohr, T18
Abmessungen	Ø 16.3 x 53.5 x 30.1 x 32.4 mm
Gehäusewerkstoff	Kunststoff, Thermoplastisches Polyester, gelb
Fensterwerkstoff	Thermoplastik, diffus
Elektrischer Anschluss	Steckverbinder, M12 x 1, PVC
Aderzahl	4

T18GRYPQ | 19-01-2022 02-13 | Technische Änderungen vorbehalten

Technische Daten

Umgebungstemperatur	-40…+50 °C
Schutzart	IP67
Tests/Zulassungen	
MTTF	615 Jahre nach SN 29500 (Ed. 99) 40 °C
Zulassungen	CE

Montagezubehör

SMB18A	3033200

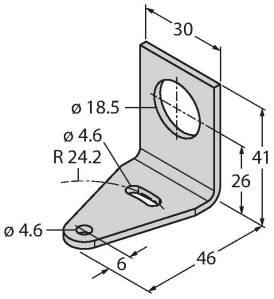

Montagehalterung, rechtwinklig, Edelstahl, für Sensoren mit 18-mm-Gewinde

SMB1815SF	3053279

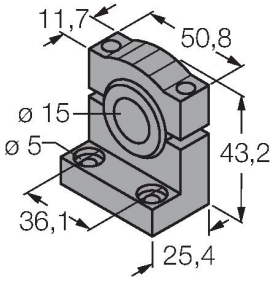

Montagewinkel, PBT-schwarz, für PICO-GUARD Points

Anschlusszubehör

Maßbild	Typ	Ident-No.	
	RKC4.4T-2/TEL	6625013	Anschlussleitung, M12-Kupplung, gerade, 4-polig, Leitungslänge: 2m, Mantelmaterial: PVC, schwarz; cULus-Zulassung; andere Leitungslängen und Ausführungen lieferbar, siehe www.turck.com
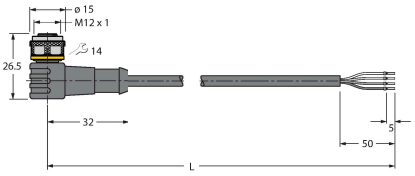	WKC4.4T-2/TEL	6625025	Anschlussleitung, M12-Kupplung, gewinkelt, 4-polig, Leitungslänge: 2m, Mantelmaterial: PVC, schwarz; cULus-Zulassung; andere Leitungslängen und Ausführungen lieferbar, siehe www.turck.com

T18GRYPQ | 19-01-2022 02-13 | Technische Änderungen vorbehalten