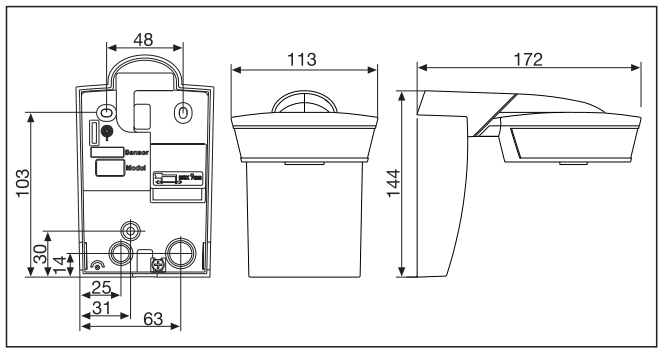
48
113
172
103
144
30
14
25
31
63

SensiQ

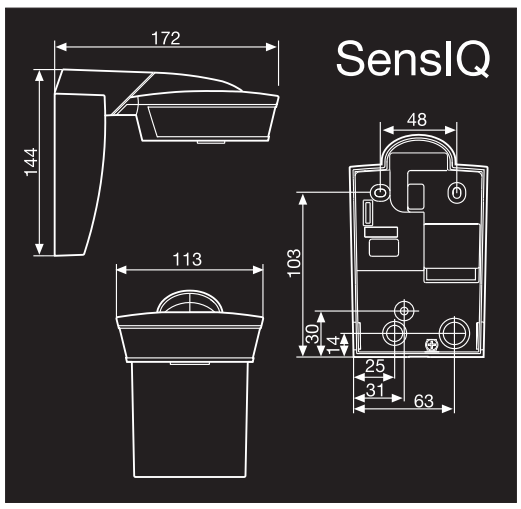
SensIQ
172
144
48
103
113
30
14
25
31
63

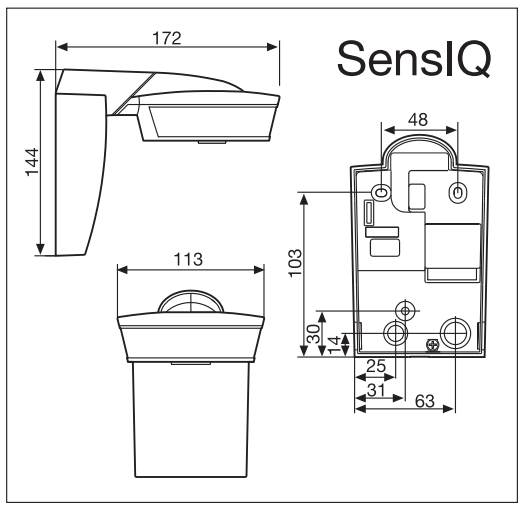
SensIQ
172
144
48
103
113
30
14
25
31
63