0805 Traverse S2 1/108

TOC: 7316700

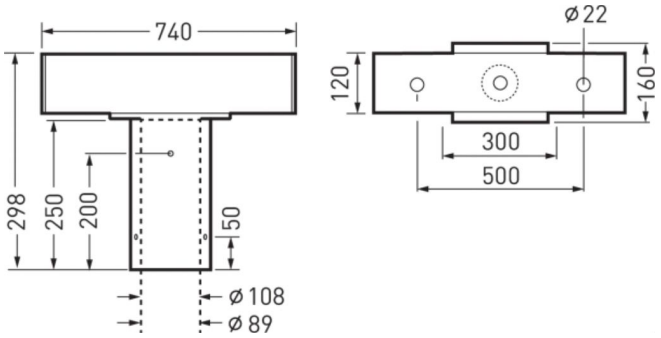

Produktmerkmale und Kenndaten

Länge-Netto	740 mm
Breite-Netto	160 mm
Höhe-Netto	303 mm
Gewicht	12,7 kg

Ausschreibungstext

Traverse zur Befestigung von einem LED-Scheinwerfer (Lumena Fit 70/80/90). Mastaufsatzmontage für Maste mit Mastzopfdurchmesser Ø 108 mm. Aus feuerverzinktem Stahl.

Alle technischen Daten sowie Gewichts- und Maßangaben sind sorgfältig erstellt. Irrtum vorbehalten. Produktabbildungen sind beispielhaft und können vom Original abweichen. Änderungen, die dem Fortschritt dienen, behalten wir uns vor.