DATENBLATT

DMX-512 Decoder RGB

Decoder für DMX Signale





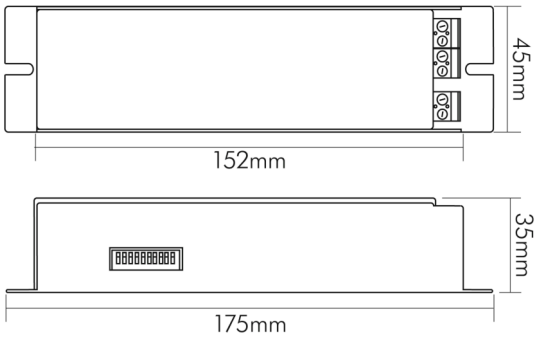

Artikelnummer	8999400900
GTIN	4044538044095

LICHTTECHNISCHE EIGENSCHAFTEN

Art der Steuerung	DMX
Programmierbar	nein

ELEKTRISCHE EIGENSCHAFTEN

Anzahl der Kanäle [sekundär]	3
Steuereingang	DMX-512/1990 Digitalsignal
Art des LED Steuergerätes	Decoder
RGB interface	COM+
Stand-by Verlustleistung	0,5 W
Ausgangsspannung [DC]	12 - 24 V
Eingangsspannung [DC]	12 - 24 V
Leistung (bei 12V)	0 - 96 W
Leistung (bei 24V)	0 - 192 W
Ausgangsstrom [DC]	8000 mA

SICHERHEITSEIGENSCHAFTEN

CE-Kennzeichnung	ja
RoHS	ja
Schutzklasse	III
Schutzart	IP20
Kurzschlussschutz	ja
Überlastschutz	ja

Eine Haftung für die von uns gelieferte Ware ist jedoch bei Vorliegen von natürlicher Abnutzung, Verschleiß sowie Verbrauch, insbesondere bei Betriebsmitteln LEDs etc. grundsätzlich ausgeschlossen und zwar auch dann, wenn diese bei Lieferung bereits mit der Ware verbunden sind. Angaben zur durchschnittlichen Lebensdauer und Lichtfarben dienen nur der Orientierung, sind unverbindlich und stellen keine Beschaffenheitsvereinbarung dar. Technische und gestalterische Änderungen im Zuge stetiger Produktentwicklungen vorbehalten. nobilé AG – Wächtersbacher Str. 78 - 60386 Frankfurt/M. Germany - www.nobile.de

Temperaturschutzabschaltung bei	100 °C
Installation, elektrotechnisches Fachwissen	ja
Nur für Innenbereich	ja
Geeignet für Möbeleinbau	ja
F-Kennzeichnung	ja

TEMPERATUREIGENSCHAFTEN

Umgebungstemperatur [Ta]	0 - 70 °C

MAßE UND GEWICHT

Länge	175 mm
Breite	45 mm
Höhe	35 mm
Gewicht	240 g

MATERIAL UND FARBE

Farbe	schwarz
Gehäuse	Metallgehäuse

SONSTIGE EIGENSCHAFTEN

Ausführung	dynamisch
Kompatibel mit Apple HomeKit	nein
Kompatibel mit Google Assistant	nein
Kompatibel mit Amazon Alexa	nein
IFTTT-Unterstützung verfügbar	nein
Entsorgung	kommunaler Wertstoffhof bzw. regionale Bestimmungen
Einbau	ja
Aufbau	nein
Unabhängige Installation	nein

Eine Haftung für die von uns gelieferte Ware ist jedoch bei Vorliegen von natürlicher Abnutzung, Verschleiß sowie Verbrauch, insbesondere bei Betriebsmitteln LEDs etc. grundsätzlich ausgeschlossen und zwar auch dann, wenn diese bei Lieferung bereits mit der Ware verbunden sind. Angaben zur durchschnittlichen Lebensdauer und Lichtfarben dienen nur der Orientierung, sind unverbindlich und stellen keine Beschaffenheitsvereinbarung dar. Technische und gestalterische Änderungen im Zuge stetiger Produktentwicklungen vorbehalten. nobilé AG – Wächtersbacher Str. 78 - 60386 Frankfurt/M. Germany - www.nobile.de