Product no.: 705441

Dimensions in mm and [inch]

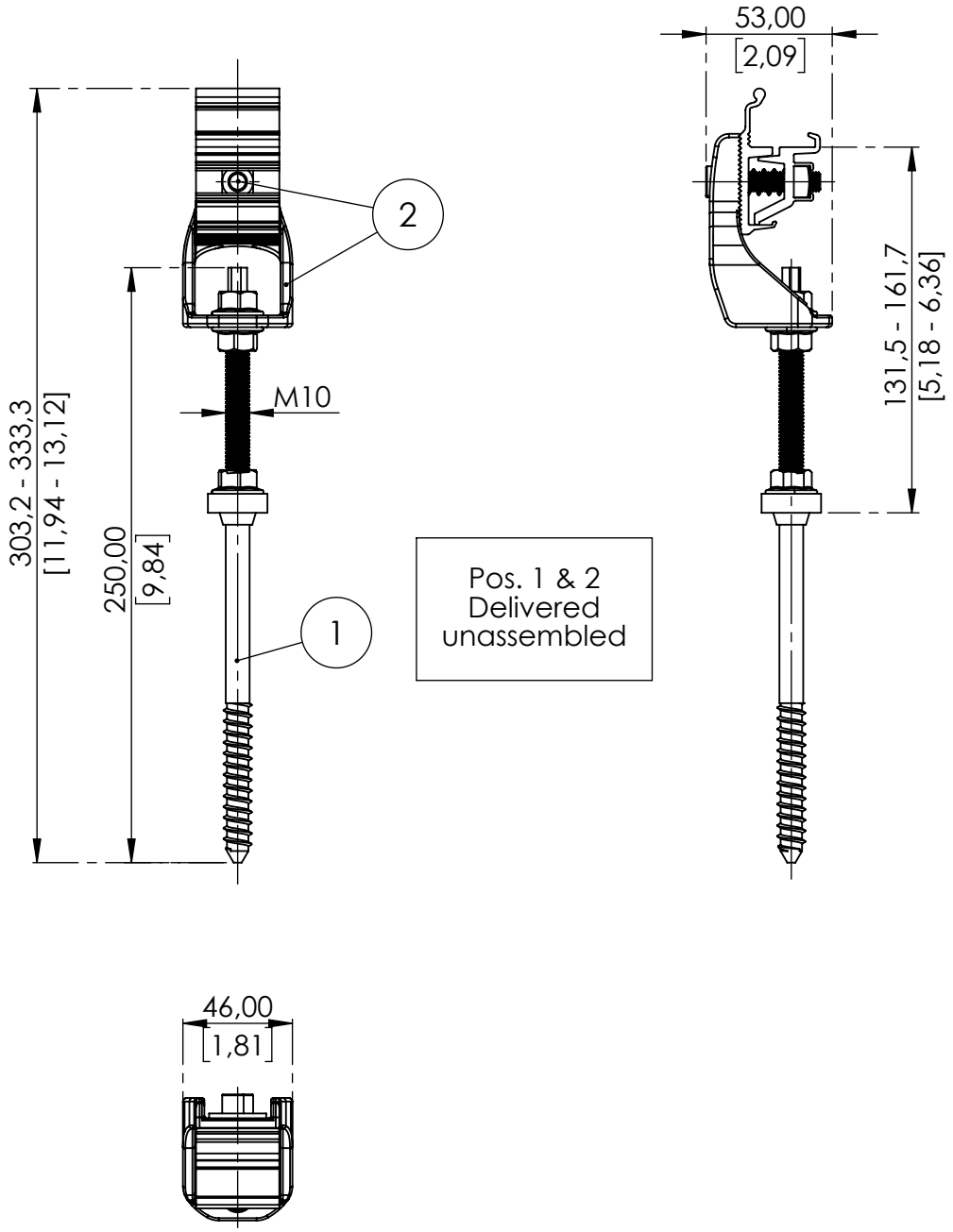

Pos. 1 & 2
Delivered
unassembled

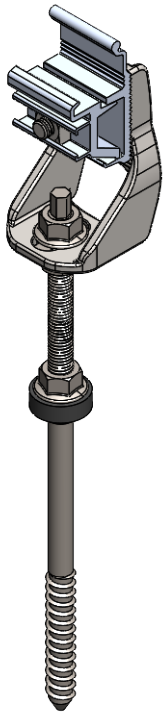

Pos. No.	Pcs	Description	Material
1	1	Hanger bolt M10x250mm	Various
2	1	Universal adapter with fast connector	Various

Standard: **EN 1090 EXC1**

Tolerances:

DIN ISO 128-30

xxxx Inspection dimensions

Scale: **1:3**

Weight: **0.43 kg**

Material: Various

Surface: Various

		Date	Name
established		09.11.2021	nul
approved		17.05.2022	mbu
released		17.05.2022	nul

	Modification	Date	Name
A	Matchcode	17.05.22	nul

AEROCOMPACT®
www.aerocompact.com
office@aerocompact.com

Title: XWS10250CL
Hanger bolt M10x250 Click

Drawing No.: 705441

Index: A

Page: 1

A4

Für diese Zeichnung behalten wir uns alle Rechte vor, auch für den Fall der Patentertellung oder Gebrauchsmustereintragung. Ohne unsere vorherige, schriftliche Zustimmung darf diese Zeichnung weder verfielfältigt, noch Dritten zugänglich gemacht werden. Diese Zeichnung darf durch den Empfänger oder Dritte auch nicht in anderer Weise missbräulich verwendet werden; Zuwiderhandlungen verpflichten zu Schadenersatz und können strafrechtliche Folgen haben. We reserve all rights for this drawing also in case of patent or registration of design. This drawing may neither be copied nor opened to a third party without our written agreement. It may also not be used improperly by the recipient or a third party in other ways. Contraventions oblige to compensation and can be prosecuted.