Arbeitsplatzleuchte

DIVA 910 - PTE 111 112295000-00007476

Waldmann
ENGINEER OF LIGHT.



Bestückung	1 x Kompaktleuchtstofflampe TC-SEL 11W/840 2G7 Lichtfarbe neutralweiß, 4000 K, Farbwiedergabe Ra=82 Energieeffizienzklasse A
Betriebsgerät	Elektronisches Vorschaltgerät
Anschlusswerte	230-240 V; 50/60 Hz
Leistungsaufnahme	ca. 12 W
Entblendung	verspiegeltes Parabolraster
Schutzklasse	II
Technik	schaltbar
Bedienung	Schalter
Leuchtengehäuse	
Material	Aluminiumprofil
Oberfläche	eloxiert
Farbe	aluminiumfarben (farblos eloxiert)
Leuchtengestänge	
Material	Aluminiumprofil
Oberfläche	eloxiert
Gestängefarbe	aluminiumfarben (farblos eloxiert)
Gelenkentlastung	Feder
Gewicht (netto)	ca. 1.5 kg
Netzanschlussleitung	ca. 3.0 m; Netzstecker CEE 7/XVI
Befestigung	Tischfuß (Zubehör), Tischklemme, Wandhalter (Zubehör)



CEE 7/XVI

Beleuchtungsstärken

Messbedingungen: d=50cm

Em: **524 lx**
Emax: 804 lx
Emin: 305 lx

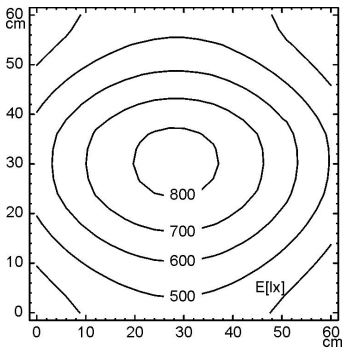

Lichtstärkeverteilung (LVK)

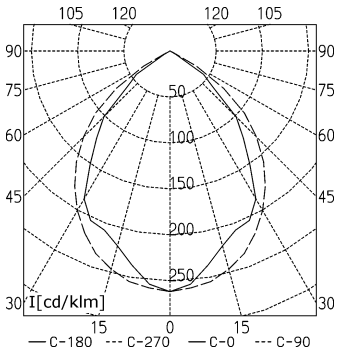

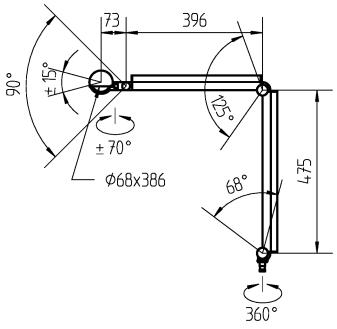

Technische Änderungen und Irrtümer vorbehalten. Abbildungen können vom Original abweichen.

www.waldmann.com

© 08.2013 H. Waldmann GmbH & Co. KG