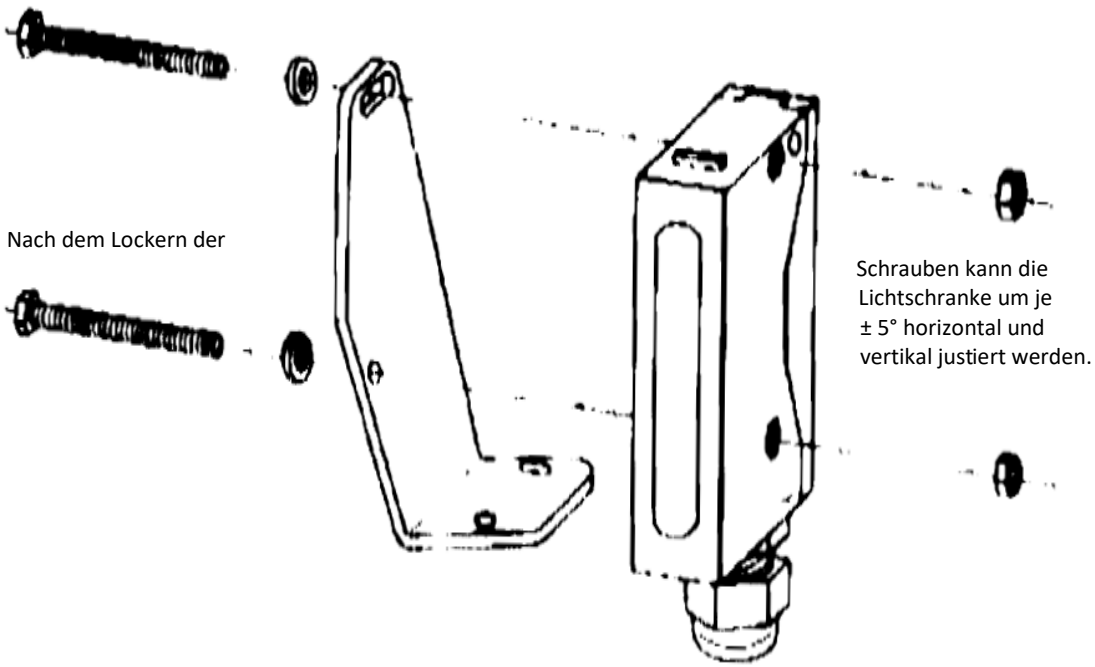Montage AO000055