Instruction:

09-2020

www.rzb.de

INSTRUCTION

09-2020

Zubehör für Pascala Round

CE



981899.012	L 246, B 246, H 34	730 g



RZB
Rudolf Zimmermann, Bamberg GmbH
Rheinstraße 16
D-96052 Bamberg
Deutschland
Telefon +49 951/79 09-0
Telefax +49 951/79 09-198
www.rzb.de
info@rzb-leuchten.de

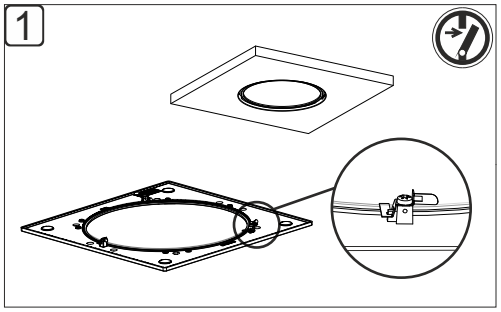

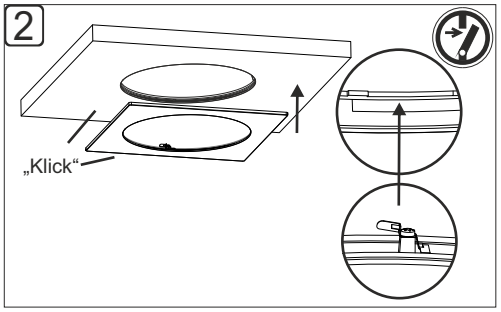

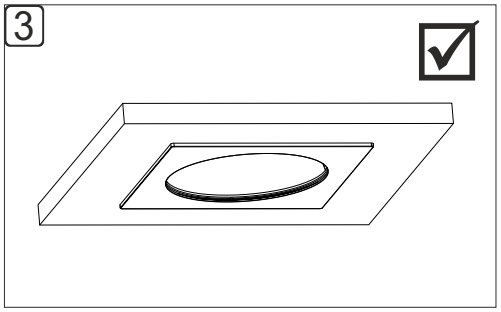

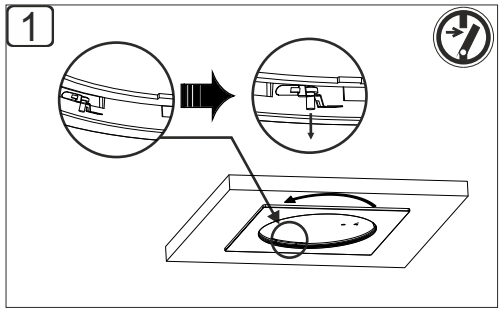

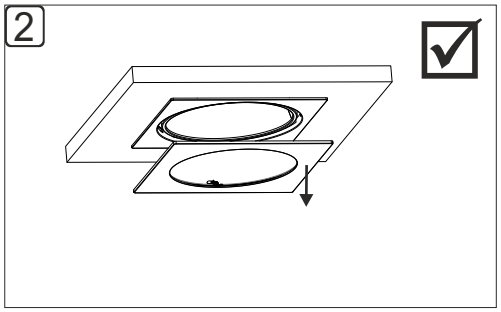

Instruction:

09-2020

RZB LIGHTING

www.rzb.de