# **0331328** EDLR 235/2000-830 SMT-DALI

## Downlight EDLR

Artikelnummer **0331328**

GTIN **4029299415520**

Deeplink **https://www.ridi.de/go/0331328**

### Produktbeschreibung

Downlight der EDLR-Produktfamilie. Lichtlenkung durch Reflektor, Ausstrahlungscharakteristik symmetrisch, tiefstrahlend, Lichtaustritt direkt. Leuchtmittel LED-M eingebaut, Austausch durch Fachkraft möglich. Die Leuchte generiert einen Bemessungslichtstrom von 1840 lm in Lichtfarbe 830, Lichtstrom einstellbar: stufenlos. Die hohe LED-Lebensdauer ermöglicht einen langen Einsatz bei gleichbleibender Beleuchtungsgüte. Hohe Lichtqualität durch eine Farborttoleranz von < 3 SDCM. Gehäuse aus Aluminium, weiß, Schutzart IP20. Zusätzlich zu den Standardbefestigungsklammern für Klemmdicken von 0 bis 40 mm, sind als Zubehör spezielle Befestigungssätze wie Paneeleinbausätze, Verstärkungsplatten, Betoneingießtöpfe, Einputzringe, Schräg- und Halbeinbausätze lieferbar. Mit elektronischem Betriebsgerät DALI. Austausch durch Fachkraft möglich. Nennspannung 220 - 240 V AC/DC 50 - 60 Hz.

### Kurzinformationen

| | |
|---|---|
| Montageart | Einbau |
| Schutzart | IP20 |
| Schutzklasse | I |
| Nennspannung | 220 - 240 V |
| Art der Steuerung | DALI |
| Farbtemperatur | 3000 K |
| Farbwiedergabeindex Ra | ≥ 80 |
| Bemessungslichtstrom | 1840 lm |
| Bemessungsleistung | 16,0 W |
| Leuchteneffizienz | 115,0 lm/W |
| Bemessungslebensdauer L80B50 (tq = 25 °C) | 50.000 h |
| Dieses Produkt enthält Lichtquellen der Energieeffizienzklasse | D |

### Nachhaltigkeit

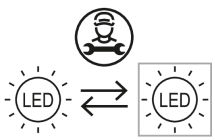


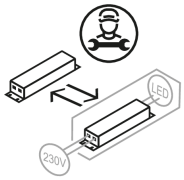


### Lichtverteilungskurve

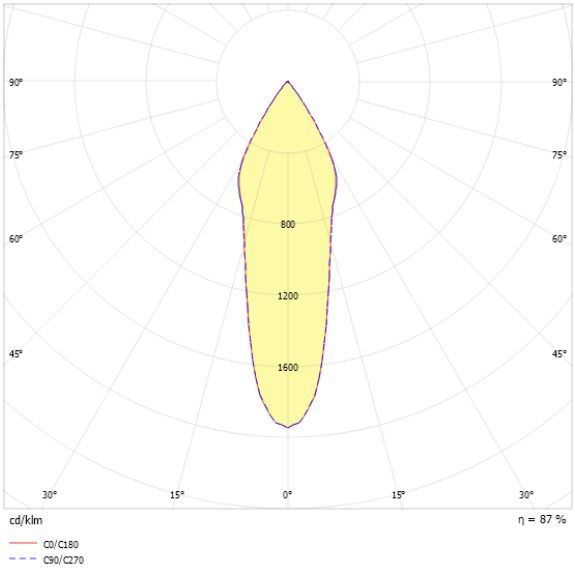


### Blendungsbewertung UGR (4H/8H)

| | |
|---|---|
| UGR längs | 11.8 |
| UGR quer | 11.7 |

# **0331328** EDLR 235/2000-830 SMT-DALI

## Allgemein

| | |
|---|---|
| Produktkategorie | Downlight |
| Einsatzbereich | Bildung \| Einzelhandel |
| BEG-förderfähig | Nein |

## Montage

| | |
|---|---|
| Montageart | Einbau |
| Deckenart | Geschnittene Decken |
| Geeignet für Deckenart | 1 |
| Geeignet für Lichtbandkonfiguration | Nein |

## Gehäuse

| | |
|---|---|
| Farbe | weiß |
| Schutzart | IP20 |
| Glühdrahtprüfung | 650 °C |
| Einbau in isolierte Decke möglich | Nein |
| Werkstoff des Gehäuses | Aluminium |
| Werkstoff der Abdeckung | PC klar |

## Elektrische Ausführung

| | |
|---|---|
| Art der Steuerung | DALI |
| Nennspannung | 220 - 240 V |
| Frequenz | 50 - 60 Hz |
| Spannungsart | AC/DC |
| Bemessungsleistung | 16,0 W |
| Schutzklasse | I |

## Betriebsgerät

| | |
|---|---|
| Max. Number of operating devices on circuit breaker B10 | 21 |
| Max. Number of operating devices on circuit breaker B16 | 35 |
| Max. Number of operating devices on circuit breaker C16 | 58 |
| Dimming range | 1–100% |
| DC suitable | Ja |
| Inrush current per operating device | 20 A |
| Ripple HF | 9 % |
| Ripple LF | 5 % |
| SELV | Ja |

## Lichttechnik

| | |
|---|---|
| Lichtlenker | Reflektor |
| Lichtaustritt | direkt |
| Lichtverteilung | symmetrisch |
| Ausstrahlungscharakteristik | tiefstrahlend |
| Ausstrahlungswinkel | 28,54 ° |
| UGR-Klasse | ≤ 16 |
| Bemessungslichtstrom | 1840 lm |
| Lichtstrom einstellbar | stufenlos |
| Leuchteneffizienz | 115,0 lm/W |

## Leuchtmittel

| | |
|---|---|
| Leuchtmittel | LED-M |
| Inklusive Leuchtmittel | Ja |
| Leuchtmittelanzahl | 1 |
| Farbwiedergabeindex Ra | ≥ 80 |
| Farbtemperatur | 3000 K |
| Lichtfarbe | 830 |
| Farborttoleranz (SDCM) | < 3 SDCM |
| Bemessungslebensdauer L80B50 (tq = 25 °C) | 50.000 h |
| Maximale Umgebungstemperatur L80B50 = 50.000 h | 25 °C |

## **0331328** EDLR 235/2000-830 SMT-DALI

### Maßzeichnung

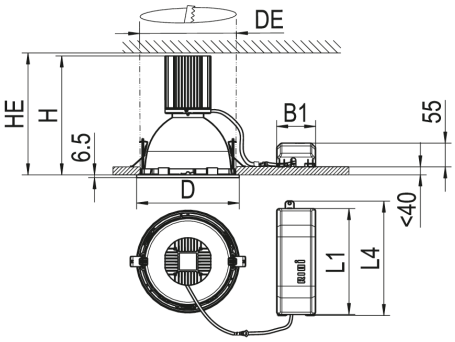


### Abmessungen

| | |
|---|---|
| Maß H | 172 mm |
| Maß D | 235 mm |
| Maß D2 | 235 mm |
| Maß B1 | 90 mm |
| Maß DE max | 225 mm |
| Maß DE min | 223 mm |
| Maß HE | 175 mm |
| Maß L1 | 245 mm |
| Maß L4 | 265 mm |
| Nettogewicht | 1,040 kg |

## **0331328** EDLR 235/2000-830 SMT-DALI

**Zubehör**

| Artikelbezeichnung | Artikelnummer | Produktbeschreibung |
|---|---|---|
| DR235-SZ-K-D-W | 0202779 | Dekorvorsatz, zurückversetzte Kunstglasscheibe, Ring weiß |
| DR235-ASLP-K-D-W | 0208874 | Scheibe PMMA, Längsprismen für asym. Lichtverteilung, weiß |
| UGEBD ... -UR | 0201069 | Umschaltrelais für EBD..., (nicht HIT-Bestückung) |
| DR235-DPO-K-D-W | 0208867 | Scheibe PMMA, geprägte Mikroprismen opal, Dekorring weiß |
| DR235-DPS-K-D-W | 0208857 | Scheibe PMMA, geprägte Mikroprismen, Dekorring weiß |
| DR235-DR-K-AL | 0202676//634 | Dekorring Aluminium gebürstet |
| DR235-DR-K-ES | 0202676//636 | Dekorring Edelstahl gebürstet |
| DR235-DR-K-SG | 0202676//609 | Dekorring Aluminium silber glänzend |
| DR235-DR-K-SM | 0202676//607 | Dekorring Aluminium silber matt |
| DR235-DR-K-W | 0202676 | Dekorring Kunststoff weiß |
| DR235-HO-K-D-W | 0202749 | Kunstglas gewölbt opal mit Dekorring weiß |
| DR235-HWNR1-K-D-W | 0202803//701 | Hinweisschild Nr.1 mit Dekorring weiß |
| DR235-HWNR11-K-D-W | 0202803//711 | Hinweisschild Nr.11 mit Dekorring weiß |
| DR235-HWNR12-K-D-W | 0202803//712 | Hinweisschild Nr.12 mit Dekorring weiß |
| DR235-HWNR24-K-D-W | 0202803//724 | Hinweisschild Nr.24 mit Dekorring weiß |
| DR235-HWNR4-K-D-W | 0202803//704 | Hinweisschild Nr.4 mit Dekorring weiß |
| DR235-HWNR5-K-D-W | 0202803//705 | Hinweisschild Nr.5 mit Dekorring weiß |
| DR235-HWNR8-K-D-W | 0202803//708 | Hinweisschild Nr.8 mit Dekorring weiß |
| DR235-MPS-G-D-W | 0204885 | Dekorglasscheibe Floatglas, Mikroprismen mit Dekorring weiß |
| DR235-MPS-K-D-W | 0209008 | Scheibe PMMA, Mikroprismen hervorstehend, Dekorring weiß |
| DR235-RM-G-SB-W | 0202693 | Dekorring aus ESG,mattiert, innen offen mit Ring weiß |
| DR235-SBDR-G-SB-W | 0202720 | Dekorglas aus ESG, bedruckt, Dekorring weiß |
| DR235-SK-G-D-W | 0202864 | Floatglasscheibe klar mit Dekorring weiß |
| DR235-SM-G-D-W | 0202735 | Dekorscheibe aus Floatglas, außen mattiert, Dekorring weiß |
| DR235-SM-K-D-W | 0204863 | Dekorscheibe PMMA satiniert, Dekorring weiß |
| DR235-SO-G-D-W | 0202740 | Floatglasscheibe opal mit Dekorring weiß |
| DR235-SOM-K-D-W | 0208862 | Scheibe PMMA, opal satiniert, Dekorring weiß |
| DR235-SPM-G-SB-W | 0202684 | Dekorglas aus ESG, innen mattiert, Dekorring weiß |
| DR235-SPMA-G-SB-W | 0202702 | Dekorglas aus ESG, aussen mattiert, Dekorring weiß |
| ZV-EDLR-B90 | 0202497 | Fresnellinse , Halbstreuwinkel 90 Grad , PC |
| ZV-EDLR-DO | 0202478 | LED-Diffusor opal PC |
| ZV-EDLR-T60 | 0202496 | Fresnellinse , Halbstreuwinkel 60 Grad , PC |
| BET EDLR 235 | 0203010 | Beton-Einbautopf für EDLR 235 -nur für Ortbeton- ,max.3000lm |
| HES EBD 235/25 | 0202811 | Halbeinbausatz, Höhe 25mm |
| HES EBD 235/50 | 0202812 | Halbeinbausatz, Höhe 50mm |
| HES EBD 235/75 | 0202813 | Halbeinbausatz, Höhe 75mm |
| PES EBD. 235/100/150 | 0202786 | Paneeleinbausatz Modul 100 und 150 |
| PES EBD. 235/200 | 0202787 | Paneeleinbausatz Modul 200 |

## **0331328** EDLR 235/2000-830 SMT-DALI

| Artikelbezeichnung | Artikelnummer | Produktbeschreibung |
|---|---|---|
| PES EBD... UGEBD | 0202900 | Montagewinkel für Geräteträger UGEBD in Verbindung mit PES EBD... |
| VP EBD. 235-600 | 0202794 | Verstärkungsplatte für nicht biegesteife Decken Modul 600 |
| VP EBD. 235-625 | 0202921 | Verstärkungsplatte für nicht biegesteife Decken Modul 625 |
| ZES EBD 150-235/80 | 0202928 | Befestigungssatz EBD 150 - 235, für Deckenstärken bis 80 mm |
| ZADR-EDLR235-DM250 | 0209458 | Abdeckring für EDLR235 bis Deckenöffnung DM 240 |
| ZADR-EDLR235-DM270 | 0209459 | Abdeckring für EDLR235 bis Deckenöffnung DM 260 |

### Ausschreibungstext

Downlight der EDLR-Produktfamilie. Lichtlenkung durch Reflektor, Ausstrahlungscharakteristik symmetrisch, tiefstrahlend, Lichtaustritt direkt. Leuchtmittel LED-M eingebaut, Austausch durch Fachkraft möglich. Die Leuchte generiert einen Bemessungslichtstrom von 1840 lm in Lichtfarbe 830, Lichtstrom einstellbar: stufenlos. Die hohe LED-Lebensdauer ermöglicht einen langen Einsatz bei gleichbleibender Beleuchtungsgüte. Hohe Lichtqualität durch eine Farborttoleranz von < 3 SDCM. Gehäuse aus Aluminium, weiß, Schutzart IP20. Zusätzlich zu den Standardbefestigungsklammern für Klemmdicken von 0 bis 40 mm, sind als Zubehör spezielle Befestigungssätze wie Paneeleinbausätze, Verstärkungsplatten, Betoneingießtöpfe, Einputzringe, Schräg- und Halbeinbausätze lieferbar. Mit elektronischem Betriebsgerät DALI. Austausch durch Fachkraft möglich. Nennspannung 220 - 240 V AC/DC 50 - 60 Hz. Artikelnummer: 0331328 Artikelbezeichnung: EDLR 235/2000-830 SMT-DALI Produktkategorie: Downlight Einsatzbereich: Bildung|Einzelhandel Leuchtenform: Maß H: 172 mm Maß D: 235 mm Montageart: Einbau Farbe: weiß Schutzart: IP20 Glühdrahtprüfung: 650 °C Einbau in isolierte Decke möglich: Nein Werkstoff des Gehäuses: Aluminium Werkstoff der Abdeckung: PC klar Art der Steuerung: DALI Nennspannung: 220 - 240 V Frequenz: 50 - 60 Hz Spannungsart: AC/DC Bemessungsleistung: 16,0 W Lichtlenker: Reflektor Lichtaustritt: direkt Lichtverteilung: symmetrisch Ausstrahlungscharakteristik (ETIM): engstrahlend UGR-Klasse: ≤ 16 Bemessungslichtstrom: 1840 lm Lichtstrom einstellbar: stufenlos Leuchteneffizienz: 115,0 lm/W Leuchtmittel: LED-M Inklusive Leuchtmittel: Ja Farbwiedergabeindex Ra: ≥ 80 Farbtemperatur: 3000 K Lichtfarbe: 830 Farborttoleranz (SDCM): < 3 SDCM Bemessungslebensdauer L80B50 (tq = 25 °C): 50.000 h Energieeffizienzklasse Leuchtmittel: D