INSTRUCTION

26-2018

Lightstream LED 721715.004.1

IP 65 IK07 ~ 220 - 240 V 50/60 Hz 3 x 2,5 mm²

2,50 mm²



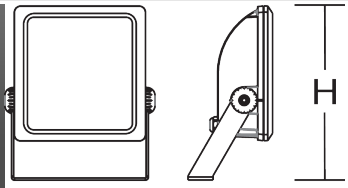

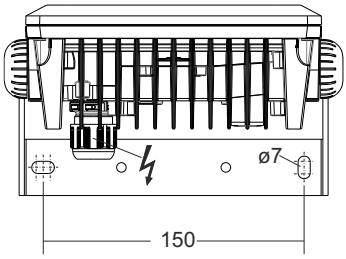

	[mm]		Ta min	Ta max
721715.004.1	L 194, B 109, H 226	1,5 kg	-25 °C	50 °C

	$P_{\bigcirc}$	$P_{\square}$	CRI	CCT	$\Phi_{\square}$
LED	22 W	31 W	85	4000K	1750 lm

I max / I max/2 T50	B_{10}	B_{16}	C_{10}	C_{16}	$EEK_{\bigcirc}$	$EEK_{\square}$
5 A	31	50	52	85	A	A





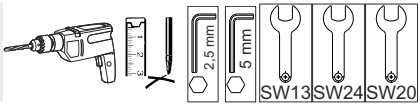

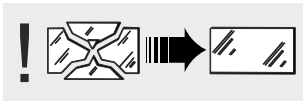

Die Leuchte darf nur mit ihren vollständigen Schutzabdeckungen betrieben werden.
The luminaire must be used with its complete protective covers only.

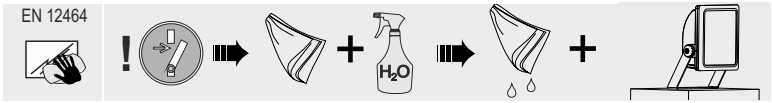



RZB
Rudolf Zimmermann,
Bamberg GmbH
Rheinstraße 16
D-96052 Bamberg
Deutschland
Telefon +49 951/79 09-0
Telefax +49 951/79 09-198
www.rzb.de
info@rzb-leuchten.de

1

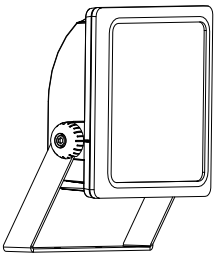

2

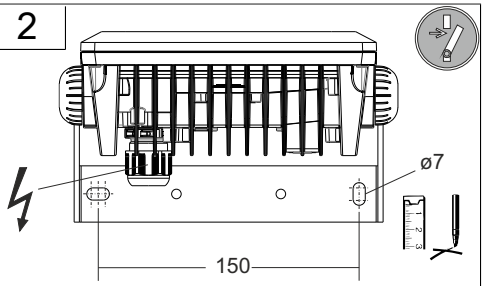

3

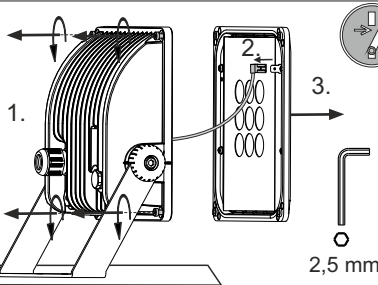

4

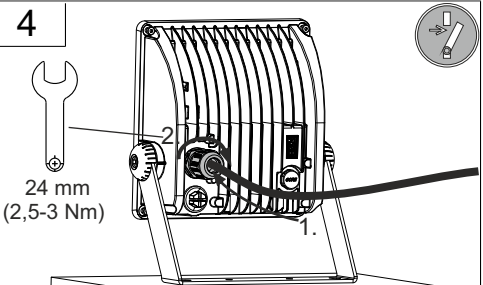

4.1

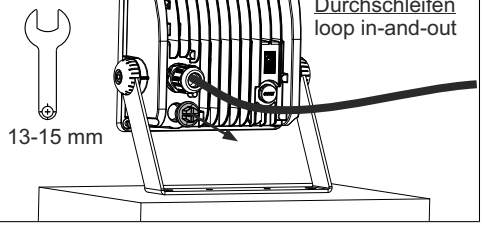

4.2

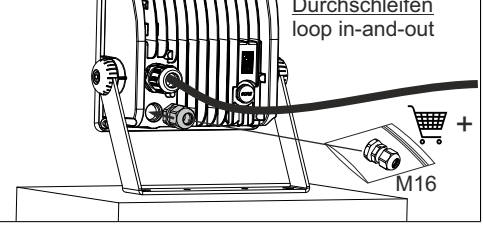

4.3

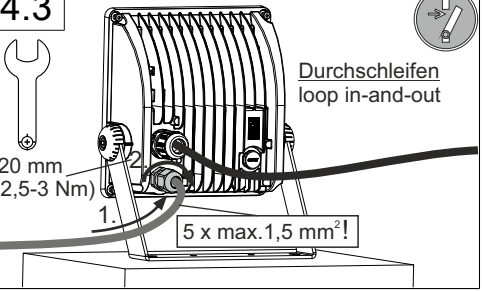

5

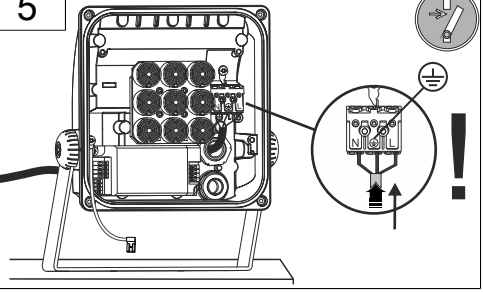

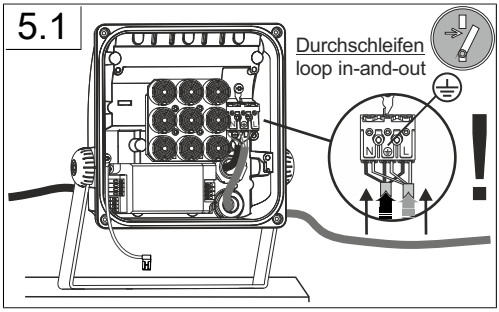
5.1
Durchschleifen
loop in-and-out
N
L

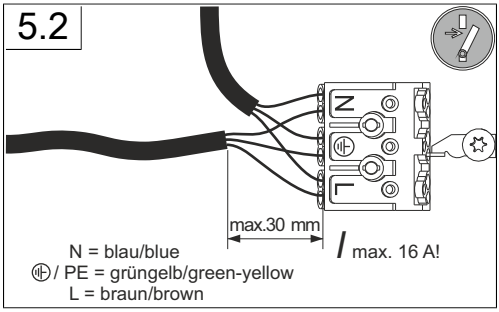
5.2
N
L
max.30 mm
max. 16 A!
N = blau/blue
PE = grüngelb/green-yellow
L = braun/brown

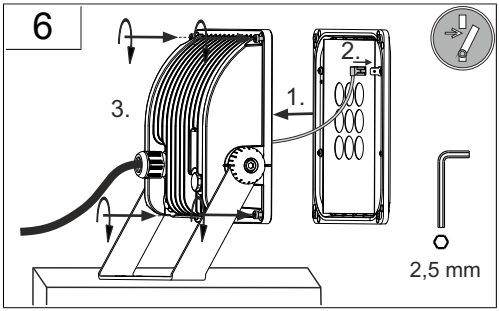
6
1.
2.
3.
2,5 mm

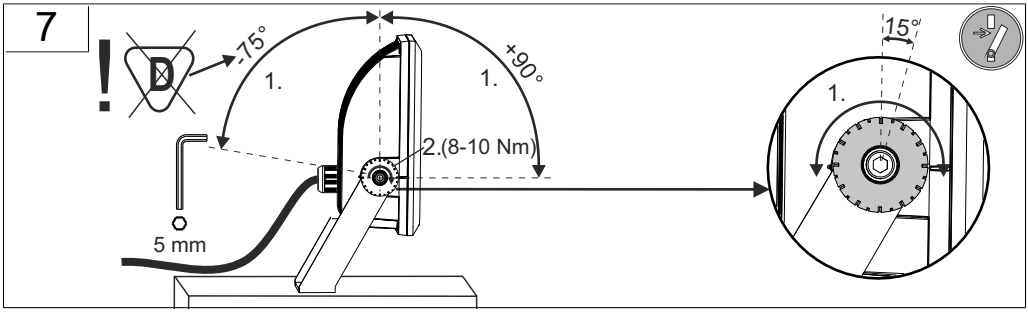
7
-75°
1.
+90°
1.
2.(8-10 Nm)
5 mm
15°
1.

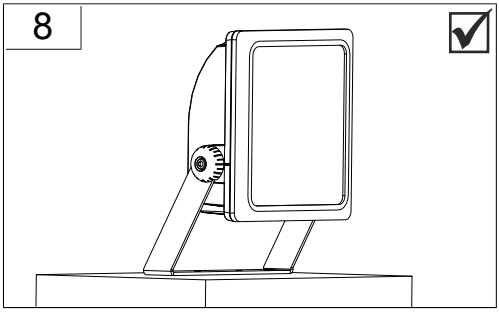
8

Hinweis zum Einsatz von Leuchten mit D-Kennzeichnung nach EN 60598-2-24

IP 4x		Umgebung ohne Staubablagerung
IP 5x		Umgebung mit nicht elektrisch leitender Staubablagerung
IP 6x		Umgebung mit elektrisch leitender Staubablagerung Maximale Umgebungstemperatur beim Einsatzt der Leuchte in solcher Umgebung beträgt nur 25° C!

Reference for application of lumiaires with D- marking according to EN 60598-2-24

IP 4x		Environment without dust deposit
IP 5x		Environment with non-electrically conductive dust deposit
IP 6x		Environment with electrically conductive dust deposit Maximum ambient temperature when using the luminaire in such an environment is only 25 ° C!

Indoor & Outdoor

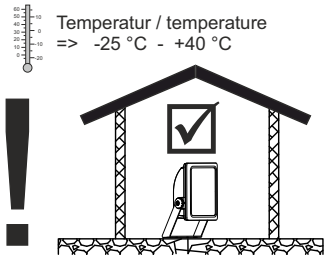

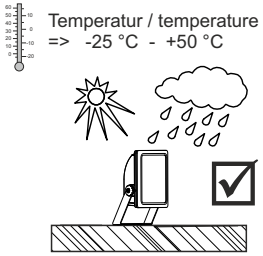

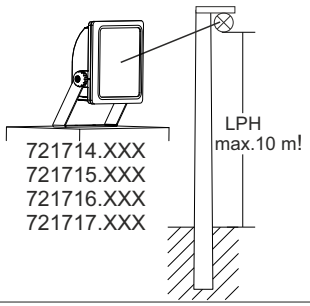

	982058.000	L 500, B 180, H 180,	2,9 kg
	982058.0031	L 500, B 180, H 180,	2,9 kg
	982086.000	L 1000, B 180, H 180,	3,9 kg
	982086.0031	L 1000, B 180, H 180,	3,9 kg
	982047.000	L 250, B 95, H 153,	1,9 kg
	982047.0031	L 250, B 95, H 153,	1,9 kg
	982047.004	L 250, B 95, H 153,	1,9 kg
	982048.000	L 250, B 95, H 153,	2,2 kg
	982048.0031	L 250, B 95, H 153,	2,2 kg
	982048.004	L 250, B 95, H 153,	2,2 kg
	982049.000	L 250, B 114, H 153,	2,2 kg
	982049.0031	L 250, B 114, H 153,	2,2 kg
	982049.004	L 250, B 114, H 153,	2,2 kg
	982050.000	L 250, B 114, H 153,	2,5 kg
	982050.0031	L 250, B 114, H 153,	2,5 kg
	982050.004	L 250, B 114, H 153,	2,5 kg
	982090.000	L 178, B 174, H 38,	0,8 kg
	982091.000	L 178, B 194, H 38,	0,81 kg
	982367.009	D 22, H 38,	12 g

	981959.002	L 97, B 43, H 30	98 g
	981933.014	L 175, B 170, H 13,	342 g
	982084.000.1	L 70, B 70, H 14	48 g