Bestell-Nr.: 5LZ910100A | **GTIN (EAN):** 4058352489987

Produktbeschreibung: SCon31,CtrG2,lokSteu



SITECO Connect 31, Controller Gen2, lokale SteuerungMontageart: Einbau, Montageort: in der Decke, aus Kunststoff, Schutzart (gesamt): IP20, Schutzklasse (gesamt): SK I (Schutzerdung), Prüfzeichen: CE, Spannung: 220..240V, Spannungsart: AC, 1 x Tastereingang, 1 x Servicetaste, 1 x DALI, 1 x LED rot/grün, 1 x Bluetooth®-Schnittstelle, Verpackungseinheit: 1 Stück

IP 20

Gew. (kg):	0,1
GTIN (EAN):	4058352489987

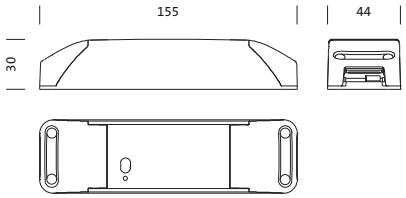

Bei der Ausführungsplanung zur Elektroinstallation ist zwingend die Montageanleitung zu beachten (zu finden unter www.siteco.com)
Toleranzen bezogen auf thermische, elektrische und photometrische Daten entsprechend IEC 62722
Stand 25.02.2023 - Änderungen und Irrtümer vorbehalten - Vergewissern Sie sich, dass Sie immer den neuesten Stand verwenden -

Siteco GmbH • Georg-Simon-Ohm-Str. 50 • D-83301 Traunreut • Fon +49(8669)33-0 • Fax +49(8669)33-397 • eMail info@siteco.de • Internet www.siteco.com

siteco

Bestell-Nr.: 5LZ910100A | **GTIN (EAN):** 4058352489987

Technische Detailbeschreibung: SCon31,CtrG2,lokSteu



Kenndaten
- Systemfamilie: SITECO Connect 31
- Produkttyp: Lichtmanagement-Komponente
- Produktname: SITECO Connect 31 Gen.2
- Bestell-Nr.: 5LZ910100A

Lichttechnik | Bestückung | Vorschaltgerät

Komponente 1

Betriebsgerät:
- Ansteuerung: DALI 2, Bluetooth® mesh 4.2

Zertifikate, Standards
- Schutzart: IP20
- Schutzklasse: SK I (Schutzerdung)
- Temperaturbereich (Betrieb): -20..+60°C
- Prüfzeichen, Kennzeichnung: CE

Material, Farbe
- Gehäuse: Kunststoff, reinweiß (RAL 9010)
- Farbangabe: reinweiß (RAL 9010)

Montage
- Montageart, Montageort: Einbau, in der Decke
- Montagehöhe: 2,5..4m
- Zusatz: nur für den Einsatz im Innenbereich geeignet

Elektrischer Anschluss
- Nennspannung: 220..240V, 50/60Hz, AC

Abmessung, Gewicht
- Länge: 155mm
- Breite: 45mm
- Höhe: 30mm
- Gewicht: 0,1kg

Eingänge

1x Tastereingang
- Besonderheit: potentialfrei

1x Servicetaste
- Möglichkeit: Reset

Ausgänge

1x DALI
- Besonderheit: DALI broadcast-Adressierung von max. 38 DALI EVG's

1x LED rot/grün
- Besonderheit: zur Anzeige der Initialisierung

1x Bluetooth®-Schnittstelle
- Besonderheit: BLE 4.2 Mesh, drahtlose Vernetzung

Bei der Ausführungsplanung zur Elektroinstallation ist zwingend die Montageanleitung zu beachten (zu finden unter www.siteco.com)
Toleranzen bezogen auf thermische, elektrische und photometrische Daten entsprechend IEC 62722
Stand 25.02.2023 - Änderungen und Irrtümer vorbehalten - Vergewissern Sie sich, dass Sie immer den neuesten Stand verwenden -

Siteco GmbH • Georg-Simon-Ohm-Str. 50 • D-83301 Traunreut • Fon +49(8669)33-0 • Fax +49(8669)33-397 • eMail info@siteco.de • Internet www.siteco.com

Bestell-Nr.: 5LZ910100A | **GTIN (EAN):** 4058352489987

Maße: SCon31,CtrG2,lokSteu

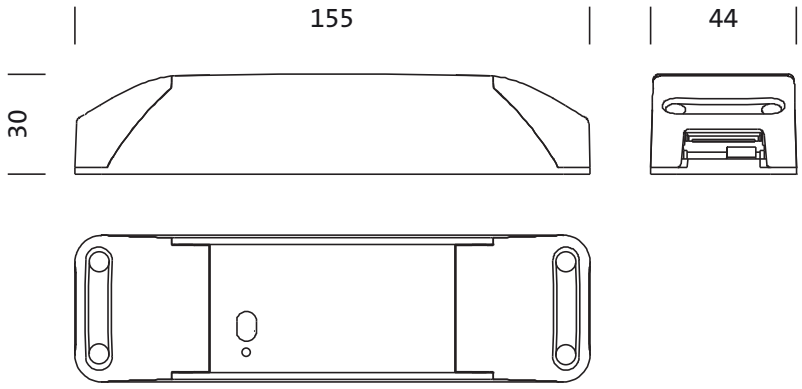

Bei der Ausführungsplanung zur Elektroinstallation ist zwingend die Montageanleitung zu beachten (zu finden unter www.siteco.com)
Toleranzen bezogen auf thermische, elektrische und photometrische Daten entsprechend IEC 62722
Stand 25.02.2023 - Änderungen und Irrtümer vorbehalten - Vergewissern Sie sich, dass Sie immer den neuesten Stand verwenden -

Siteco GmbH • Georg-Simon-Ohm-Str. 50 • D-83301 Traunreut • Fon +49(8669)33-0 • Fax +49(8669)33-397 • eMail info@siteco.de • Internet www.siteco.com