Produktdatenblatt

Art. Nr. 57.504.9255.0

Schutzleiterklemme WK 4E SL/U /V0

Schutzleiterklemme mit Schraubanschluss für Montage auf TS 35
Nennquerschnitt 4 mm², Baubreite 6 mm, Farbe grün/gelb



Art. Nr.	57.504.9255.0
EAN	4015573506084
Bestelleinheit	100 Stück

Zulassungen

Technische Daten

Allgemein

Nennquerschnitt	4 mm²
Farbe	grün-gelb
Anzahl der Etagen	2
Anzahl der Klemmstellen je Etage	2
Breite/Rastermaß	6,2 mm
Isoliergehäuse	PA666
Brennbarkeitsklasse des Isolierstoffs nach UL 94	V0
Explosionsgeprüfte Ausführung "Ex e"	ja
Montageart	TS35
Reihenklemmen für Installationsverteiler	nein

Technische Daten

Bemessungsstoßspannung	6 kV
Verschmutzungsgrad	3
Abschlussplatte erforderlich	nein
Isolierstoffart	Thermoplast
Länge	59 mm

Anschlussdaten

Anschlussart 1	Schraubanschluss
Anschlussart 2	Schraubanschluss
Minimaler Querschnitt eindrähtig	0,5 mm²
Maximaler Querschnitt eindrähtig	6 mm²
Minimaler Querschnitt feindrähtig	0,5 mm²
Maximaler Querschnitt feindrähtig	4 mm²
Abisolierlänge	9 mm

Anzugsdrehmoment Leiterbefestigung	0,5 Nm
Anzugsdrehmoment Schienenbefestigung	0,5

Technische Daten UL/CSA

Querschnitt UL	22-12 AWG
Querschnitt CSA	22-10 AWG

Zubehör

Art. Nr.	Typ	Beschreibung
98.190.0000.0	Tragschiene TS 32 UNPERF - l:2000mm	Tragschiene G 32, ungelocht, Höhe 5,5 mm, Länge 2 m, Material Stahl, verzinkt und passiviert
98.190.1000.0	Tragschiene TS 32 PERF 15mm - l:2000mm	Tragschiene G 32, gelocht, Höhe 15 mm, Länge 2 m, Material Stahl, verzinkt und passiviert
98.210.0000.0	Tragschiene TS 32 UNPERF AL - l:2000mm	Tragschiene G 32, ungelocht, Höhe 15 mm, Länge 2 m, Material Aluminium
98.220.0000.0	Tragschiene TS 32 UNPERF CU - l:2000mm	Tragschiene G 32, ungelocht, Höhe 15 mm, Länge 2 m, Material Kupfer
98.300.0000.0	Tragschiene TS 35x7,5 UNPERF - l:2000mm	Tragschiene TS 35, ungelocht, Höhe 7,5 mm, Länge 2 m, Material Stahl, verzinkt und passiviert
98.300.1000.0	Tragschiene TS 35x7,5 PERF 15mm - l:2000mm	Tragschiene TS 35, gelocht, Höhe 7,5 mm, Länge 2 m, Material Stahl, verzinkt und passiviert
98.300.1900.0	Tragschiene TS 35x7,5 PERF 25mm - l:2000mm	Tragschiene TS 35, gelocht, Höhe 7,5 mm, Länge 2 m, Material Stahl, verzinkt und passiviert
98.360.0000.0	Tragschiene TS 35x15-2,3 UNPERF - l:2000mm	Tragschiene TS 35, ungelocht, Höhe 15 mm, Länge 2 m, Material Stahl, verzinkt und passiviert
98.360.0004.0	Tragschiene TS 35x15-2,3 UNPERF FZN - l:2000mm	Tragschiene TS 35, ungelocht, Höhe 15 mm, Länge 2 m, Material Stahl, feuerverzinkt
98.370.0000.0	Tragschiene TS 35x15 UNPERF - l:2000mm	Tragschiene TS 35, ungelocht, Höhe 15 mm, Länge 2 m, Material Stahl, verzinkt und chromatiert
98.370.1000.0	Tragschiene TS 35x15 PERF 15mm - l:2000mm	Tragschiene TS 35, gelocht, Höhe 15 mm, Länge 2 m, Material Stahl, verzinkt und passiviert
98.380.0000.0	Tragschiene TS 35x15-2,3 UNPERF CU - l:2000mm	Tragschiene TS 35, ungelocht, Höhe 15 mm, Länge 2 m, Material Kupfer
04.242.6053.0	Bezeichnungsschilderstreifen 9705 A / 6 / 10	Bezeichnungsschilderstreifen für Reihenklemmen Typ 9700 A / 6…, 10 Schilder pro Streifen, Farbe: weiß, unbeschriftet, beschriftbar mit Wieplot-Plotter

Technische Zeichnung

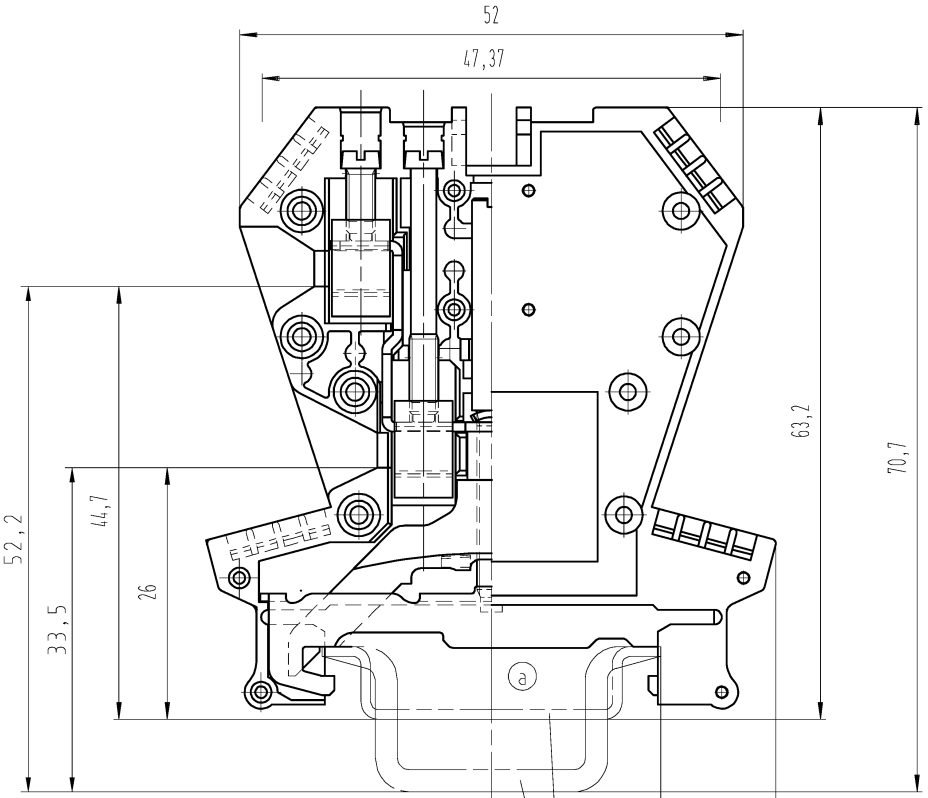

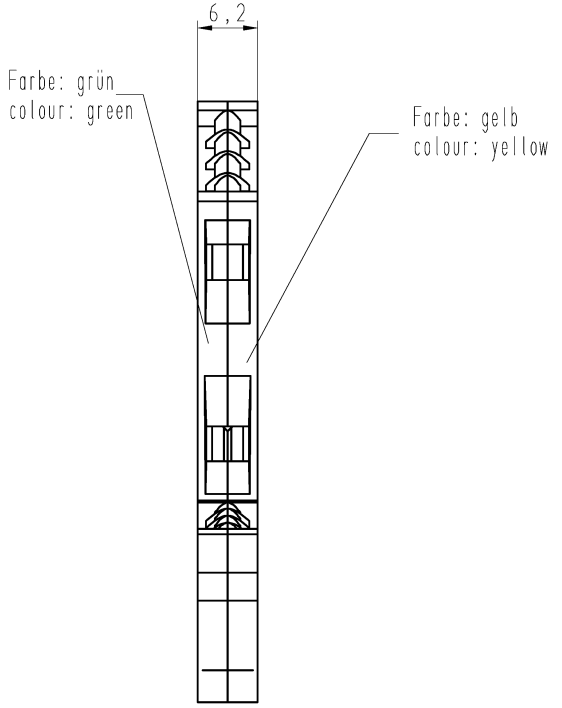

Hutschiene EN 60715-35x7,5
mounting rail EN 60715-35x7,5

Hutschiene EN 60715-35x15
mounting rail EN 60715-35x15

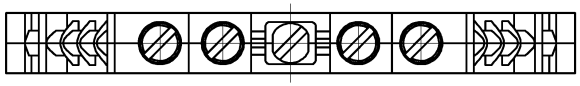

Weitere Daten siehe Katalog
further data see catalog

Teile - Nr. / part-number	Typ / type
57.504.9255.0	WK4 E SL V0

Fertigung Size ISO 14405Ⓔ/Tolerance system Size ISO 14405Ⓔ.
(This ISO-standard describes the envelope principle. According to the envelope principle the deviations of form and parallelism are limited by the size tolerances).

ja/yes ☒ Stoffverbots- und Deklarationsliste nach WN 5020.010 ist einzuhalten. Conformity with Wieland document WN 5020.010 e (list of prohibited / declarable hazardous substances) to be declared!

Freitoleranz nach / General tolerance

CAD - Zeichnung, keine manuellen Änderungen / CAD - drawing, no manual modifications allowed

1.Verwendung: - / First Use: -

Blatt / Sheet: 1 von / of 1

	Werkstoff/Material	2004	Tag/Date	Name
/		gezeichnet / drawn	14.10.	Schmitt J.
/	Maßstab/Scale	geprüft / checked	-	-
/	%	Normgepr. Stand. check	-	-
/	Vol. mm³ Ofl./Surf. mm²	Ersatz für/Replacement for: -		

Zeichnung Nr./Drawing No.: T 57.504.9255.0 01K | Index: a

Maße in mm/Dimensions are in mm

Index	Datum / Blatt / Date / Sheet
a	02.06.2015/

Änderung/Revision

wieland
www.wieland-electric.com

Type

Benennung/Title

SCHUTZLEITERKLEMME

Earth terminal

575049255001K_2 CADW3026 Hollet 2015-06-03T09:58:33 12000

QU-MEE-01/14 -

Weitergabe sowie Vervielfältigung dieses Dokuments, Verwertung und Mitteilung seines Inhalts sind verboten, soweit nicht ausdrücklich gestattet. Zuwiderhandlungen verpflichten zu Schadenersatz. Alle Rechte für den Fall der Patenterteilung oder Gebrauchsmuster- oder Geschmacksmustereintragung vorbehalten. The reproduction, distribution and utilization of this document as well as the communication of its contents to others without express authorization is prohibited.