SIEMENS

Datenblatt 3VL9800-8LA01

Zubehör für VL1200UL, VL1600UL (NG-FRAME-PG-FRAME)
Verriegelung mit Seilzug

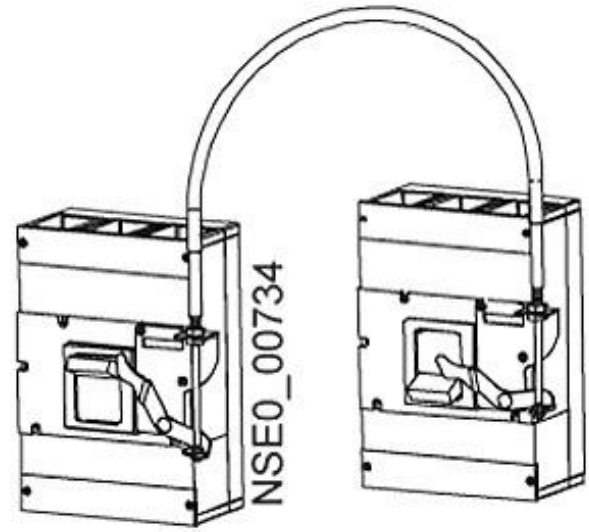

Abbildung ähnlich

Ausführung	
Produkt-Markenname	SENTRON
Produkt-Bezeichnung	Verriegelung mit Seilzug

Zubehör	
Zubehör	Zubehoer fuer VL1200UL, VL1600UL

Änderungen vorbehalten
© Copyright Siemens

allgemeine Produktzulassung		EMV (Elektromagnetische Verträglichkeit)	Prüfbescheinigungen	Schiffbau	
sonstig	UL	C-Tick	spezielle Prüfbescheinigungen	BUREAU VERITAS	PRS

Schiffbau		sonstiges		
RINA	RMRS	Umweltbestätigung	Bestätigungen	sonstig

Weitere Informationen

Information- and Downloadcenter (Kataloge, Broschüren,…)
http://www.siemens.de/lowvoltage/kataloge

Industry Mall (Online-Bestellsystem)
https://mall.industry.siemens.com/mall/de/de/Catalog/product?mlfb=3VL9800-8LA01

Service&Support (Handbücher, Betriebsanleitungen, Zertifikate, Kennlinien, FAQs,…)
http://support.automation.siemens.com/WW/view/de/3VL9800-8LA01/all

Bilddatenbank (Produktfotos, 2D-Maßzeichnungen, 3D-Modelle, Geräteschaltpläne, …)
http://www.automation.siemens.com/bilddb/cax_de.aspx?mlfb=3VL9800-8LA01

CAx-Online-Generator
http://www.siemens.com/cax

Ausschreibungstexte (Leistungsverzeichnisse)
http://www.siemens.de/ausschreibungstexte

Änderungen vorbehalten
© Copyright Siemens