INSTRUCTION

Toledo Flat
901485.002.76

≈ 220 - 240 V 0/50/60 Hz IP 20, IP 54 IK06

4 x 1,5 mm²

1,50 mm²

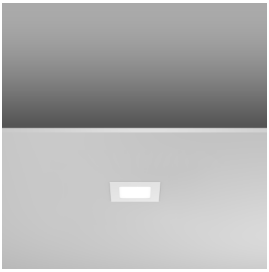

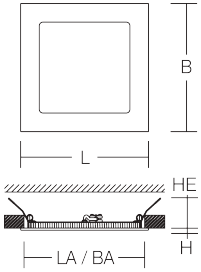

[mm]	[mm]		P
L 110, B 110, H 3	LA 96, BA 96, HE 31-56, S 1-20	LED	1 x 4 W

Φ [lm]	P [W]	EEK	EEK	
420	5	A+	A+	341 g

CCT [K]	CRI
3000	80

I_{max} / I_{max} /2 T50	B10 [St.]	B16 [St.]
20 A / 50 µs	50	80

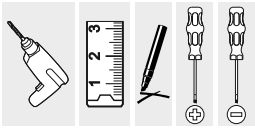



DIN EN 61340-5-1



EN 12464
EN 13201





EN 12464
EN 13201



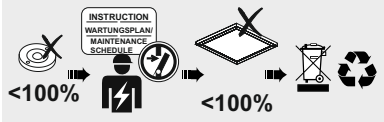

EN 12464



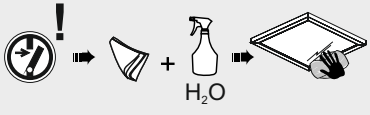

1

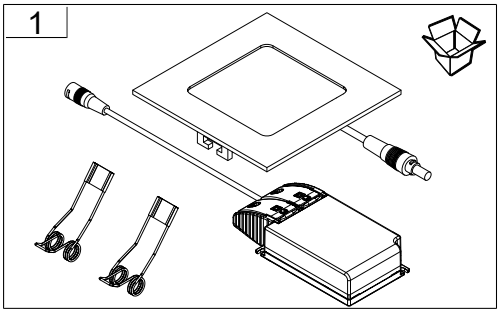

2

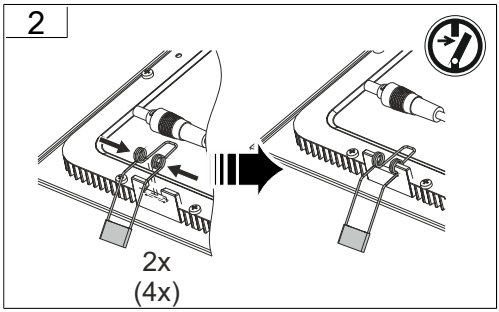

3

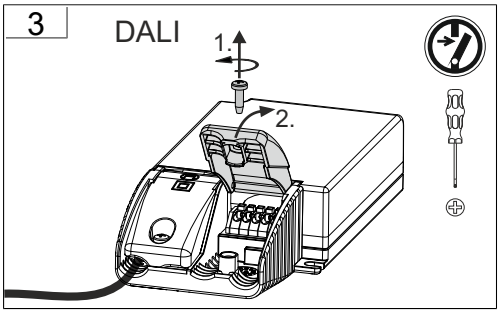

4

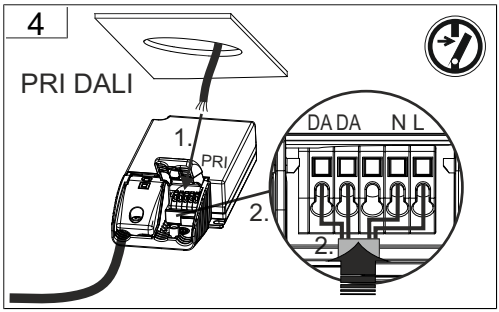

5

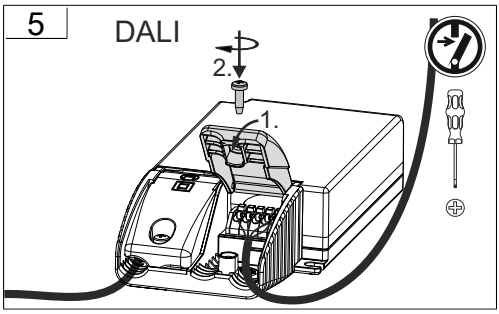

6

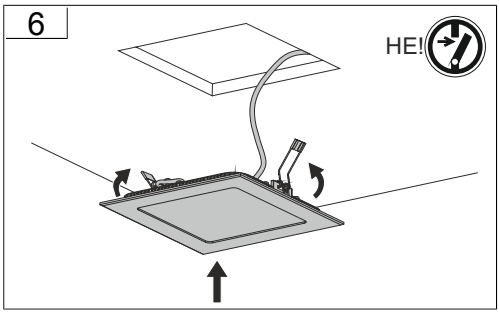

7

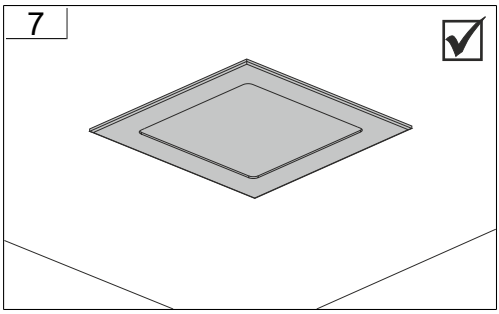



Bei Fragen zu unseren Symbolen, besuchen sie folgende Webseite:

If you have any questions about our signs, visit the following website:

www.rzb.de/fileadmin/assets/downloads/PDF/RZB_Symbolklaerung.pdf



IP 20

oberhalb der Decke IP 20
above ceiling IP 20

unterhalb der Decke IP 54
below the ceiling IP 54

IP 54

	+	[mm]	
	982501.002	L 115, B 115, H 60	65 g







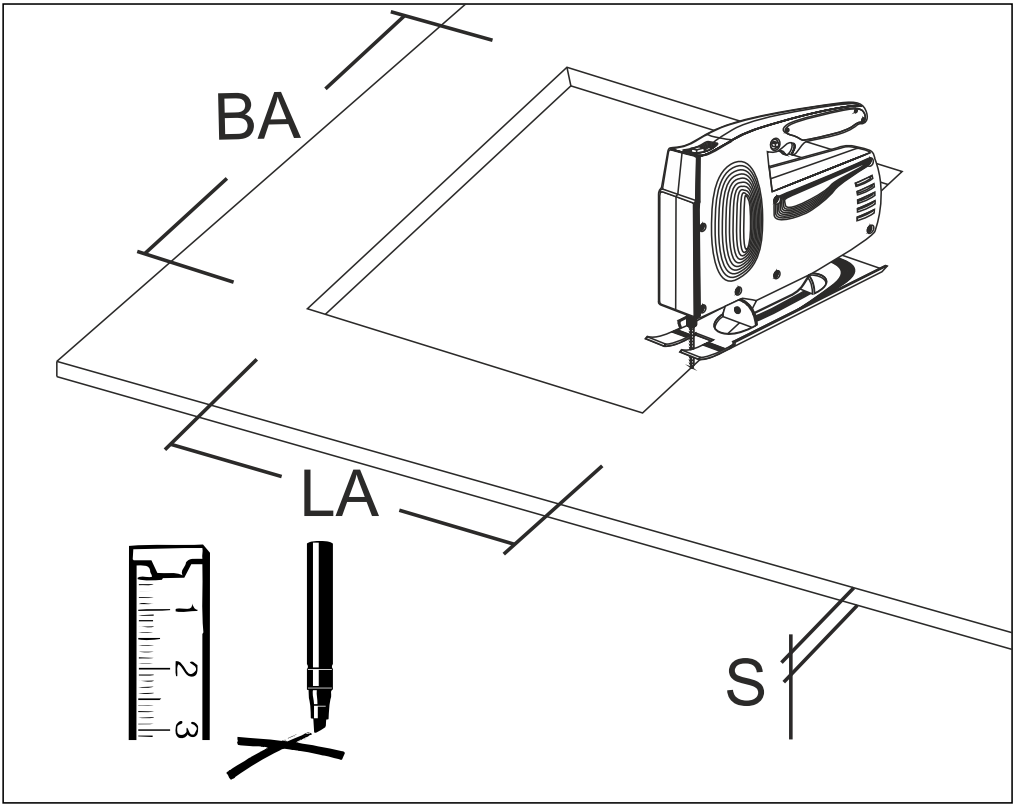

RZB - Rudolf Zimmermann, Bamberg GmbH
Rheinstraße 16
96052 Bamberg
Telefon: 0951/7909-0
Telefax: 0951/7909-198
E-mail: info@rzb-leuchten.de