Übersicht Produktdaten:
5MC25472QS2

Novaluna®S,2x35/49/80W,T16,EVG,PMMA









Produktbeschreibung

Novaluna® S, Langfeldleuchte, primäre Lichtlenkung mit Spiegel-Reflektor, primäre Entblendung mit ELDACON®, primäre lichttechn. Abdeckung: Prismenscheibe, aus PMMA, durchscheinend, sekundäre Lichtlenkung mit Reflektor, sekundäre lichttechn. Abdeckung: Prismenscheibe, aus PMMA, klar, BAP65 (L≤ 1000cd/m²), Lichtaustritt: indirekt/direkt strahlend, primäre Lichtcharakteristik: symmetrisch, Montageart: abgehängte Montage, Anschlussleitung,für 2 x T16 35/49/80W, Vorschaltgerät: EVG-Multiwatt, mit Klemme, 3polig, max. 2,5mm², Netzanschluss: 230V, AC, 50Hz, Anschlussleitung vormontiert, Leuchtengehäuse, aus Alu-Strangpreßprofil, gebürstet und eloxiert, natur, Länge: 1.499 mm, Breite: 365 mm, Höhe: 33mm, Schutzart (gesamt): IP20, Schutzklasse (gesamt): SK I (Schutzerdung), Prüfzeichen: CE, ENEC 10, VDE, Schutzzeichen: F, Verpackungseinheit: 1 Stück,



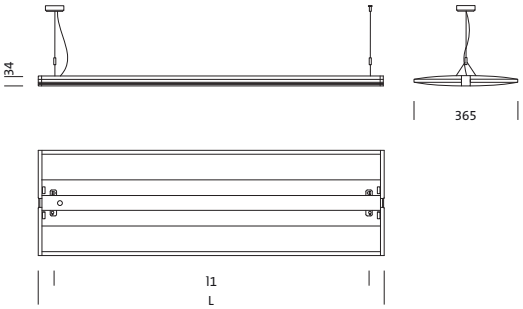

	L	l1
2xT16 28/54W	1199	1098
2xT16 35/49/80W	1499	1398

Bestückung:	2x T16 35/49/80W
Fassung:	G5
Gew. (kg):	6,4
Bestell-Nr.:	5MC25472QS2
EAN:	4039806804846

Details Produktdaten:
5MC25472QS2

Novaluna®S,2x35/49/80W,T16,EVG,PMMA



Technische Detailbeschreibung

Kenndaten
- Produkttyp: Langfeldleuchte
- Familie: Novaluna® S
- Bestell-Nr.: 5MC25472QS2

Approbation
- Schutzart: IP20
- Schutzklasse: SK I (Schutzerdung)
- Schutzzeichen: F
- Prüfzeichen: CE, ENEC 10, VDE

Lichttechnik | Bestückung | Vorschaltgerät

Komponente 1

Lichttechnik:
- Lichtlenkung: Spiegel-Reflektor
- Abdeckung: Prismenscheibe, durchscheinend
- Entblendung: ELDACON®
- Abstrahlwinkel: breit strahlend
- Symmetrie: symmetrisch strahlend
- Lichtlenkung sekundär: Reflektor
- Abdeckung sekundär: Prismenscheibe, klar
- Lichtaustritt: indirekt/direkt strahlend
- UGR Blickrichtung längs zur Leuchte: < 13
- UGR Blickrichtung quer zur Leuchte: < 13

Bestückung:
- Leuchtmittel: Leuchtstofflampe, 2x T16 35/49/80W
- Fassung: G5
- Zusatz: etaLB ≥ 97%, inkl. Anschlussleitung

Vorschaltgerät:
- Vorschaltgerät: EVG-Multiwatt

Material | Farbe
- Leuchtengehäuse: Alu-Strangpreßprofil, gebürstet und eloxiert, natur
- Abdeckung: Prismenscheibe aus PMMA
- Abdeckung: Prismenscheibe aus PMMA

Montage
- Montageart, Montageort: abgehängte Montage, am Y-Seil-Abhänger
- Anordnung: Einzelanordnung

Elektrischer Anschluss
- Anschluss: Klemme, 3polig, max. 2,5mm²
- Nennspannung: 230V, AC, 230..240V, 50Hz

Abmessung | Gewicht
- Länge: 1499mm
- Breite: 365mm
- Höhe: 33mm
- Gewicht: 6,4kg

Maße:

5MC25472QS2 **Novaluna®S,2x35/49/80W,T16,EVG,PMMA**

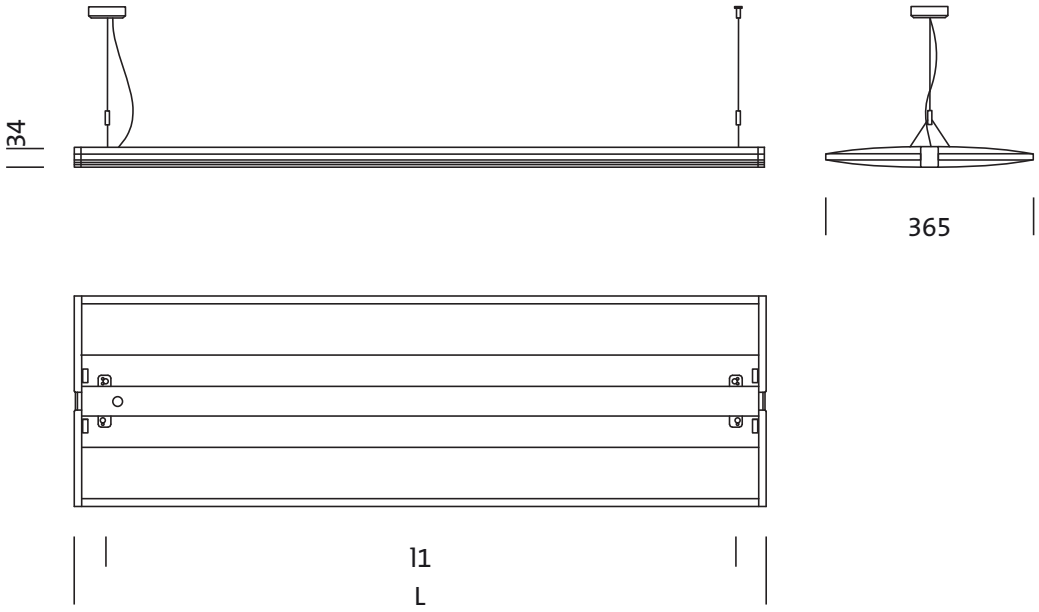

	L	l1
2xT16 28/54W	1199	1098
2xT16 35/49/80W	1499	1398