efector600

ifm electronic

Auswertesysteme

TR7432

Auswerteeinheit für
Temperatursensoren
TR

Prozessanschluss:
G½ A

Kommunikationsschnittstelle: IO-Link
1.0 (COM2-Slave, 38,4 kBaud)

2 Schaltausgänge
4-stellige alphanumerische Anzeige
Messbereich
-40...300 °C / -40...572 °F

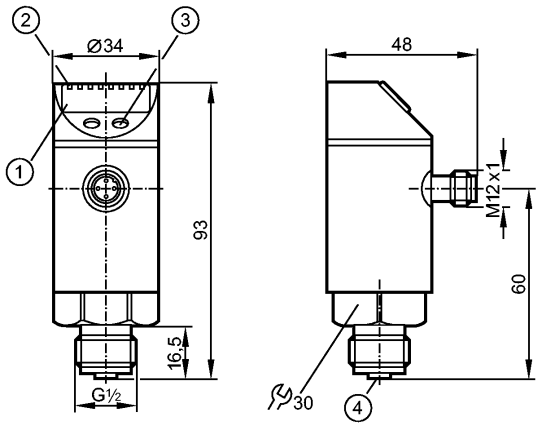

1: 4-stellige alphanumerische Anzeige
2: Status-LEDs
3: Programmiertaste
4: Anschluss für Temperatursensor

CE

Elektrische Ausführung Ausgangsfunktion		DC PNP/NPN 2 x Schließer / Öffner programmierbar
Betriebsspannung	[V]	18...32 DC
Strombelastbarkeit	[mA]	250
Kurzschlussschutz		getaktet
Verpolungsschutz		ja
Überlastfest		ja
Watchdog integriert		ja
Spannungsabfall	[V]	< 2
Stromaufnahme	[mA]	< 50
Einstellbereich		
Schaltpunkt, SP	[°C/°F]	-39,8...300,0 / -39,6...572,0
Rückschaltpunkt, rP	[°C/°F]	-40,0...299,8/ -40,0...571,6
in Schritten von	[°C/°F]	0,1 / 0,1
Genauigkeit		
Schaltausgang	[K]	± 0,3
Anzeige	[K]	± 0,3
Auflösung		
Schaltausgang	[K]	0,1
Anzeige	[K]	0,1
Temperatureinfluss (pro 10 K)		0,1
Bereitschaftsverzögerungszeit	[s]	1

TR7432

Umgebungstemperatur	[°C]	-25...70
Lagertemperatur	[°C]	-40...85
Schutzart, Schutzklasse		IP 67, III
Isolationswiderstand	[MΩ]	> 100 / 500 V DC
Schockfestigkeit		DIN IEC 68-2-27:50 g (11 ms)
Vibrationsfestigkeit		DIN EN 60068-2-6:20 g (10...2000 Hz)
EMV		EN 61000-4-2 ESD: 4 kV CD / 8 kV AD EN 61000-4-3 HF gestrahlt: 10 V/m EN 61000-4-4 Burst: 2 kV EN 61000-4-5 Surge: 0,5 / 1 kV EN 61000-4-6 HF leitungsgebunden: 10 V
Gehäusewerkstoffe		V2A (1.4301); V2A (1.4305); EPDM/X (Santoprene); PC (Makrolon); PBT (Pocan); FPM (Viton)
Anzeige		Anzeigeeinheit 2 LED grün Schaltzustand 2 LED gelb Messwerte 4-stellige alphanumerische Anzeige Programmierung 4-stellige alphanumerische Anzeige
Anschluss		M12-Steckverbindung; Kontakte vergoldet

Anschlussbelegung



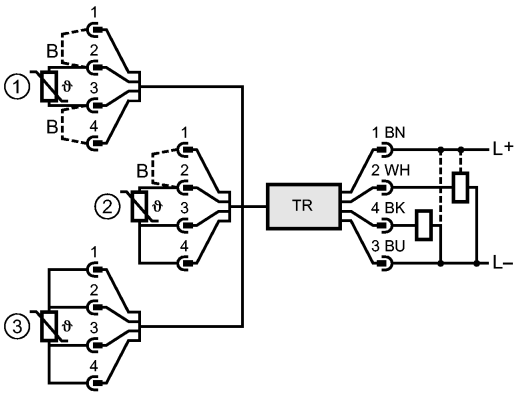

1: Zweileiter-Messfühler
2: Dreileiter-Messfühler
3: Vierleiter-Messfühler
B: Brücke