Arbeitsplatzleuchte PARA.MI
MFTL 102 R

113150000-00643780

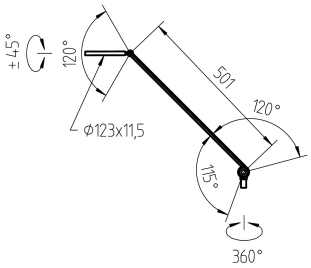

CEE 7/XVI

BS 1363

NEMA 1-15P

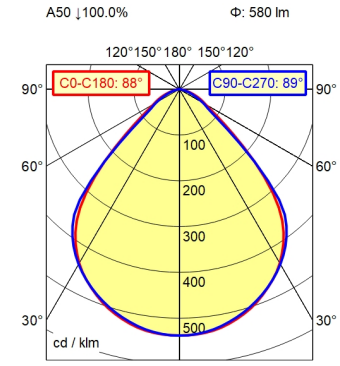

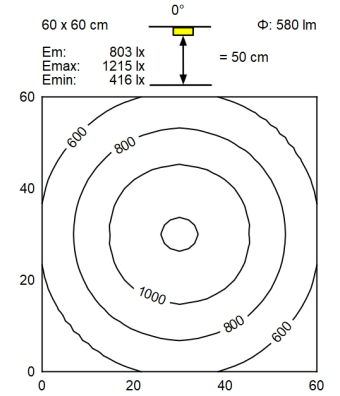

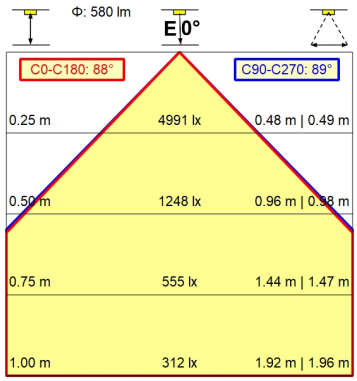

Bestückung	LED
Betriebsgerät	Elektronischer Steckertransformator
Anschlusswerte	100 - 240 V; AC; 50 Hz; 60 Hz
Leistungsaufnahme	ca. 7 W
Lichtstrom	ca. 580 lm
Leuchtenlichtausbeute [1)]	ca. 96 lm/W
Lichtart/-farbe	warmweiß
Farbtemperatur	ca. 3.000 K
Farbwiedergabe	Ra > 90; R9 > 50
Lichtverteilung	direkt; symmetrisch
Direktanteil	ca. 100 %
Ausstrahlungswinkel	90°
Farbtoleranz	< 3 SDCM
Entblendung	Kunststoffreflektor
Schutzklasse	II mit Steckernetzteil, III ohne Steckernetzteil
Technik	stufenlos dimmbar; ,
Schalter	Drucktaster
Gehäuse	Aluminium; lackiert; silber
Abdeckung	klar (farblos); Kunststoff
Gestänge	silbermetallic
Gewicht	ca. 1 kg
Netzanschlussleitung	ca. 3 m; Netzstecker; CEE 7/XVI; BS 1363; NEMA 1-15P
Befestigung	Adapter (Zubehör); Zapfen16; Tischfuß (Zubehör); Tischklemme (Zubehör)
Besonderheiten	Abschaltautomatik einstellbar; Einschaltverhalten bei Netzwiederkehr einstellbar; Bedientaste im Leuchtenkopf

Technische Änderungen und Irrtümer vorbehalten. Abbildungen können vom Orginal abweichen.
Lichttechnische und elektrotechnische Werte können durch Bauteiltoleranzen abweichen.

www.waldmann.com
© 16/01/2023 H.Waldmann GmbH & Co. KG

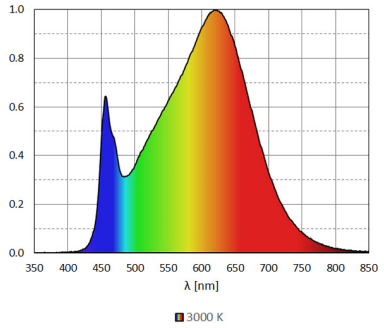

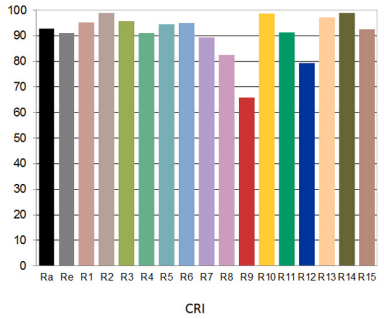

1) Bei Leuchten mit separatem Betriebsgerät bezieht sich die Lichtausbeute auf den Leuchtenkopf ohne Betriebsgerät.

© 16/01/2023 H.Waldmann GmbH & Co. KG