Technisches Datenblatt/Technical Data Sheet

WERMA SIGNALTECHNIK

Benennung/Description

Dauerleuchte
Perm. Beacon

Artikel-Nummer
Material number

209 #00 00

Ausdruck ist nur zur Information und wird bei Änderung nicht berücksichtigt. / This printed copy is for information only and is subject to alteration.

Bestell-Nr. / order no.

209 #00 00 12 - 230 V AC/DC ca. 66 g

1 = RD 2 = GN 3 = YE 4 = CL 5 = BU

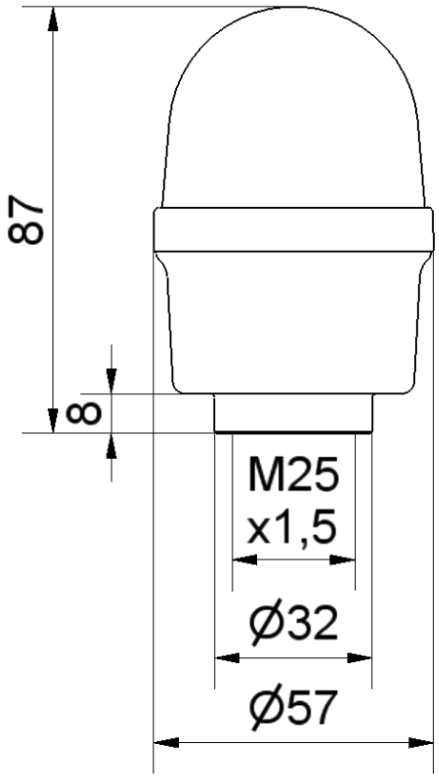

WERMA Signaltechnik GmbH + Co. KG · Dürbheimer Str. 15 · D-78604 Rietheim-Weilheim
Phone +49(0)7424 9557-0 · Fax +49(0)7424 9557-44 · info@werma.com

Elektrische Daten		**Electrical specifications**	
Einschaltdauer	100 % ED	Duty cycle	100 %
Lebensdauer	Leuchtmittelabhängig	Life duration	dependent on illuminant
Spannungsbereich	12 - 230 V ± 10 %	Voltage range	12 - 230 V ± 10 %
Mechanische Daten		**Mechanical specifications**	
Anschluss	CAGE CLAMP®-Technik bis 2,5mm² eindrähtig	Connection	CAGE CLAMP®-Technology up to 2,5mm² single wire
Befestigung	Rohrmontage	Fixing	Tube mounting
Dichtung	Vorhanden	Seal	Available
Einbaulage	Kalotte nach oben	Installation position	Dome facing upwards
Fassung	B15d (Bajonett)	Socket	B15d (bayonet)
Kabeleinführung	Durchgangsloch, Kabeldurchmesser max. 10 mm	Cable entry	Through hole, cable diameter max. 10 mm
Lampe	max. 7 W	Bulb	max. 7 W
Schutzart	IP65 in montiertem Zustand	Protection rating	IP65 when mounted
Temperatur	-20° ... +50 °C	Temperature	-20° ... +50 °C
Umgebungsbedingungen	Verschmutzungsgrad 3, U_i = 250V; U_{imp} = 2.500V; oder Überspannungskategorie II	Environmental conditions	Pollution degree 3, U_i = 250V, U_{imp} = 2.500V; or Overvoltage category II
Werkstoff Gehäuse	PA-GF	Material housing	PA-GF
Werkstoff Kalotte	PC	Material dome	PC
Werkstoff Sockel	PA-GF	Material base	PA-GF
Sonstige Daten		**Other specifications**	
Besonderheiten	CAGE CLAMP® ist ein eingetragenes Warenzeichen der WAGO Kontakttechnik GmbH.	Characteristics	CAGE CALMP® is a registered trade mark of WAGO Kontakttechnik GmbH.
Hinweis	Alle Angaben beziehen sich auf U_{nenn} und Raumtemperatur. Die Hinweise der Montageanleitung sind zu beachten.	Note	All specifications refer to U_{nom} and room temperature. The advice contained in the installation instruction is to be observed.
Vorschriften	Die zutreffenden EU-Richtlinien werden erfüllt.	Regulations	Conforms to current EU Directives.
Zulassung		Approval	