Invego Square W2 AM16L/350-940 1G1 ET

TOC: 7388240

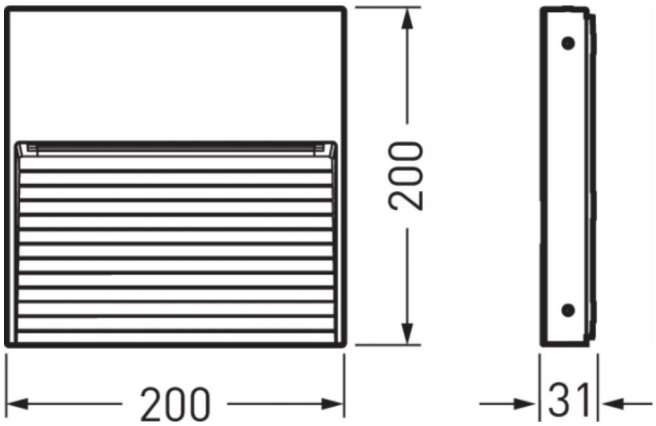

Produktmerkmale und Kenndaten

Leuchtentyp	Designorientierte, sehr flache Aufbau- oder Einbauleuchte für abgestimmte Beleuchtungskonzepte im Innen und Außenbereich.
Anschlussleistung	9,70 W
Leistungsfaktor	0,90
Farbtemperatur	4.000 K
Bemessungslichtstrom	338 lm
Lichtausbeute	34 lm/W
LED-Lebensdauer	L80 (25 °C) = 50.000 h
Farbwiedergabeindex	90
Farbtoleranz	3 SDCM
Photobiologische Klasse	Gruppe 1 - geringes Risiko
Leuchtenfarbe	DB703 Anthrazit
Leuchtenkörper	Leuchtenkörper aus Aluminium-Druckguss. Abdeckscheibe aus gehärtetem Glas. Hohe Schlagfestigkeit.
Elektrische Ausführung	Mit elektronischem Betriebsgerät, schaltbar.
Stoßspannungsfestigkeit (Differential Mode)	1 kV
Stoßspannungsfestigkeit (Common Mode)	2 kV
Anschlussart	Steckklemme
Bemessungsfrequenz	50/60 Hz
Bemessungsspannung	220 - 240 V
Klirrfaktor (THD) < %	10 %
Schutzart	IP65
Schutzklasse	I
Schlagfestigkeit IK	IK08
Umgebungstemperatur	25 °C
Max. Leuchten an B10	31
Max. Leuchten an B16	50
Max. Leuchten an C10	52
Max. Leuchten an C16	85
Länge-Netto	200 mm
Breite-Netto	200 mm
Höhe-Netto	30 mm
Einbaulänge	217 mm
Einbaubreite	217 mm
Einbauhöhe	121 mm
Gewicht	1,9 kg

Alle technischen Daten sowie Gewichts- und Maßangaben sind sorgfältig erstellt. Irrtum vorbehalten. Produktabbildungen sind beispielhaft und können vom Original abweichen. Änderungen, die dem Fortschritt dienen, behalten wir uns vor.

Lichtverteilungskurven

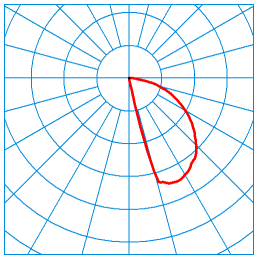

Invego Square W2 AM16L/350-940 1G1
TX120569

C0 - C180
C90 - C270

DIN 5040: A30
UTE: 1,00 G
CEN Flux Code: 37 73 94 100 100 0 0 0 0

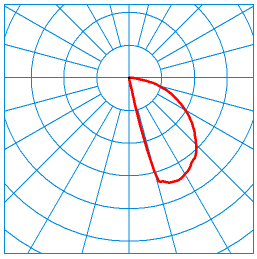

Invego Square W2 AM16L/350-940 1G1 + Square W2 BE
TX120567

C0 - C180
C90 - C270

DIN 5040: A30
UTE: 1,00 G
CEN Flux Code: 37 73 94 100 100 0 0 0 0

Lieferbares Zubehör

	Material	Bezeichnung
	Invego Square W2 BE 7389300	Eingießgehäuse mit Befestigungsset zum flächenbündigen Einbau der Invego Wandleuchte Square W2

Ausschreibungstext

Designorientierte, sehr flache Aufbau- oder Einbauleuchte für abgestimmte Beleuchtungskonzepte im Innen und Außenbereich. Leuchte in quadratischer Bauform. Zur Anbaumontage oder mittels separat zu bestellendem Zubehör (Invego...BE Beton-Eingießgehäuse mit Befestigungsset) zum flächenbündigen Einbau im Innen- und Außenbereich. Bemessungslichtstrom 338 lm, Bemessungsleistung 9,70 W, Leuchten-Lichtausbeute 34 lm/W. Lichtfarbe neutralweiß, ähnlichste Farbtemperatur (CCT) 4000 K, allgemeiner Farbwiedergabeindex (CRI) R_a > 90. Farborttoleranz (initial MacAdam) ≤ 3 SDCM, Mittlere Bemessungslebensdauer L_{80} (t_q 25 °C) = 50.000 h. Leuchtenkörper aus Aluminium-Druckguss. Abdeckscheibe aus gehärtetem Glas. Hohe Schlagfestigkeit. Farbe Leuchtenkörper anthrazit, ähnlich DB 703, pulverbeschichtet (DB 703). Maße (L x B): 200 mm x 200 mm, Leuchtenhöhe 30 mm. Schutzklasse (EN 61140): I, Schutzart (DIN EN 60529): IP65, Stoßfestigkeitsgrad nach IEC 62262: IK08. Gewicht: 1,9 kg. Mit elektronischem Betriebsgerät, schaltbar. Das Betriebsgerät ist entsprechend der Ökodesign-Anforderungen (VO (EU) 2019/2020) austauschbar. Das Produkt erfüllt die grundlegenden Anforderungen der anwendbaren EU-Richtlinien und des Produktsicherheitsgesetzes und trägt die CE-Kennzeichnung.

EPREL ID

E: PCB2124-940S

Alle technischen Daten sowie Gewichts- und Maßangaben sind sorgfältig erstellt. Irrtum vorbehalten. Produktabbildungen sind beispielhaft und können vom Original abweichen. Änderungen, die dem Fortschritt dienen, behalten wir uns vor.