Onplana D11 CDP19 4000-830 ETDD 01

TOC: 6982351

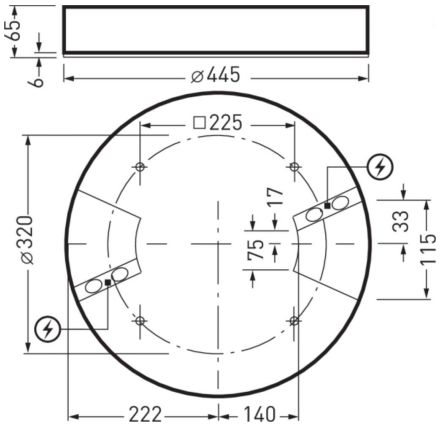

Produktmerkmale und Kenndaten

Leuchtentyp	Rundes LED-Anbau-Downlight, Aufbauhöhe 65 mm.
Montageart	Anbau
Leuchtenoptik	Mit Primärreflektor und hocheffizienter Mikroprismatik CDP.
Anschlussleistung	29 W
Leistungsfaktor	0,95
Farbtemperatur	3.000 K
Bemessungslichtstrom	3.600 lm
Lichtausbeute	124 lm/W
Austauschbarkeit Lichtquelle	Ja - austauschbar
LED-Lebensdauer	L80 (25 °C) = 70.000 h L85 (25 °C) = 50.000 h
Farbwiedergabeindex	80
Farbtoleranz	3 SDCM
Photobiologische Klasse	Gruppe 1 - geringes Risiko
Leuchtenfarbe	RAL9016 Verkehrsweiß
Leuchtenkörper	Leuchtenkörper aus Aluminiumdruckguss.
Elektrische Ausführung	Mit elektronischem Betriebsgerät, digital dimmbar (DALI).
DALI-2-Standard EN 62386	Ja
Anschlussart	Steckklemme
Touch-Dim-fähig	Ja
Dimmbereich	1 - 100 %
Monitoring Ready	Auf Anfrage
Bemessungsfrequenz	50/60 Hz
Bemessungsspannung	220 - 240 V
Klirrfaktor (THD) < %	14 %
Schutzart	IP40
Schutzart Raumseitig	IP40
Schutzklasse	I
Schlagfestigkeit IK	IK06
Glühdrahtbeständigkeit	650 °C
Umgebungstemperatur	-20 - 25 °C
Max. Leuchten an B10	32
Max. Leuchten an B16	50
Max. Leuchten an C10	50
Max. Leuchten an C16	85
Höhe-Netto	65 mm
Außendurchmesser	445 mm
Gewicht	4,6 kg

Alle technischen Daten sowie Gewichts- und Maßangaben sind sorgfältig erstellt. Irrtum vorbehalten. Produktabbildungen sind beispielhaft und können vom Original abweichen. Änderungen, die dem Fortschritt dienen, behalten wir uns vor.

Lichtverteilungskurven

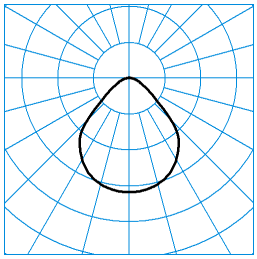

Onplana D11 CDP19 4000-830 01
TX054998

UGR I = 19,4
UGR q = 19,4
DIN 5040: A50
UTE: 1,00 C
CEN Flux Code: 63 89 97 99 100 27 64 82 1

C0 - C180
C90 - C270

Lieferbares Zubehör

	Material	Bezeichnung
	Onplana D11 ZS 5075/2000 01 6984500	3-Punkt Seilaufhängung mit transparenter Netzzuleitung und weißer Deckenanschlussdose.
	Onplana D11 ZIP54 01 6987600	Zubehör-Set zur Erreichung der Schutzart IP 54 bei Deckenanbau. Speziell für Leuchten der Baureihe Onplana D11.

Ausschreibungstext

Rundes LED-Anbau-Downlight, Aufbauhöhe 65 mm. Für die Wand- und Deckenmontage. Mit Primärreflektor und hocheffizienter Mikroprismatik CDP. Mit vorwiegend direkt strahlender Lichtstärkeverteilung. Erhöhter Beleuchtungskomfort durch dekorative Deckenaufhellung. Blendungsbewertung nach UGR-Standard Tabellenverfahren mit Einstufung < 19 bei Reflexionswerten 80/60/30. Harmonische Lichtwirkung durch gleichmäßig ausgeleuchteten Lichtaustritt. Bemessungslichtstrom 3600 lm, Bemessungsleistung 29,00 W, Leuchten-Lichtausbeute 124 lm/W. Lichtfarbe warmweiß, ähnlichste Farbtemperatur (CCT) 3000 K, allgemeiner Farbwiedergabeindex (CRI) R_a > 80. Farborttoleranz (initial MacAdam) ≤ 3 SDCM, Mittlere Bemessungslebensdauer L80(t_q 25 °C) = 70.000 h, mittlere Bemessungslebensdauer L85(t_q 25 °C) = 50.000 h. Die Lichtquelle ist entsprechend der Ökodesign-Anforderungen (VO (EU) 2019/2020) austauschbar. Leuchtenkörper aus Aluminiumdruckguss. Leuchtenkörper weiß strukturlackiert (RAL 9016). Außenmaße Deckenring Ø 445 mm, Leuchtenhöhe 65 mm. Zulässige Umgebungstemperatur (ta): -20 °C - +25 °C. Schutzklasse (EN 61140): I, Schutzart (DIN EN 60529): IP40, Stoßfestigkeitsgrad nach IEC 62262: IK06, Prüftemperatur Glühdrahttest gemäß IEC 60695-2-11: 650 °C. Gewicht: 4,6 kg. Mit Anschlussklemme bis 2,5 mm, Zugentlastung und Netzweiterleitung. Mit elektronischem Betriebsgerät, digital dimmbar (DALI). Betriebsgerät gemäß DALI-2-Standard (EN 62386). Leuchte mittels Tastfunktion über DALI-Steuerklemmen schalt- und dimmbar (Touch DIM). Das Betriebsgerät ist entsprechend der Ökodesign-Anforderungen (VO (EU) 2019/2020) austauschbar. Die Leuchte kann auf Anfrage mit der Funktionalität Monitoring ready (MOR) ausgestattet werden. Das Produkt erfüllt die grundlegenden Anforderungen der anwendbaren EU-Richtlinien und des Produktsicherheitsgesetzes und trägt die CE-Kennzeichnung. Zusätzlich ist die Leuchte durch eine unabhängige Prüfstelle ENEC-zertifiziert.

EPREL ID

C: 85401311

Alle technischen Daten sowie Gewichts- und Maßangaben sind sorgfältig erstellt. Irrtum vorbehalten. Produktabbildungen sind beispielhaft und können vom Original abweichen. Änderungen, die dem Fortschritt dienen, behalten wir uns vor.