INSTRUCTION

Toledo Flat
901487.002

RZB LIGHTING

~ 220 - 240 V 50/60 Hz IP 20, IP 54 IK06

2 x 1,5 mm²

1,50 mm²

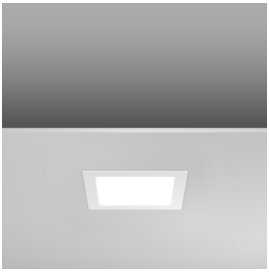

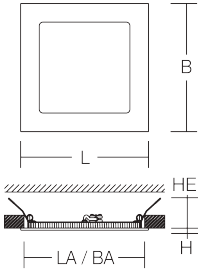

[mm]	[mm]		P		
L 225, B 225, H 3	LA 208, BA 208, HE 29-56, S 1-20	LED	1 x 14,1 W		

Φ [lm]	P [W]	EEK	EEK	
1650	17	A+	A+	660 g

CCT [K]	CRI				
3000	80				

I_{max} T50 I_{max}/2	B10 [St.]	B16 [St.]	C10 [St.]	C16 [St.]
7 A / 100 µs	32	51	32	51

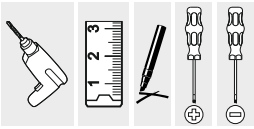

DIN EN 61340-5-1

EN 12464
EN 13201

EN 12464
EN 13201

EN 12464

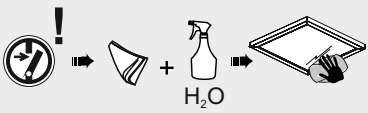

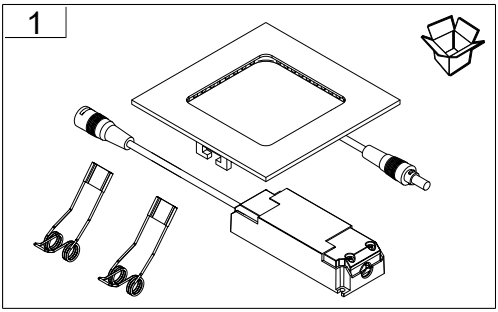
1

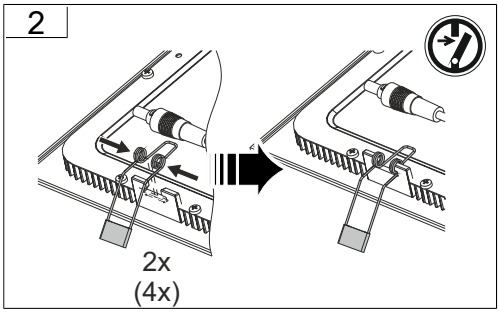
2
2x
(4x)

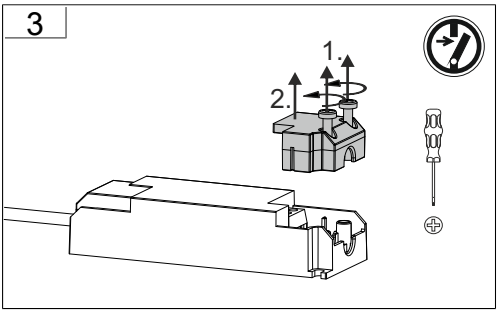
3
1.
2.

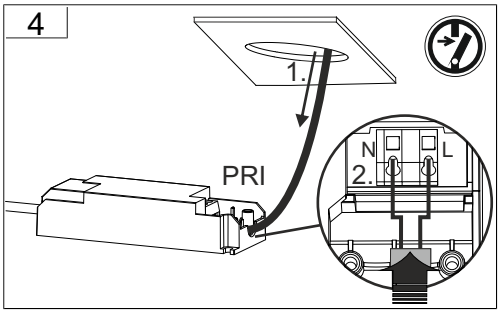
4
1.
PRI
N
L
2.

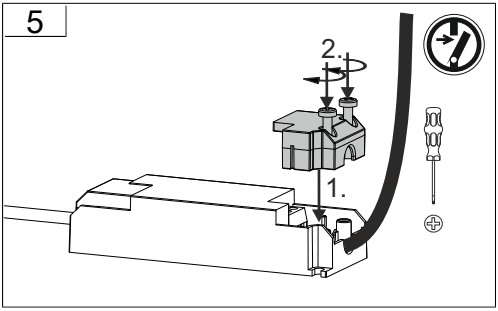
5
2.
1.

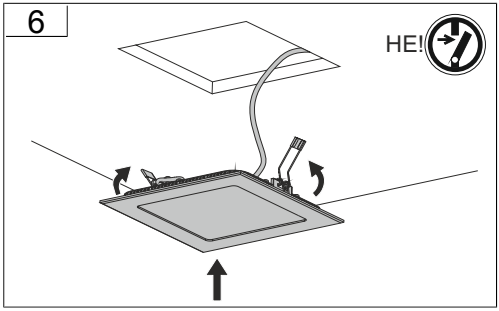
6
HE!

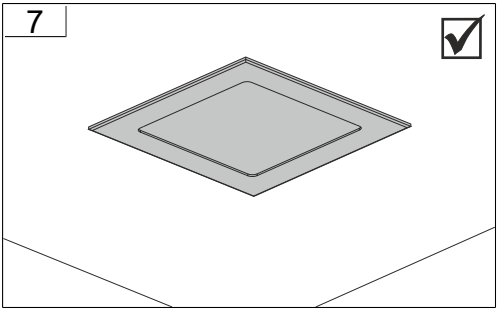
7

Bei Fragen zu unseren Symbolen, besuchen sie folgende Webseite:

If you have any questions about our signs, visit the following website:

www.rzb.de/fileadmin/assets/downloads/PDF/RZB_Symbolklaerung.pdf

IP 20

IP 54

oberhalb der Decke IP 20
above ceiling IP 20

unterhalb der Decke IP 54
below the ceiling IP 54

		[mm]	
	982140.002	L 225, B 225, H 55	0,84 kg
	982503.002	L 230, B 230, H 60	135 g

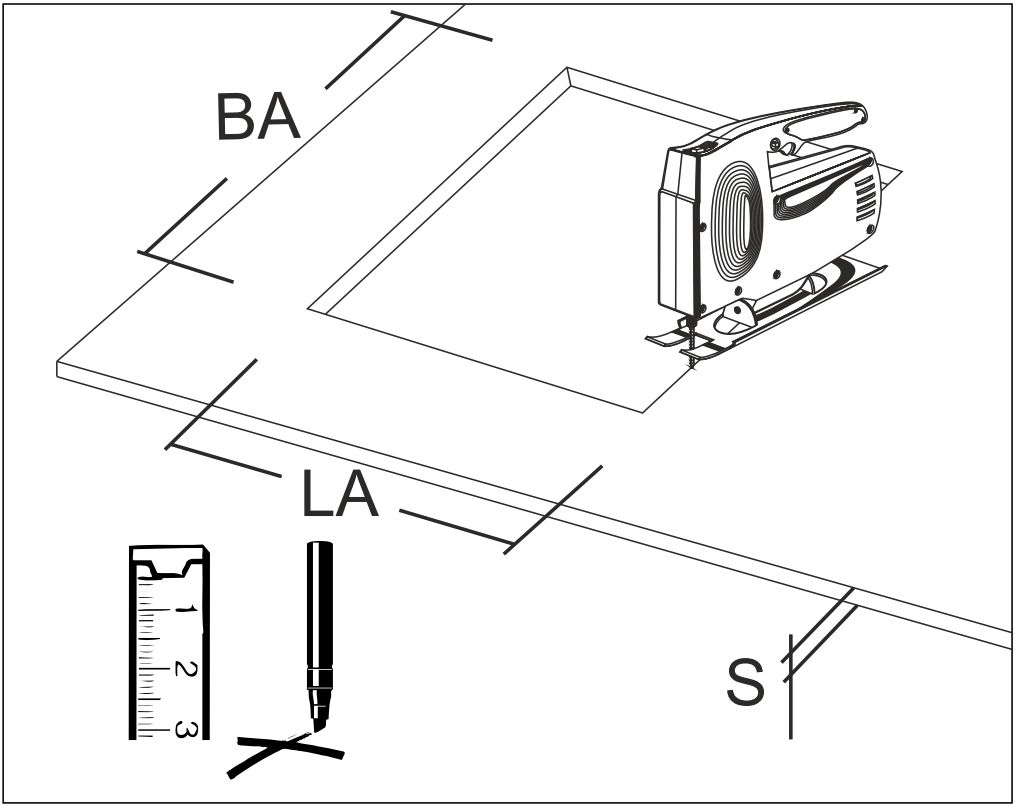

RZB - Rudolf Zimmermann, Bamberg GmbH
Rheinstraße 16
96052 Bamberg
Telefon: 0951/7909-0
Telefax: 0951/7909-198
E-mail: info@rzb-leuchten.de