ER-AP 100 F

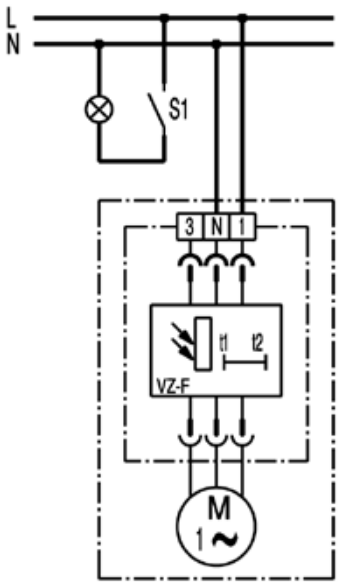

S1 Ein (nach ca. 50 s)

Schaltungsvariante

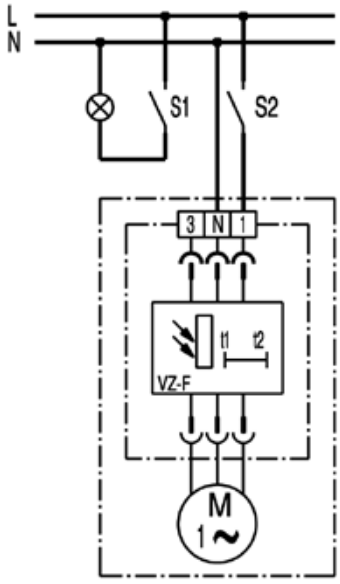

S1 Ein (nach ca. 50 s).

er Ventilator kann zusätzlich mit Schalter S2 unabhängig von der Raumbeleuchtung abgeschaltet werden.