INSTRUCTION

41-2017

Vortex

911409.004.1.76

RZB LIGHTING

IP 20 | 220 - 240 V / 0/50/60 Hz | LED | 4 x 1,5 mm² | 1,50 mm²



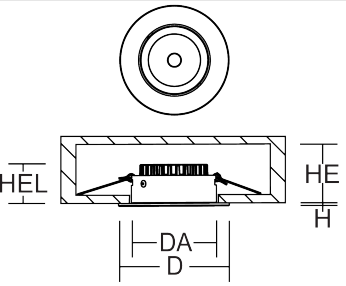

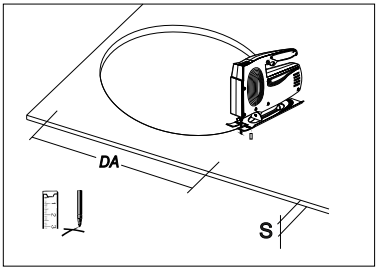

911409.004.1.76	D 80, H 2, HE 69-93	DA 68, HE 69-93, HEL 28-56, S 1-25 mm	LED	9 W	11 W	250 g

Φ	EEK_{LED}	EEK	CRI	CCT
900 lm	A+	A+	80	4000K

B10	B16	I max / I max/2 / T50
80	130	5 A





Die Leuchte darf nur mit ihren vollständigen Schutzabdeckungen betrieben werden.
The luminaire must be used with its complete protective covers only.

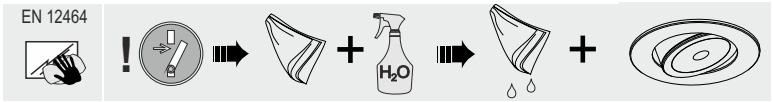

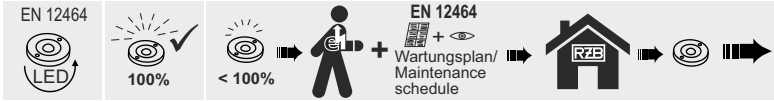

RZB
Rudolf Zimmermann, Bamberg GmbH
Rheinstraße 16
D-96052 Bamberg
Deutschland
Telefon +49 951/79 09-0
Telefax +49 951/79 09-198
www.rzb.de
info@rzb-leuchten.de

1

DALI

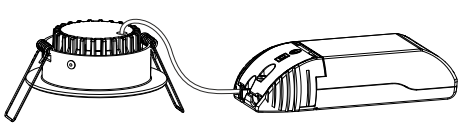

2

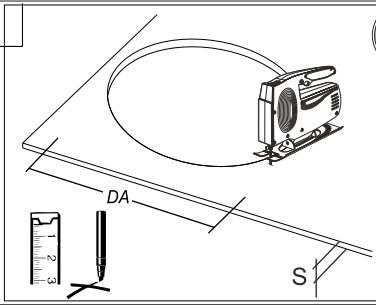

3

DALI

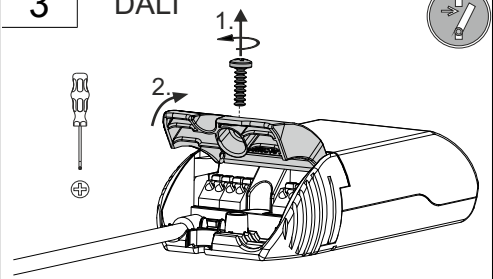

4

PRI DALI

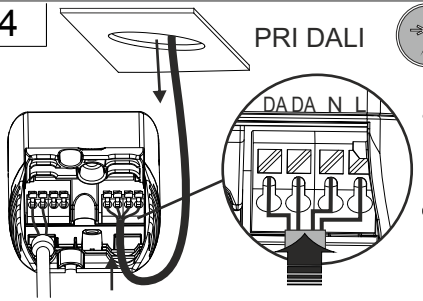

5

DALI

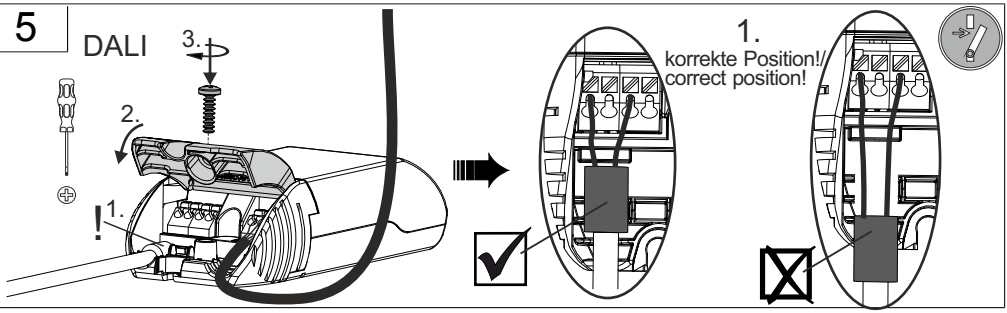

6

DALI

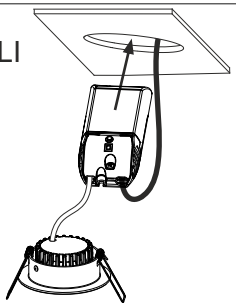

7

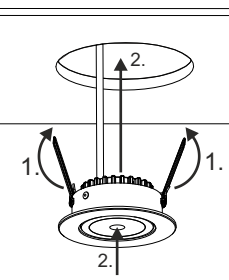

8a

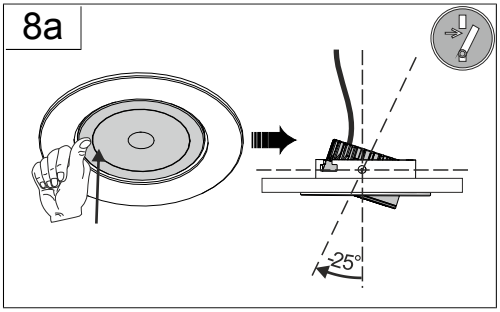

8b

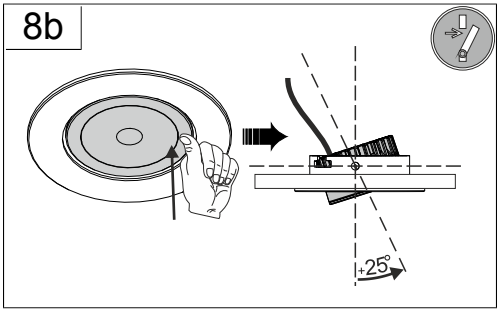

9

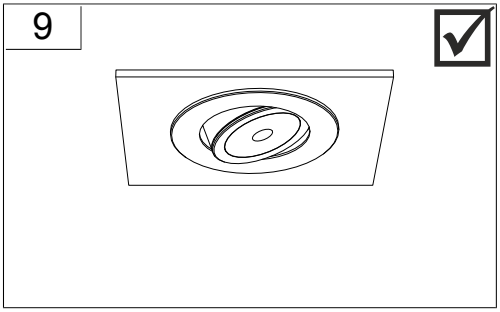

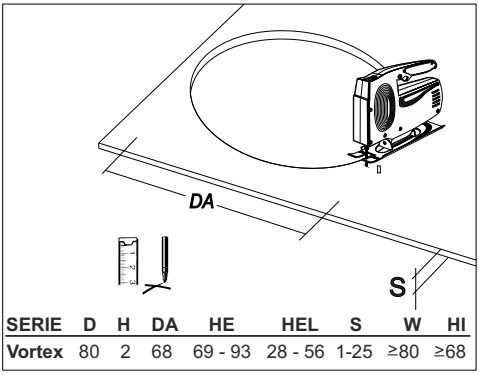

SERIE	D	H	DA	HE	HEL	S	W	HI
Vortex	80	2	68	69 - 93	28 - 56	1-25	≥80	≥68

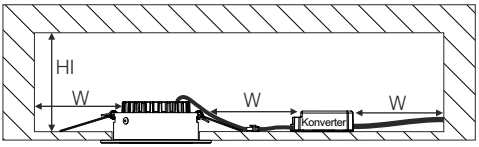

! Einbautiefe ist abhängig von der Deckenstärke! / Mounting depth depends on ceiling strength!

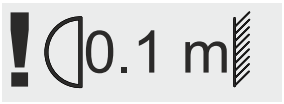

Der Abstand zu beleuchteten Gegenständen muss mindestens 0.1 m betragen!
The distance to the direct illuminated objects must be at least 0.1 m!

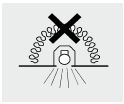

Leuchte ist nicht geeignet zur Abdeckung mit Isoliermaterial!
Luminaire is not suitable for covering with insulating material!

DIN 4844



Vor Wartung oder Reparatur freischalten/
power off before maintenance or repair