DATENBLATT

Ersatzkit für Alu Eck-Profil 2 grau TP/OP

Zubehör für Alu Eck-Profil 2 TP/OP



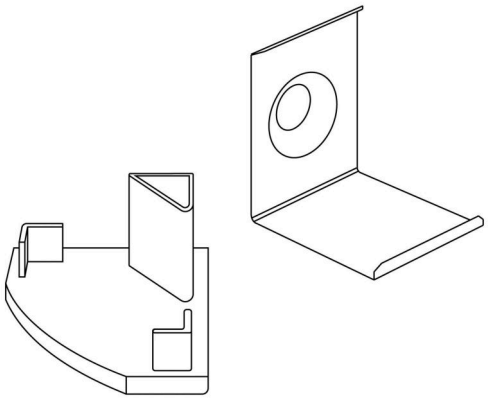

Artikelnummer	5011146809
GTIN	4044538063867

SICHERHEITSEIGENSCHAFTEN

RoHS	ja

MAßE UND GEWICHT

Länge	18,8 mm
Breite	18,5 mm
Höhe	12 mm
Gewicht	11 g

MATERIAL UND FARBE

Werkstoff	Polycarbonat/Blech
Farbe	grau

SONSTIGE EIGENSCHAFTEN

Art des Zubehörs/Ersatzteils	Endkappen, Befestigungsclips
Entsorgung	kommunaler Wertstoffhof bzw. regionale Bestimmungen

LIEFERUMFANG

Im Lieferumfang enthalten	Endkappen, Befestigungsclips
Zubehör	ja
Ersatzteil	ja

Eine Haftung für die von uns gelieferte Ware ist jedoch bei Vorliegen von natürlicher Abnutzung, Verschleiß sowie Verbrauch, insbesondere bei Betriebsmitteln LEDs etc. grundsätzlich ausgeschlossen und zwar auch dann, wenn diese bei Lieferung bereits mit der Ware verbunden sind. Angaben zur durchschnittlichen Lebensdauer und Lichtfarben dienen nur der Orientierung, sind unverbindlich und stellen keine Beschaffenheitsvereinbarung dar. Technische und gestalterische Änderungen im Zuge stetiger Produktentwicklungen vorbehalten. nobilé AG – Wächtersbacher Str. 78 - 60386 Frankfurt/M. Germany - www.nobile.de