III

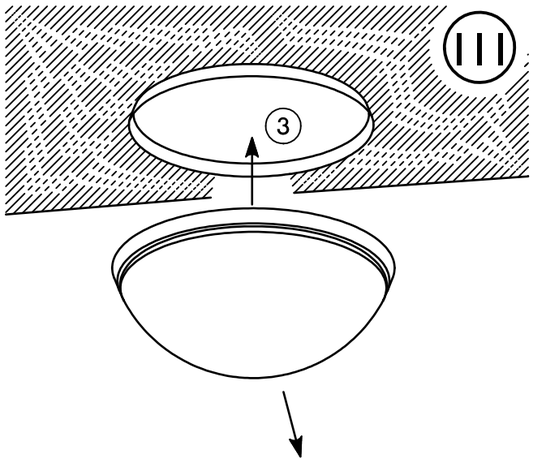

RIDI

DR–RK 440 ES
Montageanleitung

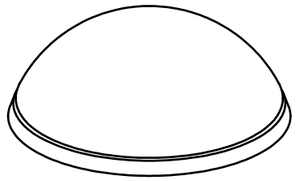

RIDI Leuchten GmbH
Hauptstrasse 31-33
D-72417 Jungingen
Tel.: 07477/872-0
Fax: 07477/872-48
eMail: info@ridi.de
Internet: www.ridi.de

19/07 0008693

I

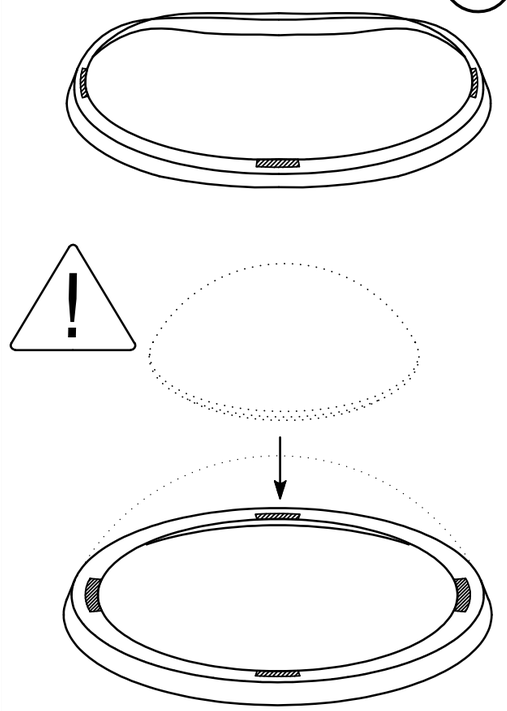

II

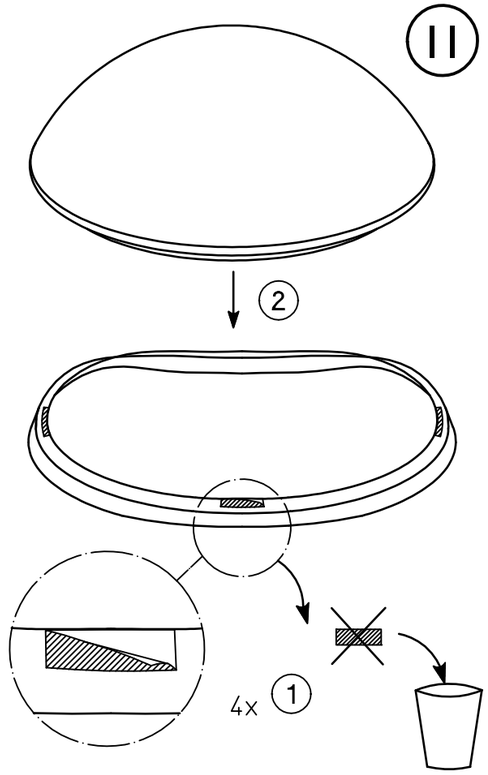

0008693

III

3
RK 440
0000000

RIDI

DR–RK 440 ES
Montageanleitung

RIDI Leuchten GmbH
Hauptstrasse 31-33
D-72417 Jungingen
Tel.: 07477/872-0
Fax: 07477/872-48
eMail: info@ridi.de
Internet: www.ridi.de

19/07 0008693

I

II

2
4x
1
0008693