Bestellbezeichnung	Bestellnummer	EAN Code
OFL 500 LED 5K weiß	EL10523427	4015120523427
OFL 500 LED 5K schwarz	EL10523434	4015120523434



Kurzbeschreibung:

- LED-Strahler im hochwertigen Aluminiumdruckgussgehäuse
- Hochleistungs-LEDs (50 Watt), Lichtfarbe ca. 4500 K weiß
- Einhand-Stecksockelsystem für schnelle und einfache Montage

Technische Daten:

Netzspannung	230 V/50 Hz
Leistungsaufnahme ca.	59.0 W
Für Leuchtmittel	10 LEDs (inklusive)
Lichtfarbe	ca. 4500 K
Zulässige Umgebungstemperatur	-25 °C...+50 °C
Schutzart	IP 54
Schutzklasse	II
Montageart	Wandmontage, inklusive Wandausleger
Gehäusematerial	Aluminium, pulverbeschichtet
Abmessungen ca.	Höhe 192 mm x Breite 268 mm x Länge 1020 mm
Farbwiedergabeindex	80 - 89 Ra
Lichtstrom	ca. 4080 lm
Lichtausbeute (Leuchte)	ca. 46,33 lm/W
Lichtausbeute (Leuchtmittel)	ca. 81,6 lm/W
Lichtstrom (Leuchte)	ca. 2734 lm
Lichtstrom (Leuchtmittel)	ca. 4080 lm

Zubehör

Bestellbezeichnung	Bestellnummer	EAN Code
OFL 500 LED 5K weiß	EL10523427	4015120523427
OFL 500 LED 5K schwarz	EL10523434	4015120523434



Maße in mm

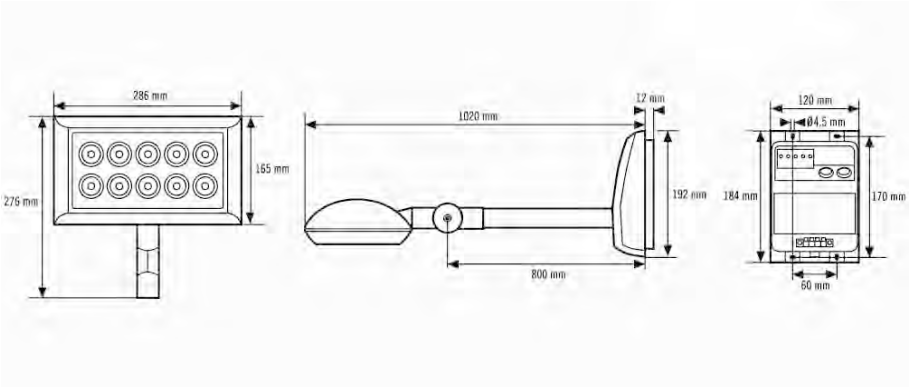

LED Strahler OF Serie und LED Spot OS Serie

LED Strahler OF 120, OFL 120, OF 240, OFL 240, OF 500, OFL 500		LED Spot OS 40, OSL 40, OS 80, OSL 80
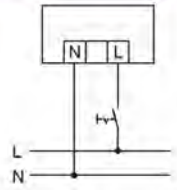	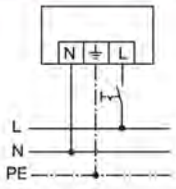	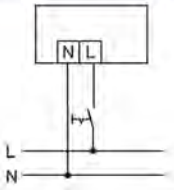
Standardbetrieb mit Ein-/Ausschalter (OF/OFL 120 - 240)	Standardbetrieb mit Ein-/Ausschalter (OF/OFL 500)	Standardbetrieb mit Ein-/Ausschalter