# 230 V INNEN PD-C360i/12 MINI-3M - MASTER

| Bestellbezeichnung | Bestellnummer | EAN Code |
|---|---|---|
| PD-C360i/12 mini-3m opal-matt | EP10427022 | 4015120427022 |






## Kurzbeschreibung:

- Mini-Präsenzmelder mit 360° Erfassungsbereich für die Deckeneinbaumontage
- Reichweite von bis zu 12 m im Durchmesser für den Einsatz in größeren Räumen, Durchgangsbereichen, Büros, Fluren mit Tageslichtanteil
- 16 A Hochleistungsrelais (Wolfram-Vorlaufkontakt)
- Fest hinterlegtes Werksprogramm für eine sofortige Betriebsbereitschaft
- Feste Anschlussleitung von 300 cm Länge

## Technische Daten:

| | |
|---|---|
| Netzspannung | 230 V/50 Hz |
| Leistungsaufnahme ca. | 0,2 W |
| Erfassungsbereich | 360° |
| Reichweite | ca. 12 m im Ø, bei einer Montagehöhe von 3 m |
| Einstellmöglichkeiten | elektronisch über Infrarot-Fernbedienungen Mobil-PDi/MDi und X-REMOTE (separat bestellen) |
| Zulässige Umgebungstemperatur | -10 °C...+50 °C |
| Schutzart | IP 55 |
| Schutzklasse | II |
| Montageart | Deckeneinbaumontage |
| Gehäusematerial | UV-stabilisiertes PE, UV-stabilisiertes Polycarbonat |
| Abmessungen ca. | Höhe 70 mm, Ø 58 mm |
| Einbaumaß | Einbautiefe 45 mm, Einbaulochmaß Ø 25 mm |
| Zuleitung | 300 cm, 4 x 1,00 mm² |
| Lieferumfang | inklusive Linsenmaske, Einbaufederklammern, Einbauklemmring |
| Slave-Eingang | ja |
| Kanal 1 | Beleuchtung |
| Kontakt | Schließer/potenzialbehaftet |
| Schaltleistung | 230 V/50 Hz / (16 A Relais), 2300 W/10 A (cos phi = 1), 1150 VA/5 A (cos phi = 0,5), Kapazitive Last/EVGs max. Einschaltstrom 800 A/200 µs |
| Tastereingang 1 | ja |
| Nachlaufzeit | Impuls/ca. 1 Min. - 30 Min. |
| Lichtmessung | Mischlicht |
| Lichtwert | ca. 5 - 2000 Lux |

## Zubehör

- EM10016011 - Mobil-RCi-M silber
- EM10425509 - Mobil-PDi/MDi silber/blau-metallic
- EP10426063 - PD-C360/8 mini Slave opal-matt
- EP10426070 - PD-C360/12 mini Slave opal-matt
- EP10426391 - Spot-Adapter 51/25 opal-matt
- EP10426988 - RC-Filter/Löschglied

Hinweis: Es können max. 10 "Slave"-Geräte an einen "Master" angeschlossen werden. Die Montageleitungslänge zwischen "Master" und "Slave" sollte 100 m nicht überschreiten.

# 230 V INNEN PD-C360i/12 MINI-3M - MASTER

| Bestellbezeichnung | Bestellnummer | EAN Code |
|---|---|---|
| PD-C360i/12 mini-3m opal-matt | EP10427022 | 4015120427022 |






Maße in mm

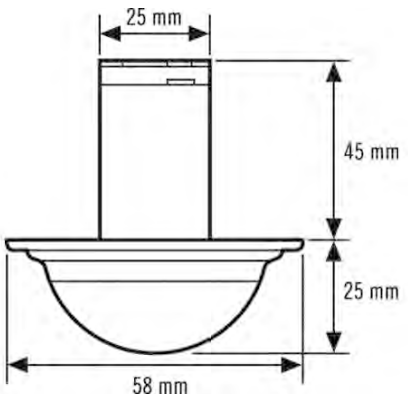


## Präsenzmelder PD-C360i/8 mini - Master, PD-C360i/12 mini - Master

### Kombinierbar mit Slave-Ausführung

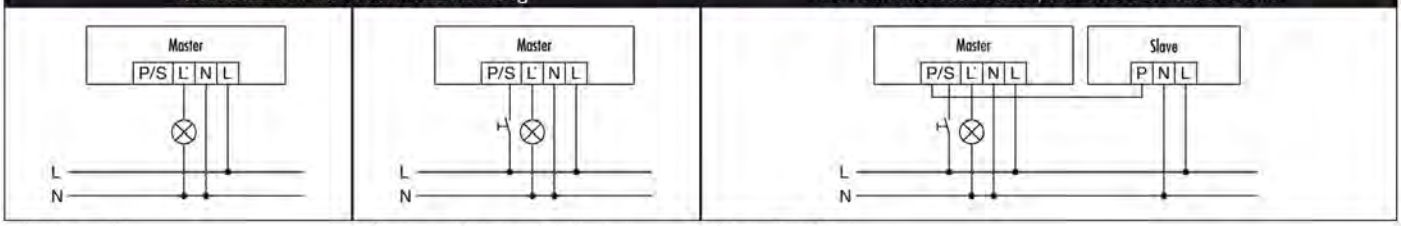


Standardbetrieb

Standardbetrieb mit zusätzlicher Ansteuerung durch Schließtaster. Bei Bedarf kann das Licht durch den Taster manuell ein- bzw. ausgeschaltet werden.

### PD-C360/8 mini Slave, PD-C360/12 mini Slave




Master-Slave-Schaltung:
Das Master-Gerät schaltet angeschlossene Verbraucher je nach eingestellten Parametern. Die Slave-Geräte dienen nur der Präsenzerfassung und geben bei erkannter Bewegung einen Impuls an das Master-Gerät.
**Achtung:** Es können max. 10 Slave-Geräte an ein Master-Gerät angeschlossen werden.

**Hinweis:** Eine Parallelschaltung der Präsenzmelder ist nicht zulässig. Zur Erweiterung des Erfassungsbereiches die zugehörigen Slave-Geräte (Zubehör) nutzen.