INSTRUCTION

26-2017

Toledo Flat 901551.002.1

IP 40 IK06 200 - 240 V / 50/60 Hz LED 2 x 1,5 mm²



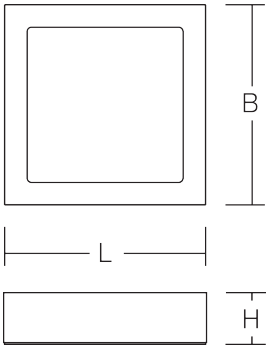

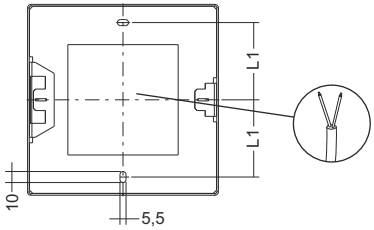

	L1	L2
901551.002.X	40	-
901552.002.X.X	70	-
901553.002.X.X	93	93
901554.002.X.X	120	120

			P	
901551.002.1	L 110, B 110, H 58	LED	4,7 W	632 g

Φ	EEK_{LED}	EEK	CRI	CCT
390 lm	A+	A+	80	4000K

B_{10}	B_{16}	C_{10}	C_{16}
36	57	36	57







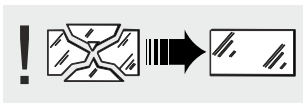

Die Leuchte darf nur mit ihren vollständigen Schutzabdeckungen betrieben werden.
The luminaire must be used with its complete protective covers only.

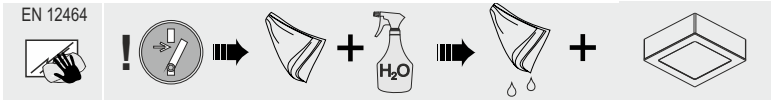



RZB
Rudolf Zimmermann, Bamberg GmbH
Rheinstraße 16
D-96052 Bamberg
Deutschland
Telefon +49 951/79 09-0
Telefax +49 951/79 09-198
www.rzb.de
info@rzb-leuchten.de

1

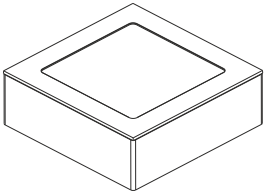

2

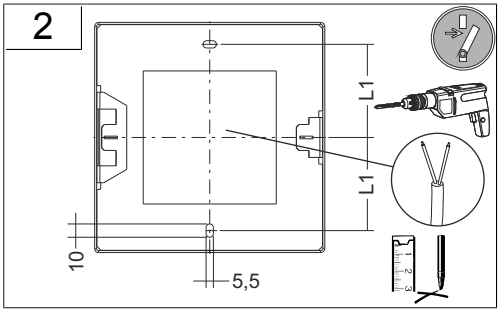

3

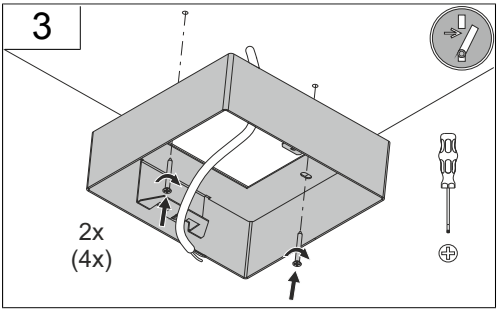

4

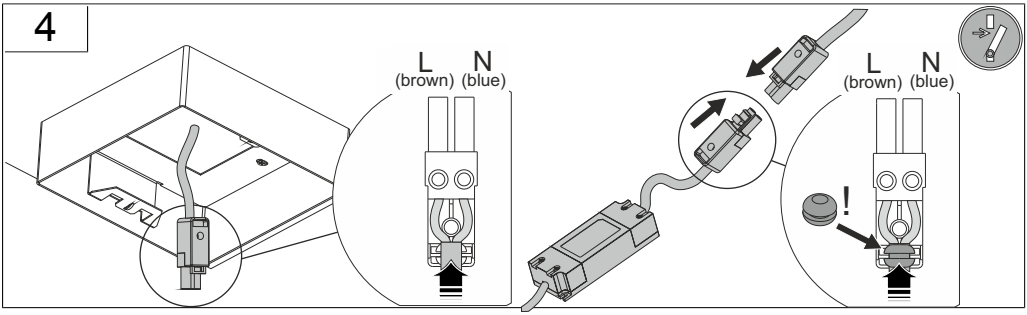

5

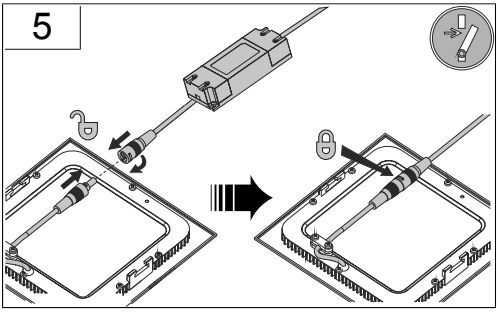

6

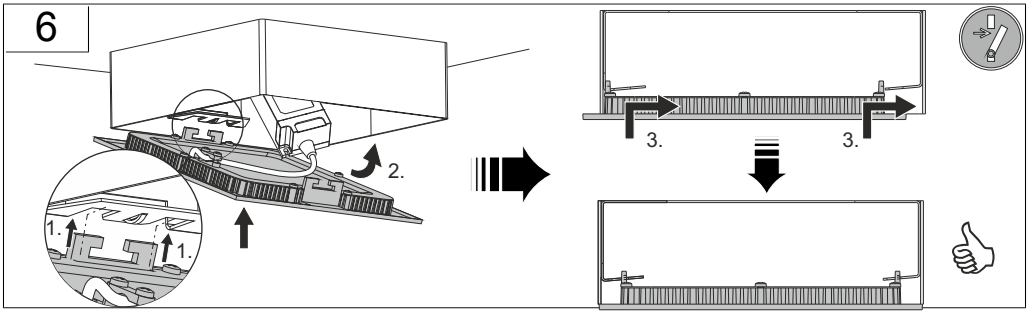

7

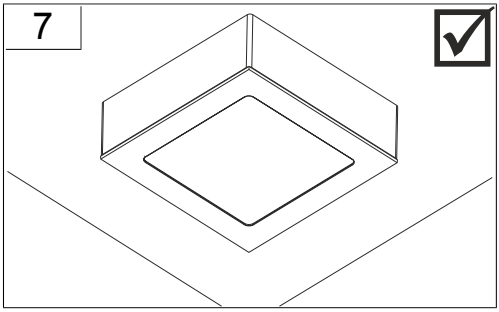

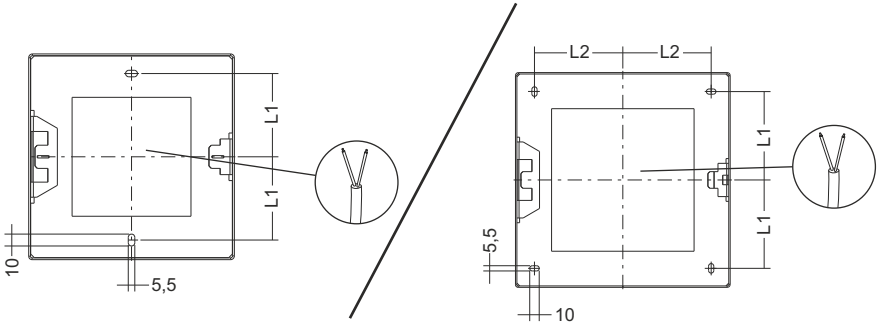

	L1	L2
901551.002.X	40	-
901552.002.X.X	70	-
901553.002.X.X	93	93
901554.002.X.X	120	120