INSTRUCTION

41-2017

Flat Polymero IP44 PC 221153.002.191

IP 43, IP 44 IK10 220 - 240 V / 50/60 Hz LED 3 x 1,5 mm² 2,50 mm²



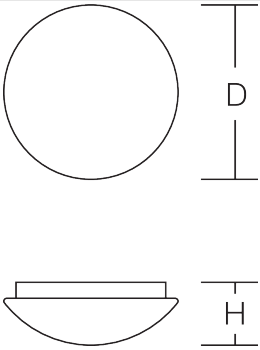

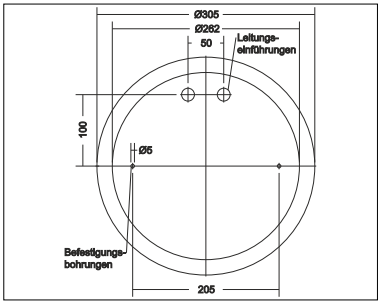

			P	
221153.002.191	D 305, H 115	LED	13,5 W	1,45 kg

Φ	EEK_{LED}	EEK	CRI	CCT
1350 lm	A+	A+	83	3000K

B_{10}	B_{16}	C_{10}	C_{16}	I max / I max/2 / T50
114	182	114	182	0,15 A



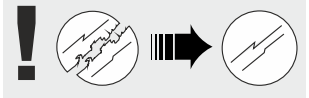

Die Leuchte darf nur mit ihren vollständigen Schutzabdeckungen betrieben werden.
The luminaire must be used with its complete protective covers only.

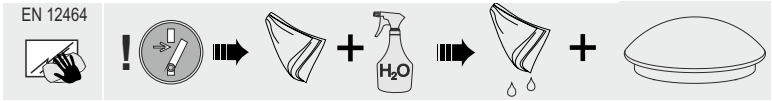



RZB
Rudolf Zimmermann, Bamberg GmbH
Rheinstraße 16
D-96052 Bamberg
Deutschland
Telefon +49 951/79 09-0
Telefax +49 951/79 09-198
www.rzb.de
info@rzb-leuchten.de

1

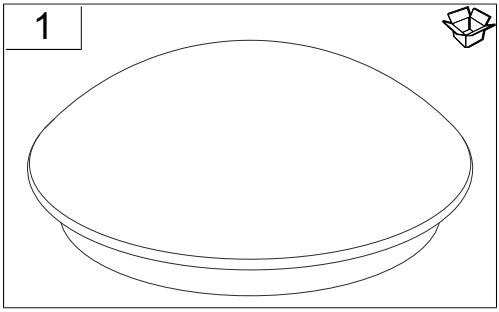

2

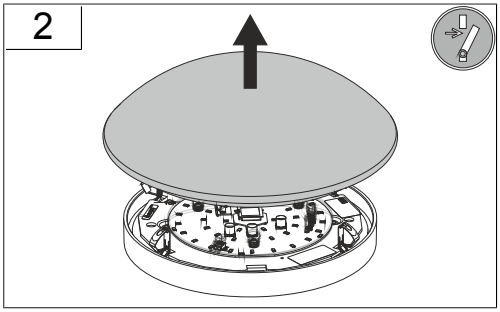

3

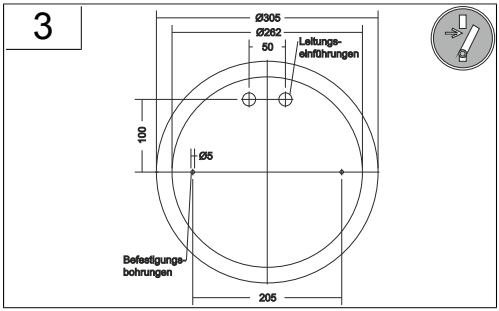
Ø305
Ø262
50
Leitungs-
einführungen
100
Ø5
Befestigungs-
bohrungen
205

4

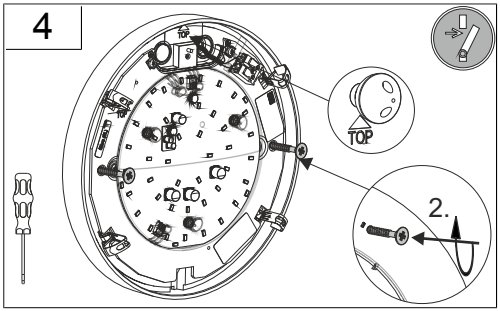
TOP
TOP
2.

5

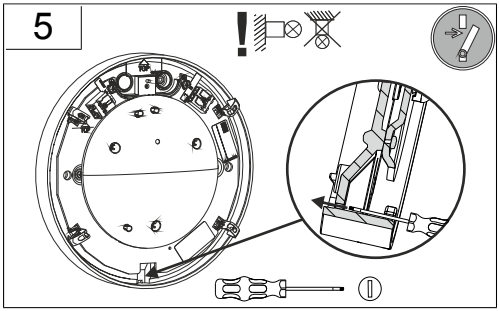

6

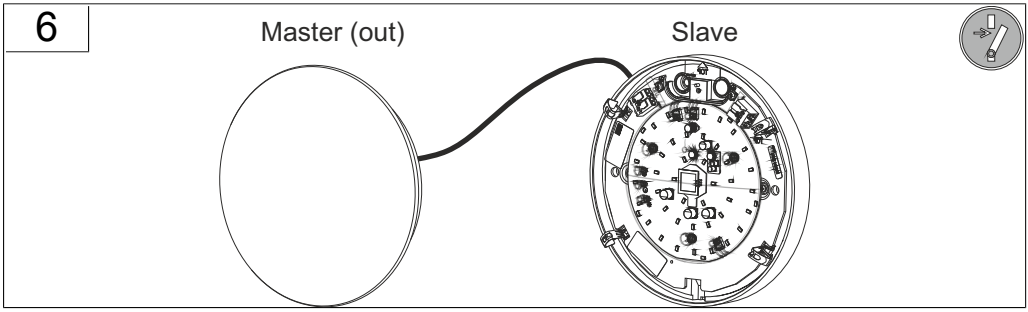
Master (out)
Slave

7

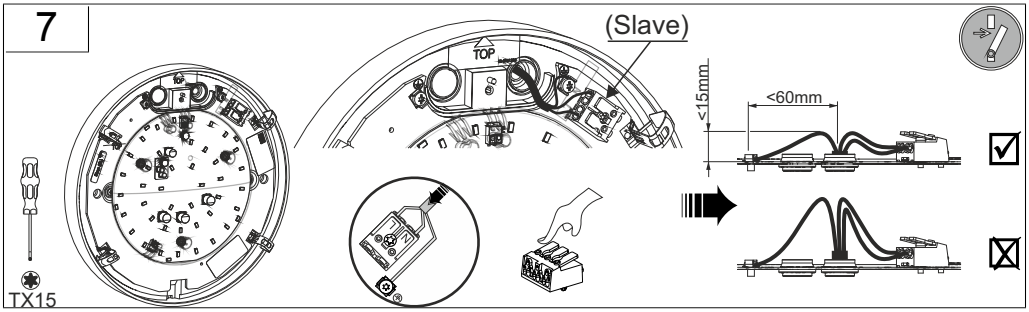

8

Master - Slave - System

radialer Bewegungsmelder/
radial motion sensor

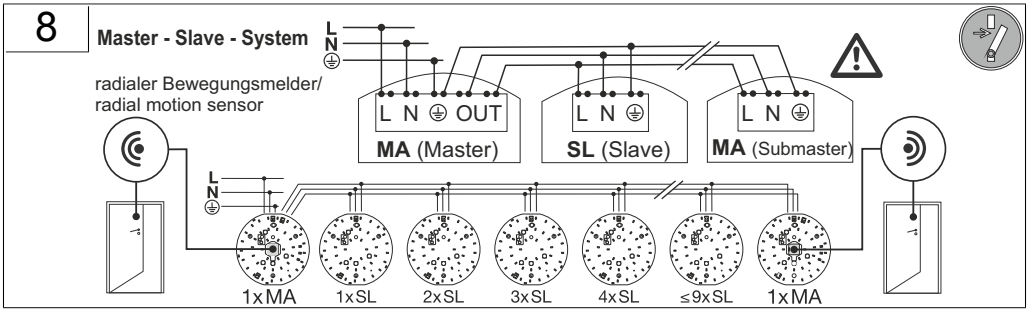

9

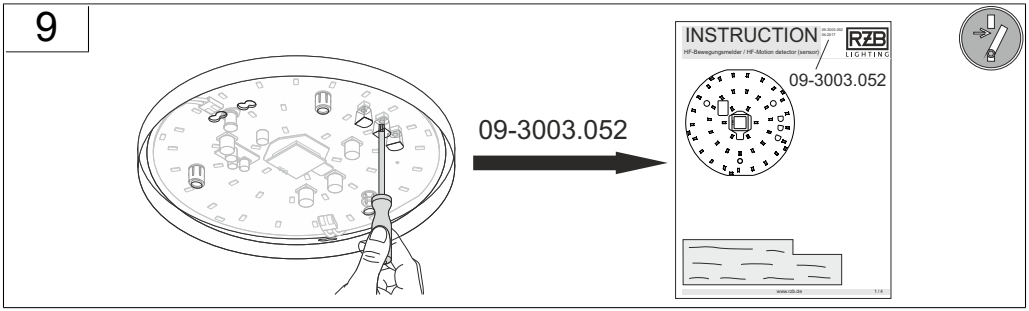

10

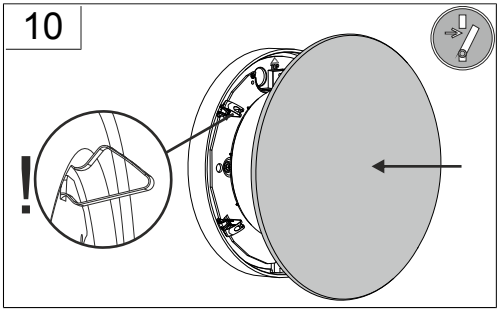

11

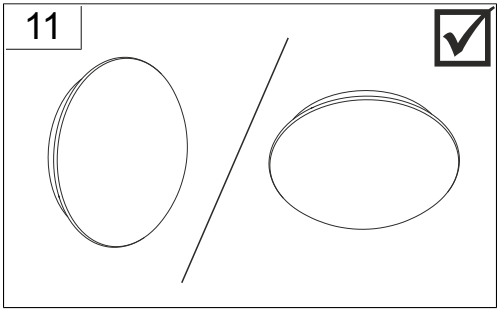

a

DIN 4844



Vor Wartung oder Reparatur freischalten/
power off before maintenance or repair

b

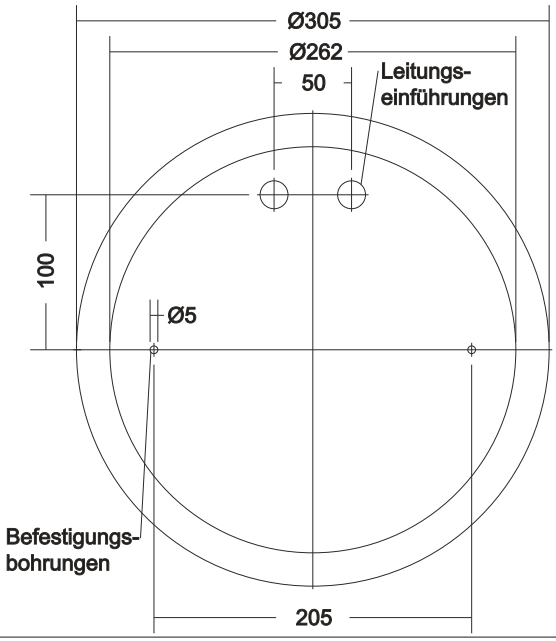

	08-5145.002	Ersatzdiffusor PC D 305	462 g