INSTRUCTION

04-2018

Lightstream LED 721714.114.1.76

RZB LIGHTING

IP 65 IK07 ~ 220 - 240 V 50/60 Hz 5 x 2,5 mm² 2,50 mm²

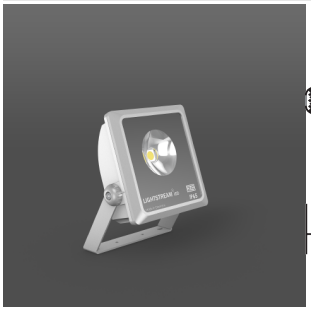

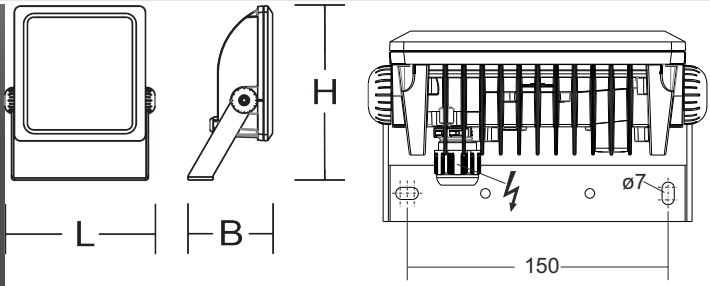

	[mm]		Ta min	Ta max
721714.114.1.76	L 194, B 109, H 226	1,37 kg	-20 °C	50 °C

	P	P	CRI	CCT	Φ
LED	23 W	30 W	80	4000K	2900 lm

I max / I max/2 T50	B10	B16	C10	C16	EEK	EEK
18 A	21	34	35	57	A++	A++

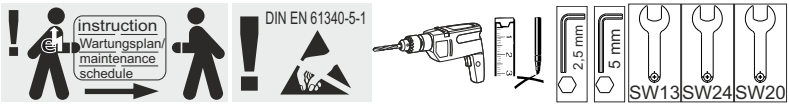

Die Leuchte darf nur mit ihren vollständigen Schutzabdeckungen betrieben werden.
The luminaire must be used with its complete protective covers only.

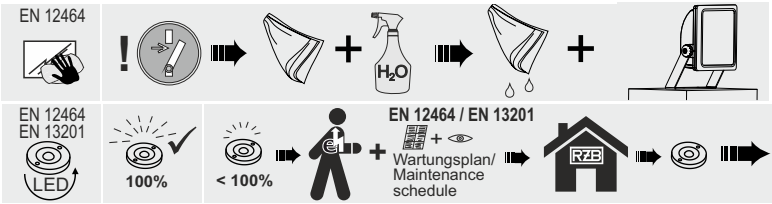

RZB
Rudolf Zimmermann,
Bamberg GmbH
Rheinstraße 16
D-96052 Bamberg
Deutschland
Telefon +49 951/79 09-0
Telefax +49 951/79 09-198
www.rzb.de
info@rzb-leuchten.de

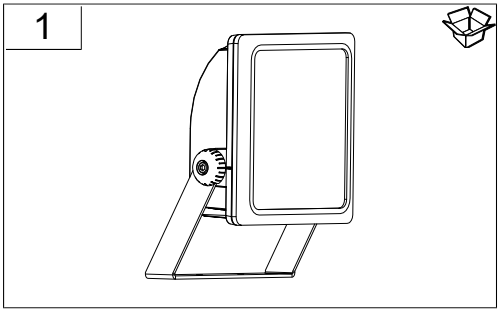
1

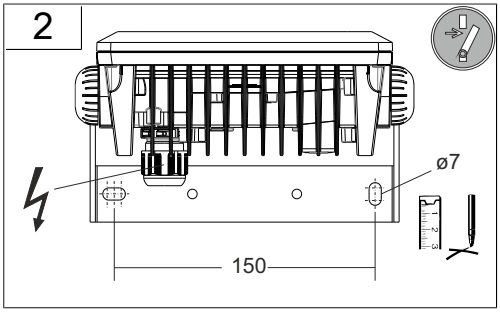
2
ø7
150

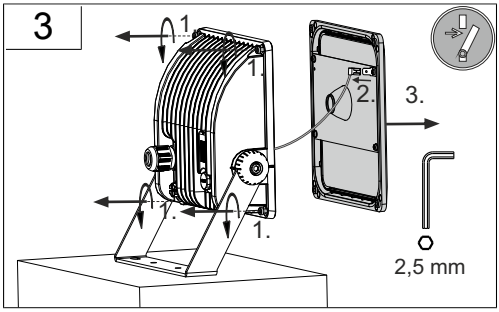
3
1.
1.
2.
3.
1.
1.
2,5 mm

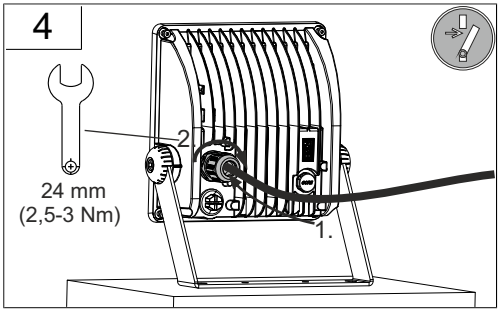
4
2.
24 mm
(2,5-3 Nm)
1.

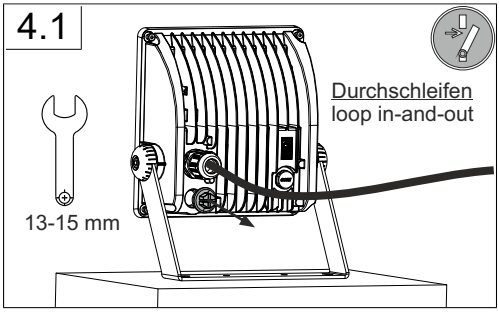
4.1
Durchschleifen
loop in-and-out
13-15 mm

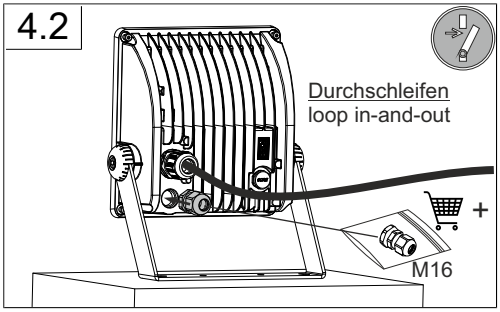
4.2
Durchschleifen
loop in-and-out
+
M16

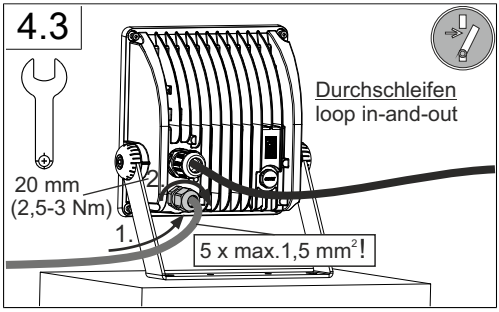
4.3
Durchschleifen
loop in-and-out
20 mm
(2,5-3 Nm)
2.
1.
5 x max.1,5 mm²!

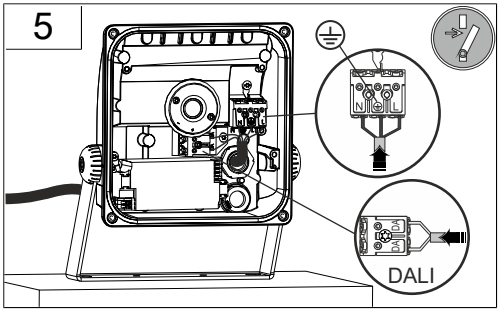
5
N
L
DALI

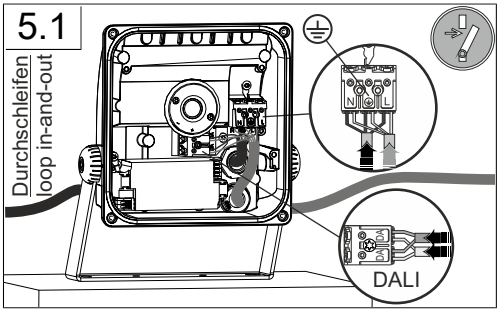
5.1
Durchschleifen
loop in-and-out
DALI

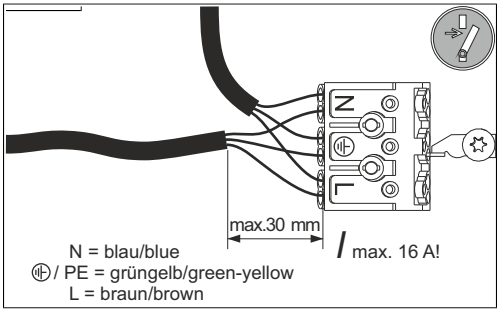
N
L
max.30 mm
max. 16 A!
N = blau/blue
/ PE = grüngelb/green-yellow
L = braun/brown

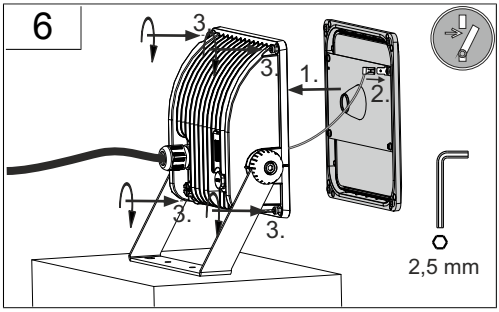
6
3.
3.
1.
2.
3.
3.
2,5 mm

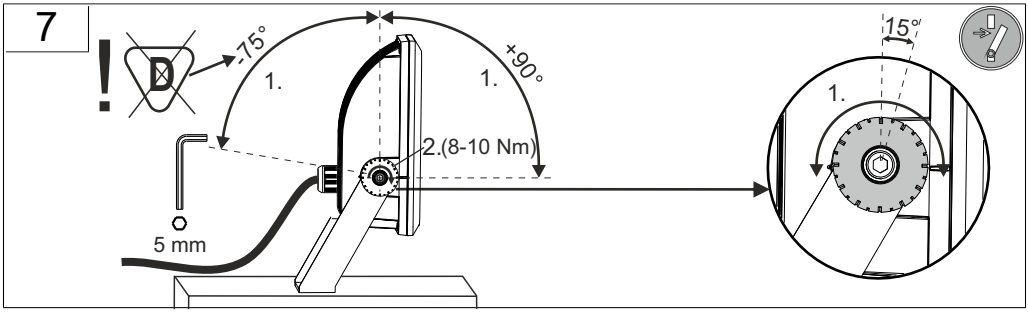
7
!
-75°
1.
+90°
1.
2.(8-10 Nm)
5 mm
15°
1.

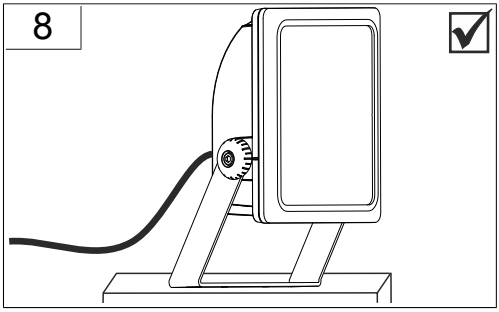
8

Hinweis zum Einsatz von Leuchten mit -Kennzeichnung nach EN 60598-2-24		Reference for application of lumiaires with - marking according to EN 60598-2-24	
IP 4x	Umgebung ohne Staubablagerung	IP 4x	Environment without dust deposit
IP 5x	Umgebung mit nicht elektrisch leitender Staubablagerung	IP 5x	Environment with non-electrically conductive dust deposit
IP 6x	Umgebung mit elektrisch leitender Staubablagerung Maximale Umgebungstemperatur beim Einsatzt der Leuchte in solcher Umgebung beträgt nur 25° C!	IP 6x	Environment with electrically conductive dust deposit Maximum ambient temperature when using the luminaire in such an environment is only 25 ° C!

Indoor & Outdoor

Temperatur / temperature
=> -20 °C - +45 °C

Temperatur / temperature
=> -20 °C - +50 °C

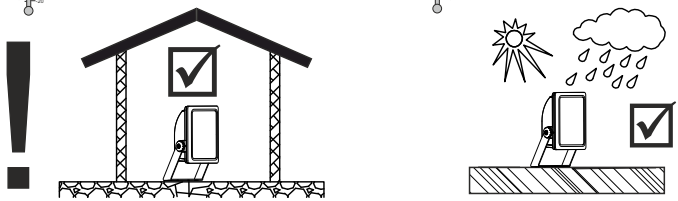

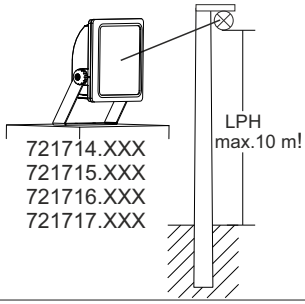

	982058.000	L 500, B 180, H 180,	2,9 kg
	982058.0031	L 500, B 180, H 180,	2,9 kg
	982086.000	L 1000, B 180, H 180,	3,9 kg
	982086.0031	L 1000, B 180, H 180,	3,9 kg
	982047.000	L 250, B 95, H 153,	1,9 kg
	982047.0031	L 250, B 95, H 153,	1,9 kg
	982047.004	L 250, B 95, H 153,	1,9 kg
	982048.000	L 250, B 95, H 153,	2,2 kg
	982048.0031	L 250, B 95, H 153,	2,2 kg
	982048.004	L 250, B 95, H 153,	2,2 kg
	982049.000	L 250, B 114, H 153,	2,2 kg
	982049.0031	L 250, B 114, H 153,	2,2 kg
	982049.004	L 250, B 114, H 153,	2,2 kg
	982050.000	L 250, B 114, H 153,	2,5 kg
	982050.0031	L 250, B 114, H 153,	2,5 kg
	982050.004	L 250, B 114, H 153,	2,5 kg
	982090.000	L 178, B 174, H 38,	0,8 kg
	982091.000	L 178, B 194, H 38,	0,81 kg
	982367.009	D 22, H 38,	12 g

Instruction:

	982081.000.1	L 19, B 19, H 1	1 g
	981933.004	L 175, B 170, H 13,	342 g
	981960.000.76	L 97, B 43, H 30	109 g