# INSTRUCTION

41-2017

Alu-Star 721808.0031.1

IP 65 IK07 220 - 240 V / 50/60 Hz LED 3 x 2,5 mm² 2,50 mm²



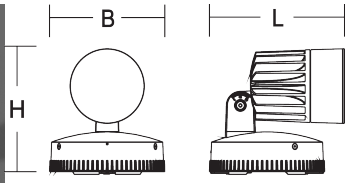


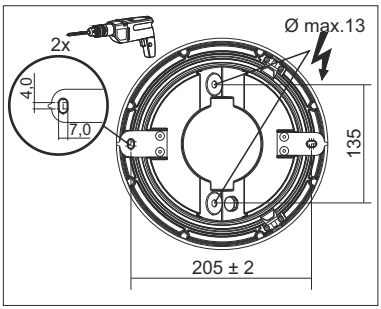


| | | | | | |
|---|---|---|---|---|---|
| 721808.0031.1 | L 255, B 240, H 255 | LED | 56 W | 4 kg | |

| Φ | $EEK_{LED}$ | EEK | CRI | CCT | Ta min | Ta max |
|---|---|---|---|---|---|---|
| 6500 lm | A++ | A++ | 80 | 4000K | -20 °C | 35 °C |

| $B_{10}$ | $B_{16}$ | $C_{10}$ | $C_{16}$ | |
|---|---|---|---|---|
| 18 | 30 | 31 | 51 | 10 A |




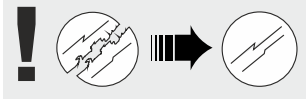

Die Leuchte darf nur mit ihren vollständigen Schutzabdeckungen betrieben werden.
The luminaire must be used with its complete protective covers only.

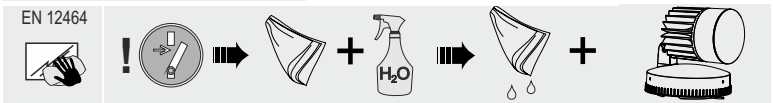






**RZB**
**Rudolf Zimmermann, Bamberg GmbH**
Rheinstraße 16
D-96052 Bamberg
Deutschland
Telefon +49 951/79 09-0
Telefax +49 951/79 09-198
www.rzb.de
info@rzb-leuchten.de

1

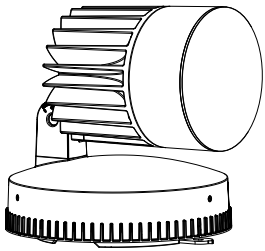

2

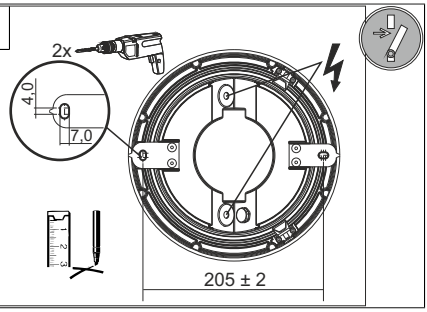


3

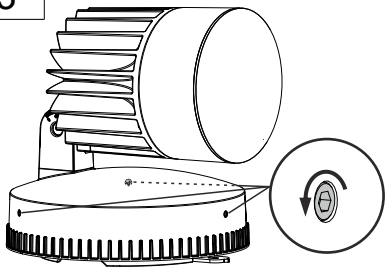


4

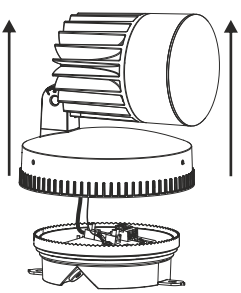

5

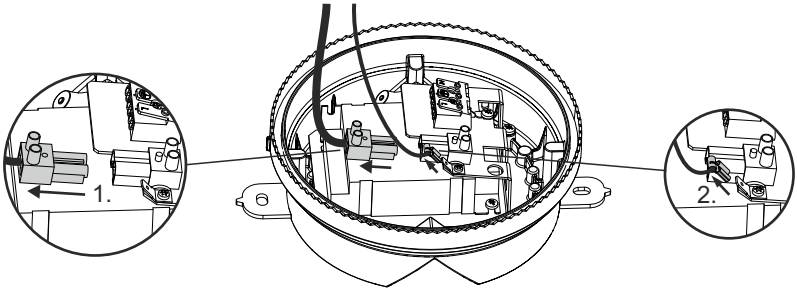


6

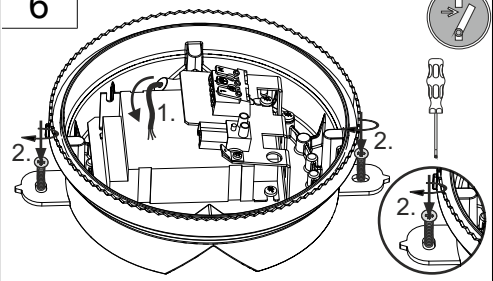

7

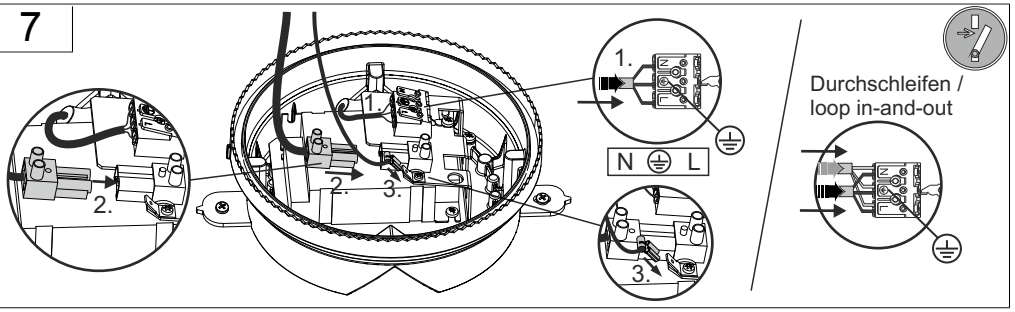
1.
2.
3.
N L
Durchschleifen /
loop in-and-out

8

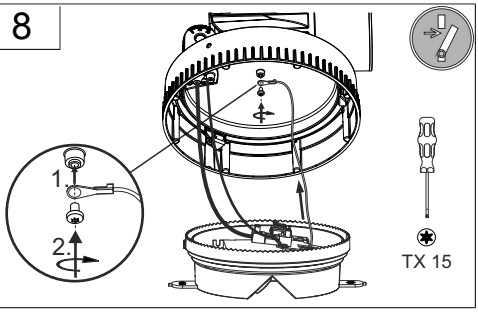
1.
2.
TX 15

9

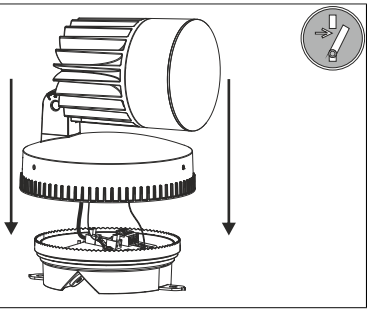

10

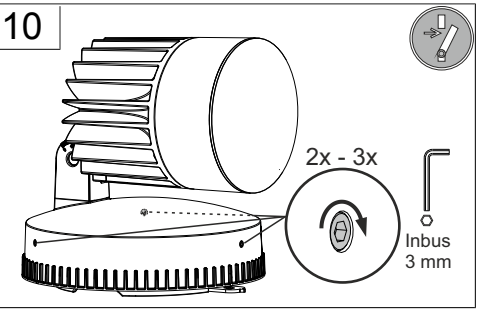
2x - 3x
Inbus
3 mm

11

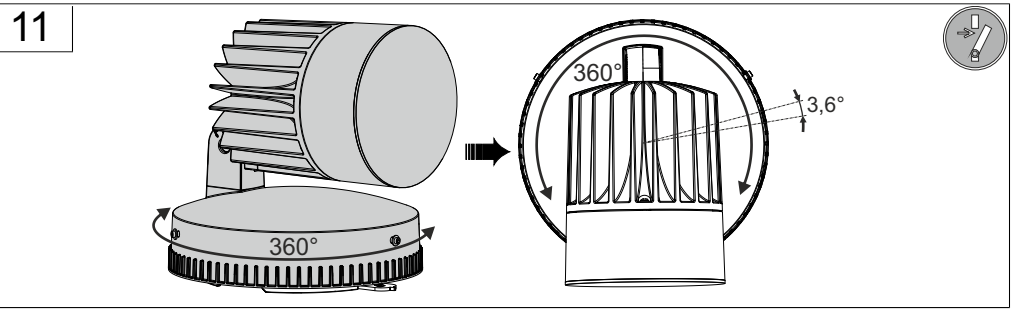
360°
360°
3,6°

12

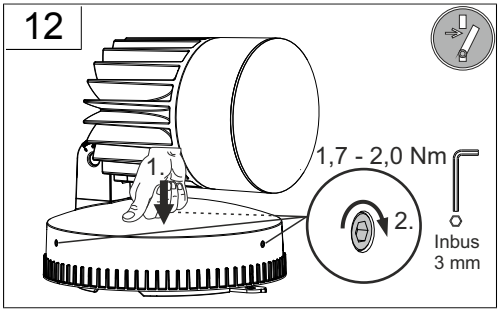


13

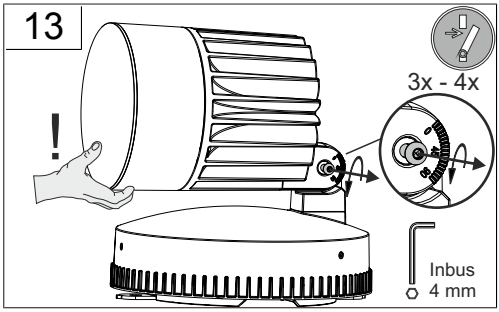


14

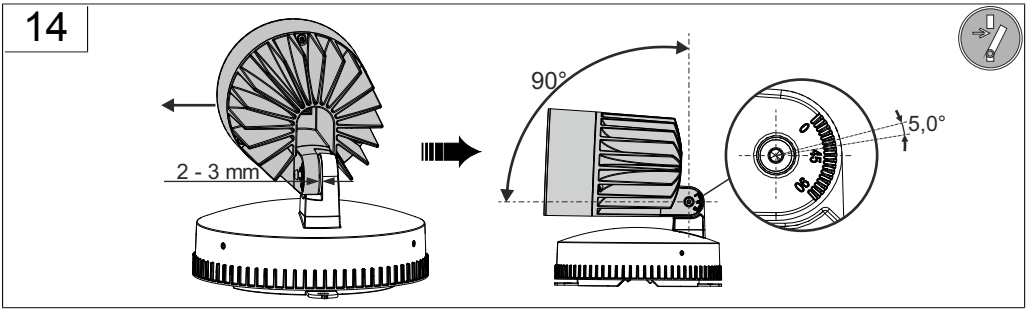


15

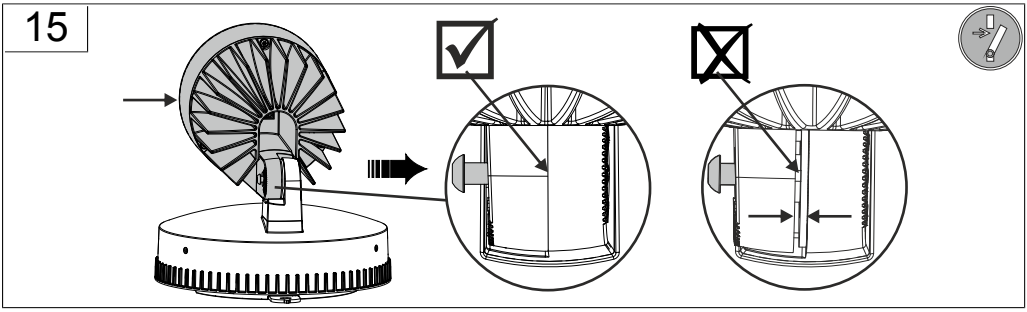

16

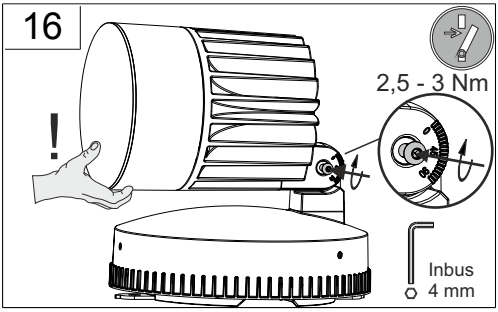


17

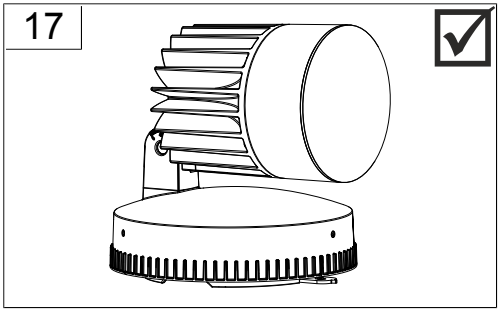

1

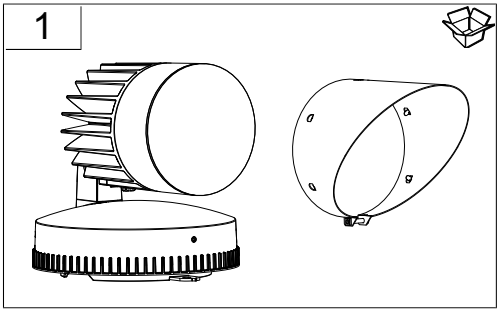

2

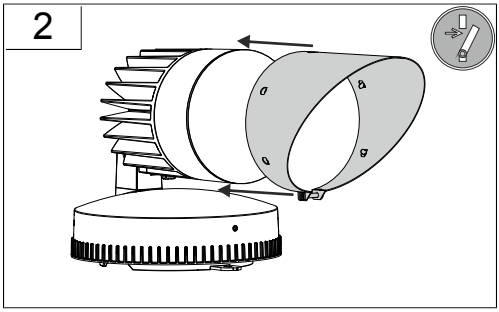

3

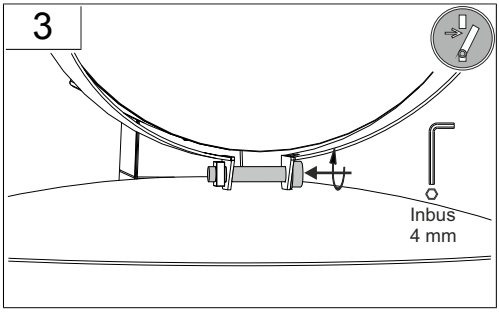


4

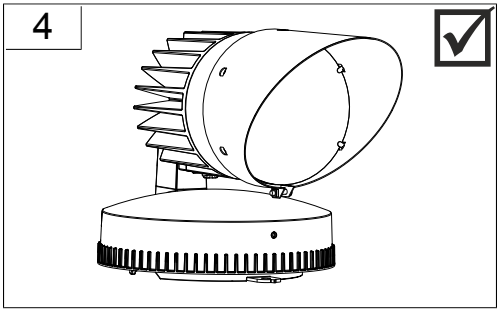

1

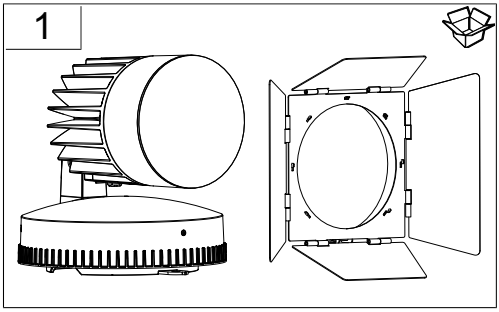

2

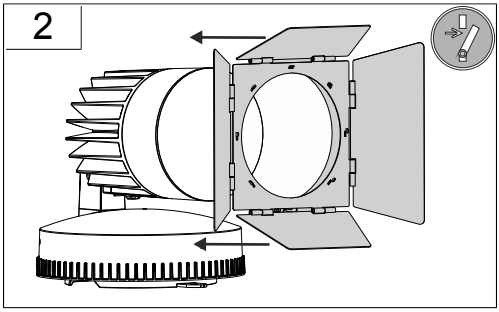

3

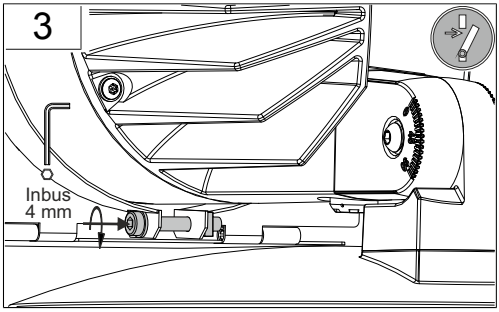


4

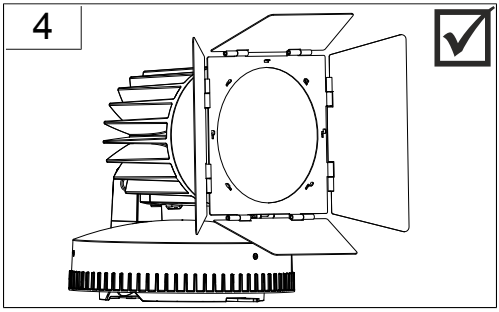

1

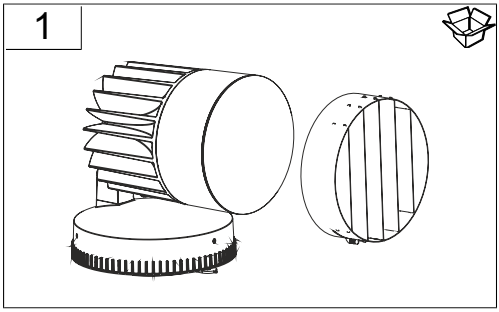

2

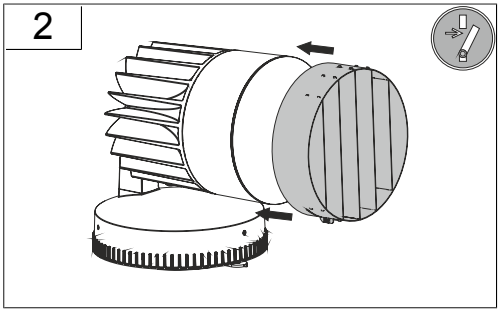

3

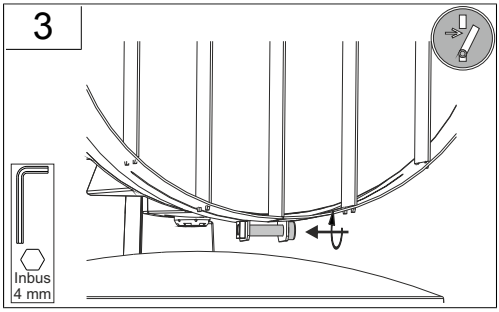


4

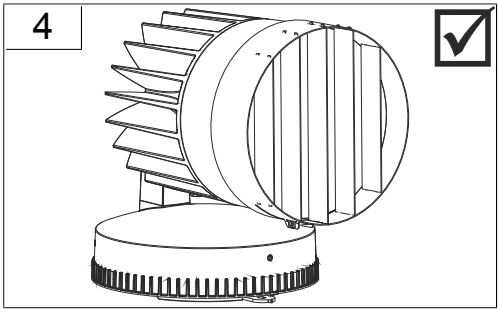

1

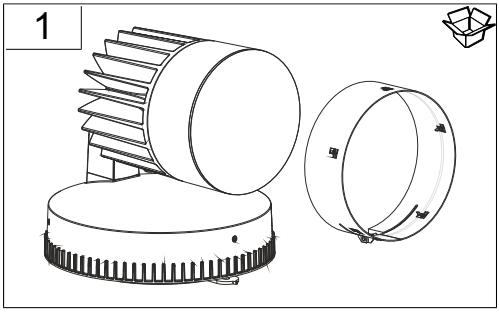

2

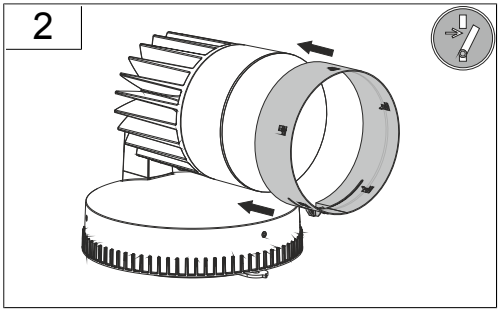

3

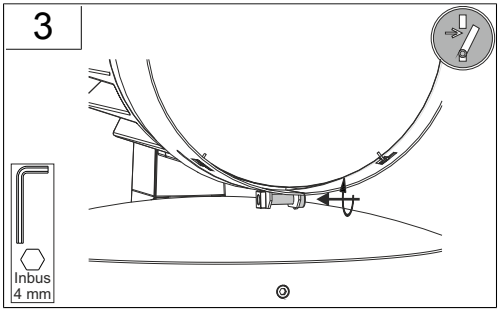


4

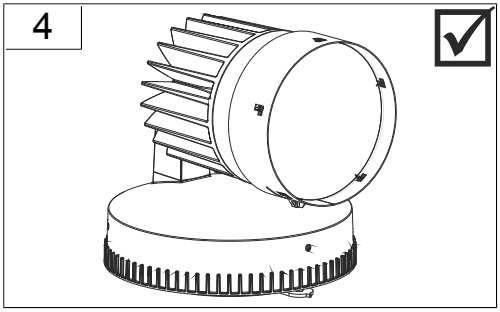

**DIN 4844**



Vor Wartung oder Reparatur freischalten/
power off before maintenance or repair



Temperatur / temperature
=> -20 °C - +35 °C

Indoor & Outdoor

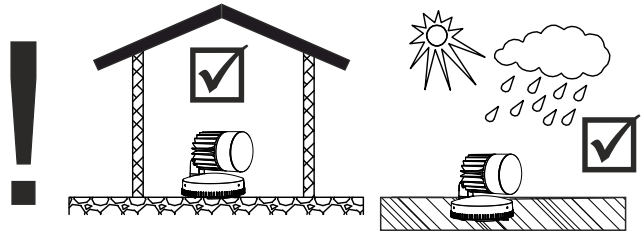

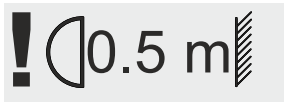


Der Abstand zu beleuchteten Gegenständen
muss mindestens 0.5 m betragen!
The distance to the direct illuminated objects
must be at least 0.5 m!

| | + | | |
|---|---|---|---|
|  | 982163.003 | L 169D 160, H 96 | 550 g |
|  | 982169.003 | L 340, B 340, H 31 | 350 g |
|  | 982166.003 | L 185, B 161D 160, H 170 | 150 g |
|  | 982160.006 | D 161, H 58 | 400 g |
|  | 982160.007 | D 161, H 58 | 400 g |
|  | 982160.0077 | D 161, H 58 | 400 g |
|  | 982160.008 | D 160, H 58 | 400 g |
| 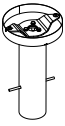 | 982242.0031 | D 240, H 40, HE 400 | 2,5 kg |