TRILUX

Montageanleitung
Mounting instructions
Instructions de montage
Istruzioni di montaggio
Instrucciones de montaje
Montagehandleiding

Polaron...

287 392 / IX 09

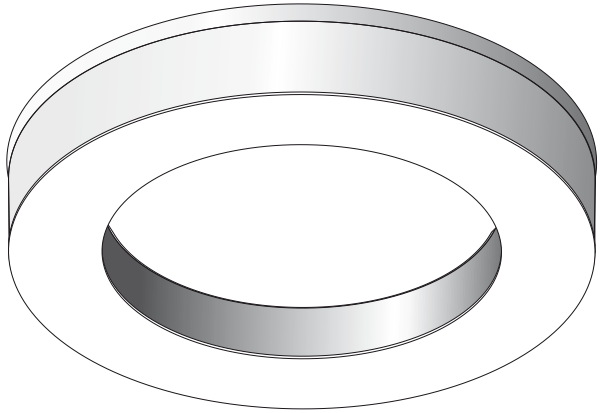

IP 50

TRILUX GmbH & Co. KG
Postfach 1960 · D-59753 Arnsberg
Tel. +49 (0) 29 32.301-0
Fax +49 (0) 29 32.301-375
info@trilux.de · www.trilux.de

(D) Sicherheit und Installationshinweise
- Diese Anleitung setzt Fachkenntnisse voraus, die einer abgeschlossenen Berufsausbildung im Elektrohandwerk entsprechen!
- Arbeiten Sie niemals bei anliegender Spannung an der Leuchte. **Vorsicht - Lebensgefahr!**

(GB) Safety and installation information
- These instructions assume expert knowledge corresponding to a completed professional education as an electrician.
- Never work when voltage is present on the luminaire. **Caution - Risk of fatal injury!**

(F) Remarques relatives à la sécurité et à l'installation
- Ce manuel d'utilisation nécessite des compétences correspondant à une formation professionnelle dans le domaine de l'électronique !
- Ne travaillez jamais sur le luminaire lorsque celui-ci est sous tension. **Prudence - danger de mort !**

(I) Sicurezza e avvertenze per l'installazione
- Le presenti istruzioni presuppongono conoscenze tecniche corrispondenti alla formazione professionale di un elettrotecnico.
- Non eseguire mai i lavori sugli apparecchi con la tensione inserita. **Attenzione - Pericolo di morte!**

(E) Indicaciones de seguridad y de instalación
- Para manejar estas instrucciones, se requieren los conocimientos técnicos propios de un electricista cualificado.
- No trabaje nunca con la luminaria conectada a la tensión. **Precaución: peligro de muerte.**

(NL) Aanwijzingen voor de veiligheid en installatie
- Deze gebruiksaanwijzing gaat ervan uit dat u over vakkennis beschikt, die overeenkomt met een afgesloten beroepsopleiding als elektricien!
- Voer nooit werkzaamheden uit als er spanning op de armatuur staat. **Pas op - levensgevaar!**

(D) Bestimmungsgemäße Verwendung
- Die Leuchte **Polaron...** ist für Innenräume mit Umgebungstemperatur von t_a 25 °C bestimmt.
- Die Leuchte **Polaron...** ist für Netzweiterleitung geeignet.

(GB) Intended use
- The **Polaron...** luminaire is intended for indoor rooms at an ambient temperature of t_a 25 °C.
- The **Polaron...** luminaire is suitable for further wiring.

(F) Utilisation conforme
- Le luminaire **Polaron...** est conçu pour le montage en intérieur à une température de t_a 25 °C.
- Le luminaire **Polaron...** est équipé pour repiquage.

(I) Utilizzo conforme alla sua determinazione
- L'apparecchio **Polaron...** è previsto in locali interni con temperatura ambiente t_a 25 °C.
- L'apparecchio **Polaron...** è adatto per il passaggio della rete.

(E) Uso previsto
- La luminaria **Polaron...** está especialmente diseñada para el montaje en techos suspendidos en espacios interiores con una temperatura ambiente de t_a 25 °C.
- La luminaria **Polaron...** apta para cableado suplementario.

(NL) Volgens bestemming gebruiken
- De armatuur **Polaron...** is bedoeld voor binnen met een omgevingstemperatuur van t_a 25 °C.
- De armatuur **Polaron...** is geschikt voor verdere bedrading.

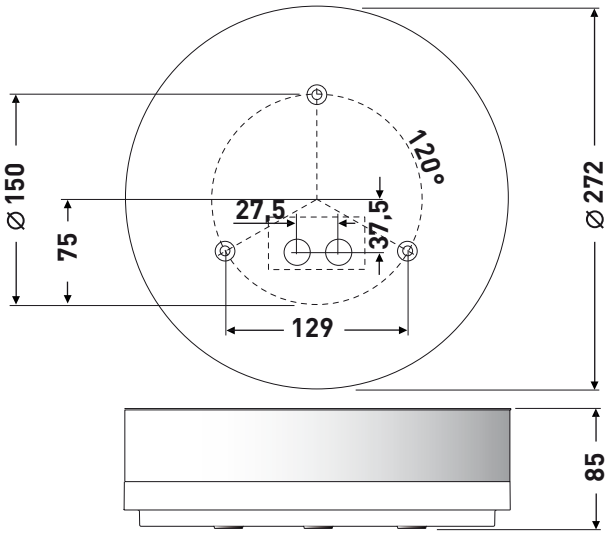

Typ	ca. kg
Polaron WD1 1TR22 E	**2,2**
Polaron WD1 1TR22 ED	**2,2**

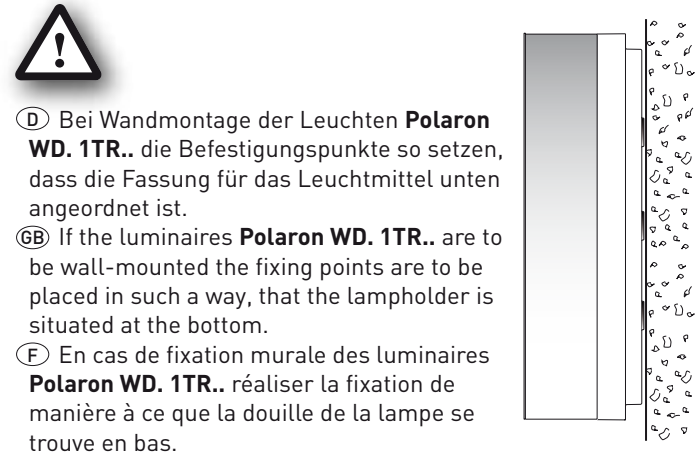

Ⓓ Bei Wandmontage der Leuchten **Polaron WD. 1TR..** die Befestigungspunkte so setzen, dass die Fassung für das Leuchtmittel unten angeordnet ist.

ⒼⒷ If the luminaires **Polaron WD. 1TR..** are to be wall-mounted the fixing points are to be placed in such a way, that the lampholder is situated at the bottom.

Ⓕ En cas de fixation murale des luminaires **Polaron WD. 1TR..** réaliser la fixation de manière à ce que la douille de la lampe se trouve en bas.

Ⓘ Nel caso di montaggio a parete,posizionare gli apparecchi **Polaron WD. 1TR..** in modo che i portalampada si trovino nella parte inferiore.

Ⓔ En el montaje mural de las luminarias **Polaron WD. 1TR..** se deberán colocar los puntos de sujeción de tal forma que el portalámparas quede ubicado debajo.

ⓃⓁ Bij montage van de armaturen **Polaron WD. 1TR..** aan de wand, de bevestigingspunten zodanig plaatsen, dat de fitting voor de lamp zich aan de onderkant bevindt.

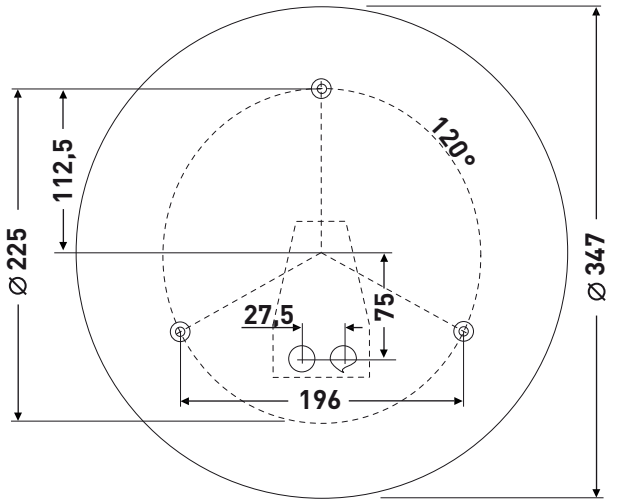



Typ	ca. kg
Polaron WD2 1TR40 E	**3,0**
Polaron WD2 1TR40 ED	**3,0**
Polaron WD2 1TR40 EDD	**3,0**
Polaron WD2 1TR55 E	**3,0**
Polaron WD2 1TR55 ED	**3,0**
Polaron WD2 1TR55 EDD	**3,0**



Typ	ca. kg
Polaron WD2 2TR40 E	**3,6**
Polaron WD2 2TR40 ED	**3,6**
Polaron WD2 2TR40 EDD	**3,6**

Ⓓ **Vorbereitungen**
ⒼⒷ **Preparations**
Ⓕ **Préparations**
Ⓘ **Preparazioni**
Ⓔ **Preparaciones**
ⓃⓁ **Voorbereidingen**

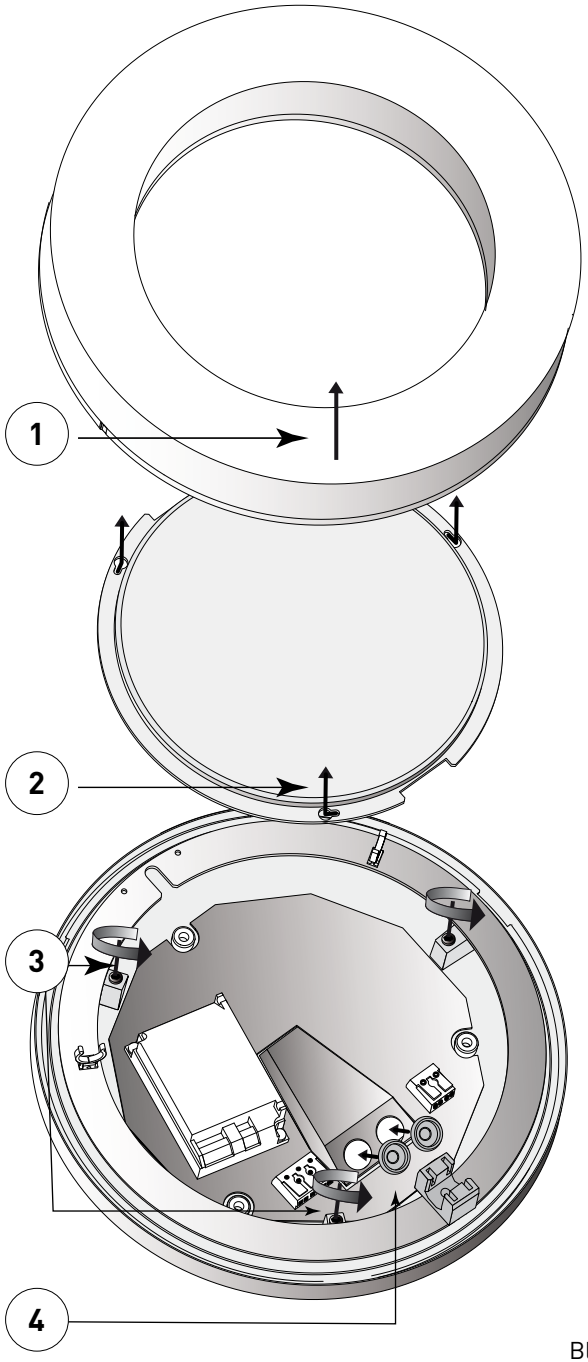

(D) **Montage**
(GB) **Mounting**
(F) **Montage**
(I) **Montaggio**
(E) **Montaje**
(NL) **Montage**

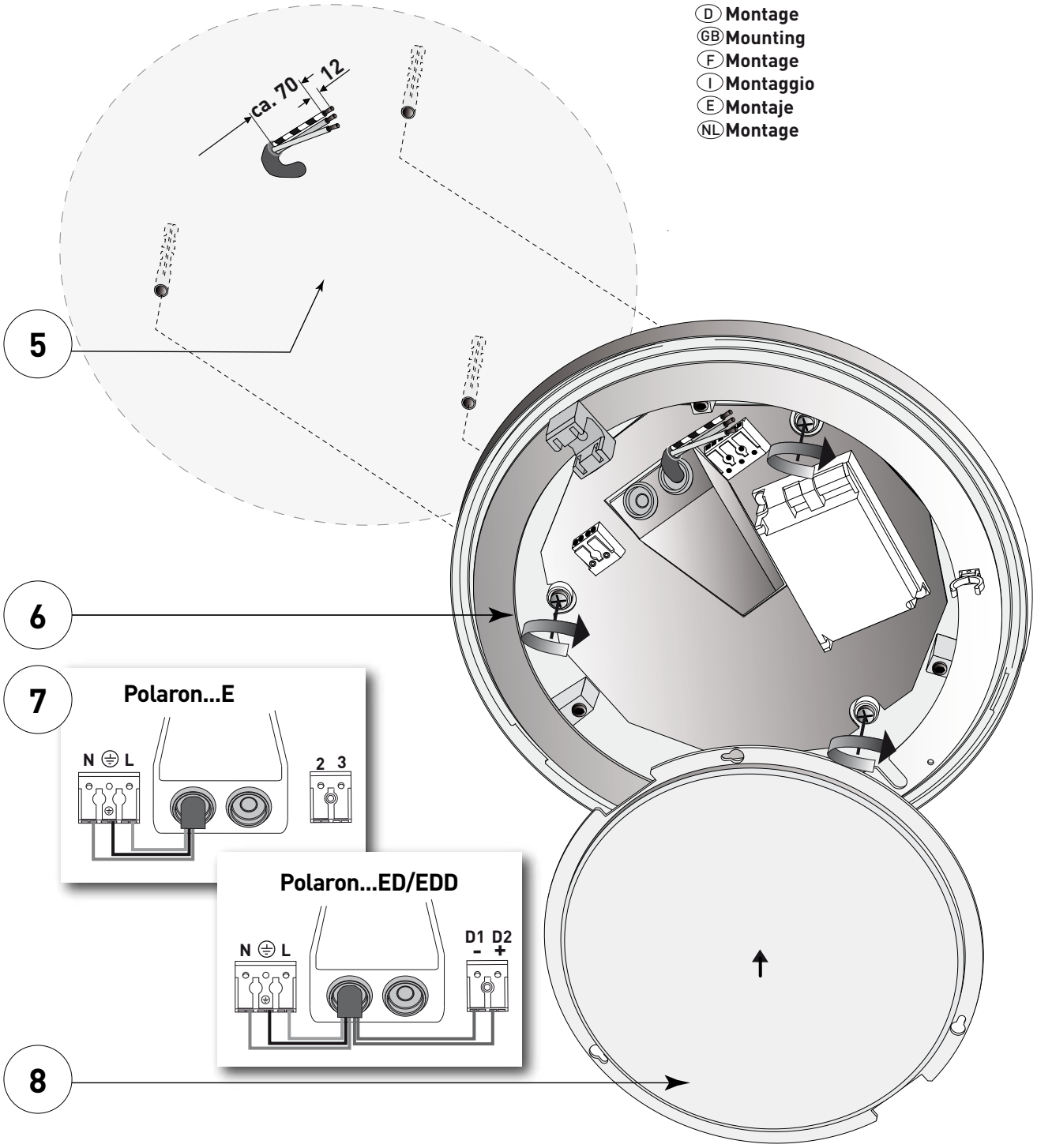

(D) **Leuchtmittel einsetzen**
(GB) **Insert lamps**
(F) **Insérer les lampes**
(I) **Inserire lampade**
(E) **Insertar las lámparas**
(NL) **Lampen inzetten**



Polaron WD...

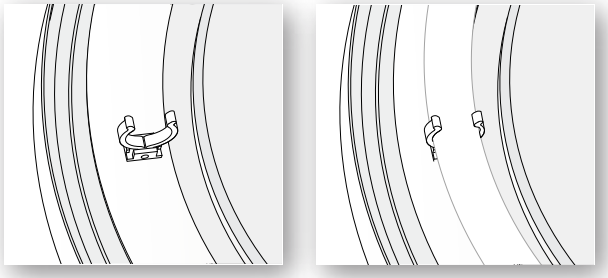

Polaron WD2 2TR40..

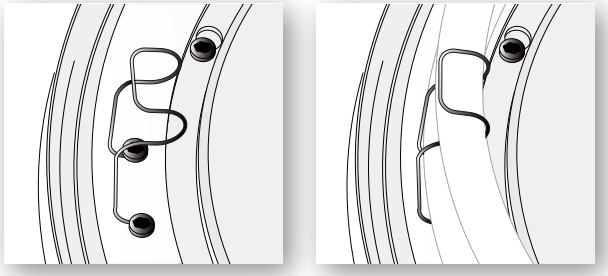

(D) **Montage Wanne**
(GB) **Installation of difuser**
(F) **Montage de la vasque**
(I) **Montaggio diffusore**
(E) **Montaje del difusor**
(NL) **Montage bak**

TRILUX

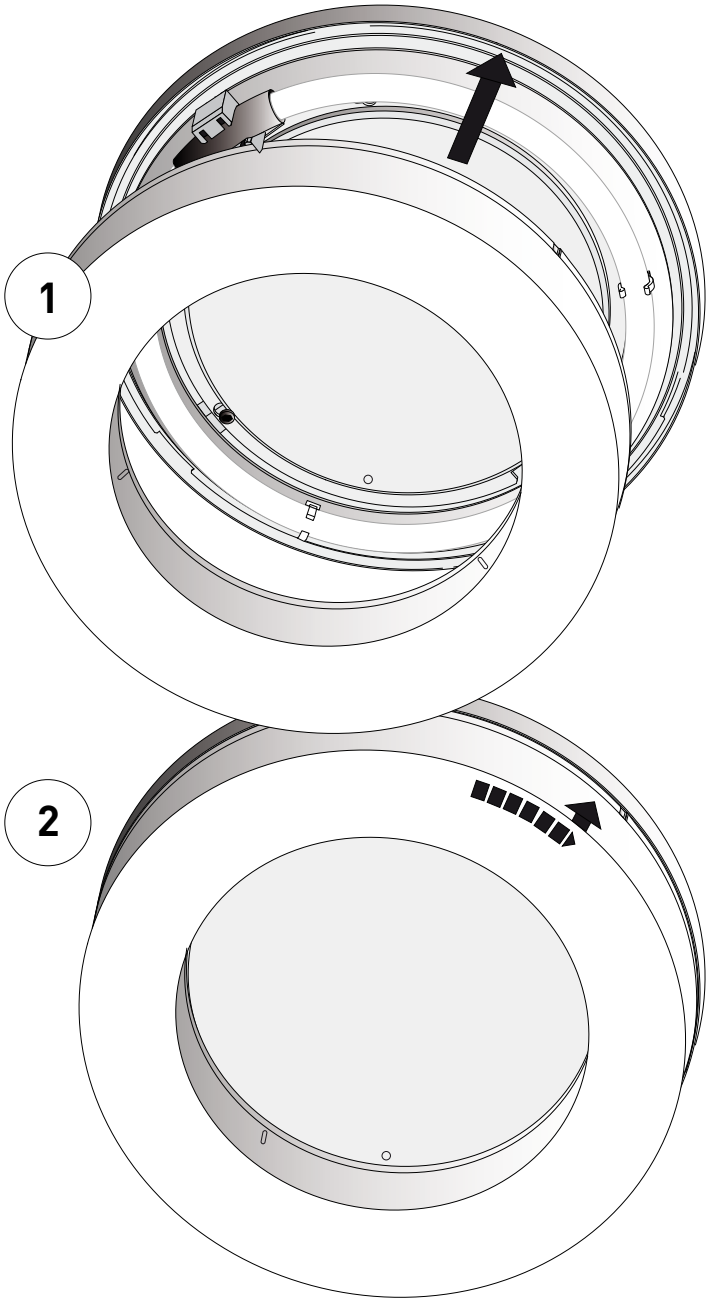

(D) Bewahren Sie diese Anleitung auf für zukünftige Wartungsarbeiten oder Demontage.
(GB) Keep these instructions for future maintenance work or dismantling.
(F) Veuillez conserver ce manuel d'utilisation pour le démontage ou pour les travaux de maintenance ultérieurs.
(I) Conservare le presenti istruzioni per i futuri lavori di manutenzione o per lo smontaggio.
(E) Conserve estas instrucciones por si tiene que llevar a cabo trabajos de mantenimiento o desmontaje más adelante.
(NL) Bewaar deze gebruiksaanwijzing voor onderhouds-werkzaamheden of demontage in de toekomst.