# IFT243

## Induktiver Ganzmetallsensor

IFG3003BBPKG/AM/US-104

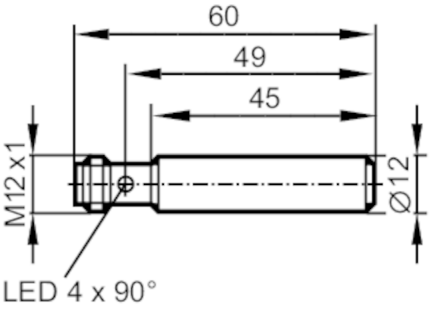


EC 1935/2004

| | | |
|---|---|---|
| **Produktmerkmale** | | |
| Elektrische Ausführung | | PNP |
| Ausgangsfunktion | | Schließer |
| Schaltabstand | [mm] | 3 |
| Gehäuse | | Zylindrisch |
| Abmessungen | [mm] | Ø 12 / L = 60 |
| **Einsatzbereich** | | |
| Besondere Eigenschaft | | Vergoldete Kontakte; Erhöhter Schaltabstand; Ganzmetallgehäuse |
| Applikation | | Ständiges Reinigen mit aggressiven Reinigungsmitteln; Regelmäßige Reinigungsprozesse |
| Druckfestigkeit | [bar] | 50 |
| Hinweis zur Druckfestigkeit | | aktive Fläche |
| **Elektrische Daten** | | |
| Betriebsspannung | [V] | 10...30 DC |
| Stromaufnahme | [mA] | < 20 |
| Schutzklasse | | III |
| Verpolungsschutz | | ja |
| **Ausgänge** | | |
| Elektrische Ausführung | | PNP |
| Ausgangsfunktion | | Schließer |
| Max. Spannungsabfall Schaltausgang DC | [V] | 2,5 |
| Dauerhafte Strombelastbarkeit des Schaltausgangs DC | [mA] | 100 |
| Schaltfrequenz DC | [Hz] | 100 |
| Kurzschlussschutz | | ja |
| Ausführung Kurzschlussschutz | | getaktet |
| Überlastfest | | ja |
| **Erfassungsbereich** | | |
| Schaltabstand | [mm] | 3 |
| Arbeitsabstand | [mm] | 0...2,4 |
| Erhöhter Schaltabstand | | ja |

# IFT243

## Induktiver Ganzmetallsensor

IFG3003BBPKG/AM/US-104

| | | | |
|---|---|---|---|
| **Genauigkeit / Abweichungen** | | | |
| Korrekturfaktor | | Stahl: 1 / Edelstahl: 0,6 / Messing: 0,7 / Aluminium: 0,6 / Kupfer: 0,3 | |
| Hysterese | [% von Sr] | 1...20 | |
| **Umgebungsbedingungen** | | | |
| Umgebungstemperatur | [°C] | 0...100 | |
| Schutzart | | IP 68; IP 69K | |
| **Zulassungen / Prüfungen** | | | |
| EMV | | EN 61000-4-2 ESD | 4 kV CD / 8 kV AD |
| | | EN 61000-4-3 HF gestrahlt | 10 V/m |
| | | EN 61000-4-4 Burst | 2 kV |
| | | EN 61000-4-6 HF leitungsgebunden | 10 V |
| | | EN 55011 Emission | Klasse B |
| Schlagfestigkeit | | | 1 J |
| MTTF | [Jahre] | 1258 | |
| UL-Zulassung | | Ta | -25...70 °C |
| | | Enclosure type | Type 1 |
| | | Spannungsversorgung | Limited Voltage/Current |
| | | Zulassungsnummer UL | A012 |
| | | File Nummer UL | E174191 |
| **Mechanische Daten** | | | |
| Gewicht | [g] | 22,1 | |
| Gehäuse | | Zylindrisch | |
| Einbauart | | bündig einbaubar | |
| Abmessungen | [mm] | Ø 12 / L = 60 | |
| Werkstoffe | | Gehäuse: 1.4404 (Edelstahl / 316L); aktive Fläche: 1.4404 (Edelstahl / 316L); Befestigungsmuttern: 1.4404 (Edelstahl / 316L) | |
| Anzugsdrehmoment | [Nm] | 15 | |
| Ganzmetallgehäuse | | ja | |
| **Anzeigen / Bedienelemente** | | | |
| Anzeige | | Schaltzustand | 4 x 90° LED, gelb |
| **Bemerkungen** | | | |
| Verpackungseinheit | | 1 Stück | |

**Elektrischer Anschluss**

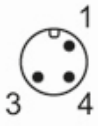

# IFT243

## Induktiver Ganzmetallsensor

**IFG3003BBPKG/AM/US-104**

### Anschluss

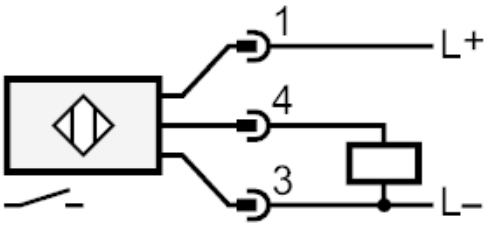


### Elektrischer Anschluss - Stecker

Steckverbindung: 1 x M12; Griffkörper: PEI; Kontakte: vergoldet