INSTRUCTION

41-2017

Alu-Star 721814.004.1.76

IP 65 IK07 220 - 240 V / 50/60 Hz LED 5 x 2,5 mm² 2,50 mm²



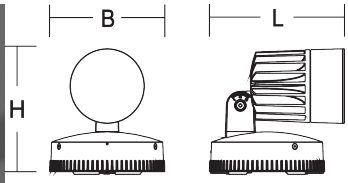

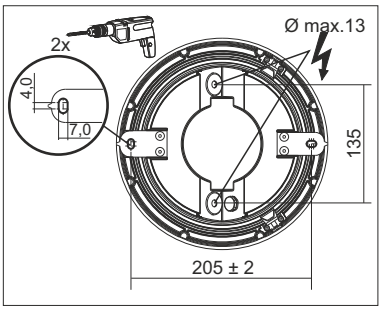

721814.004.1.76	L 305, B 240, H 310	LED	88 W	7,2 kg	

Φ	EEK_{LED}	EEK	CRI	CCT	Ta min	Ta max
10100 lm	A++	A++	80	4000K	-25 °C	40 °C

B10	B16	C10	C16	I max / I max/2 / T50	
3	5	5	9	93,5 A	



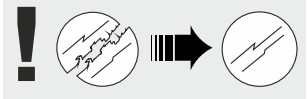

Die Leuchte darf nur mit ihren vollständigen Schutzabdeckungen betrieben werden.
The luminaire must be used with its complete protective covers only.

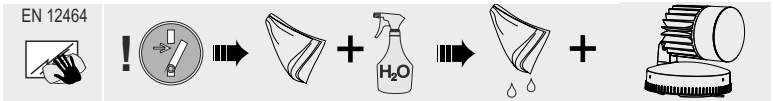

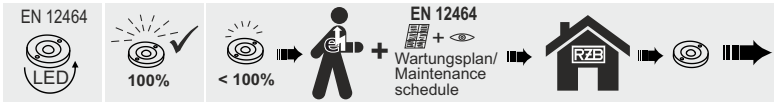

RZB
Rudolf Zimmermann, Bamberg GmbH
Rheinstraße 16
D-96052 Bamberg
Deutschland
Telefon +49 951/79 09-0
Telefax +49 951/79 09-198
www.rzb.de
info@rzb-leuchten.de

1

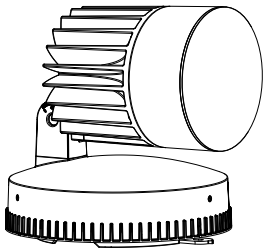

2

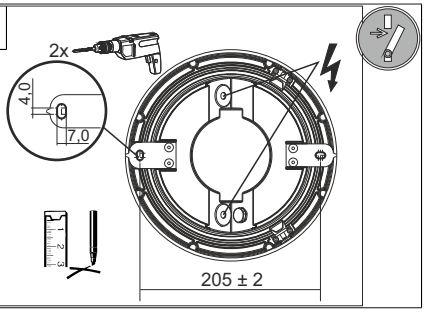

3

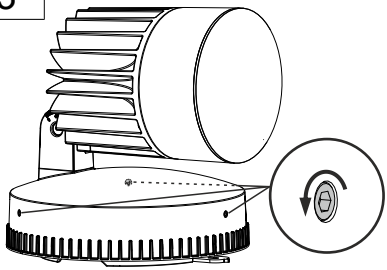

4

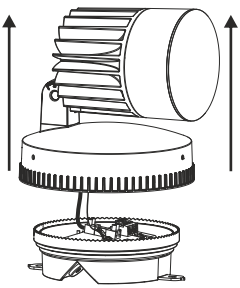

5

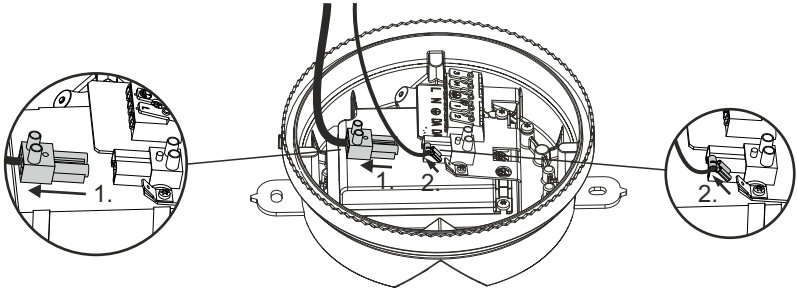

6

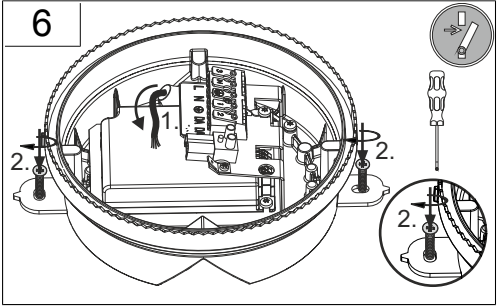

7

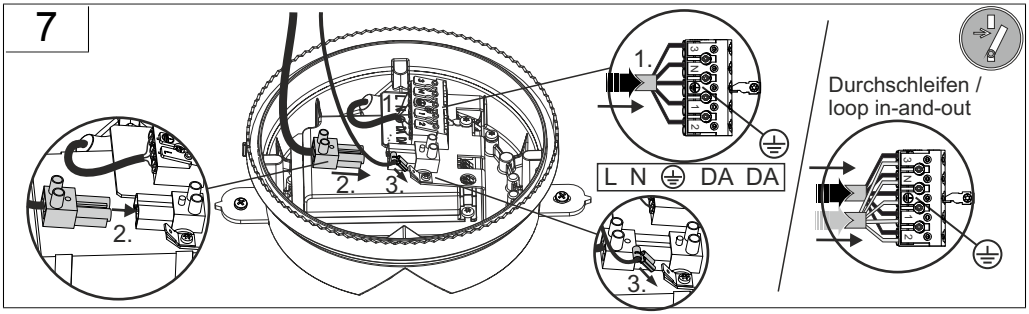
1.
2.
3.
L N DA DA
Durchschleifen /
loop in-and-out

8

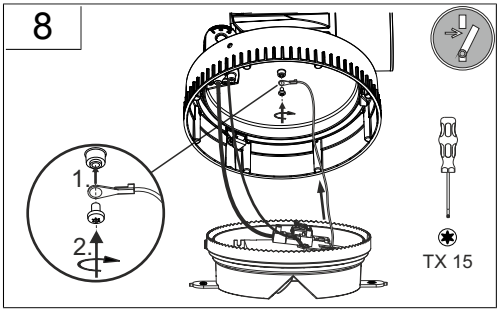
1.
2.
TX 15

9

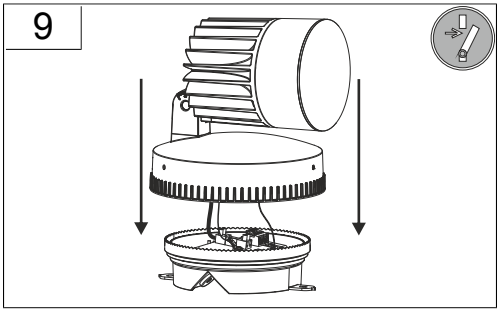

10

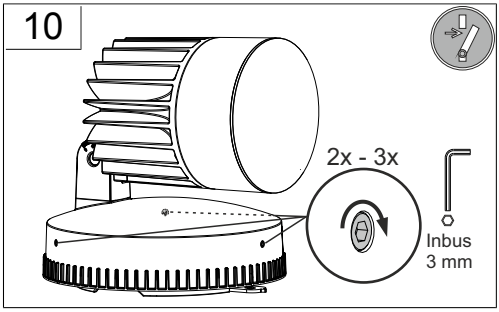
2x - 3x
Inbus
3 mm

11

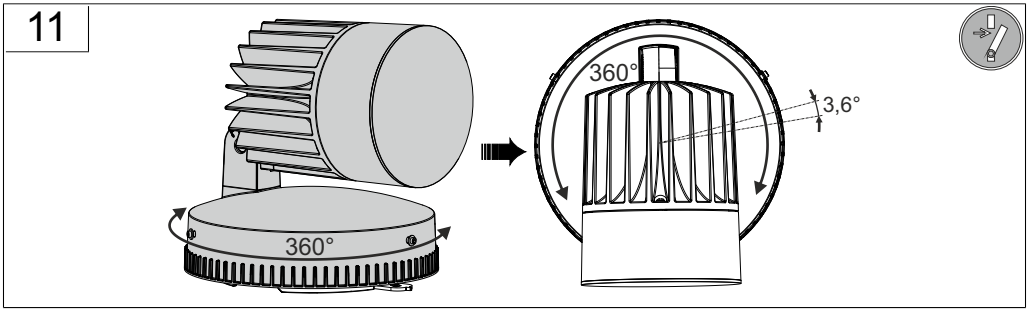
360°
360°
3,6°

12

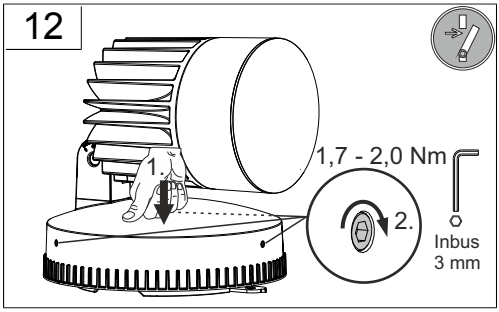

13

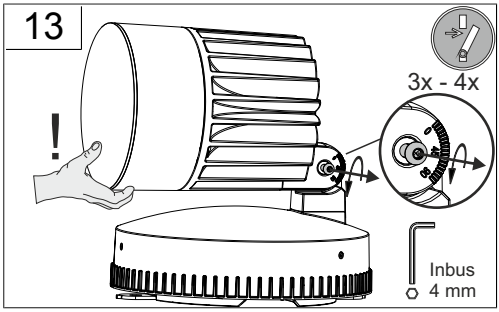

14

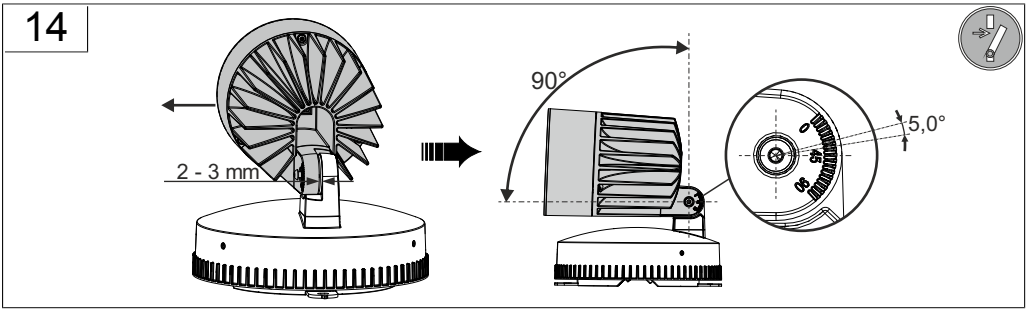

15

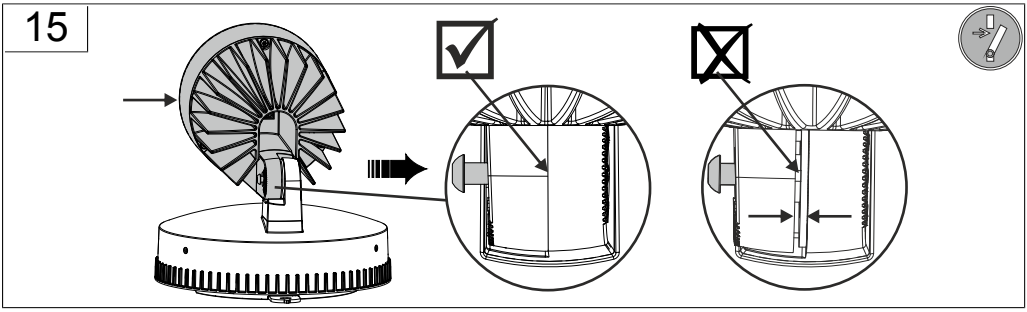

16

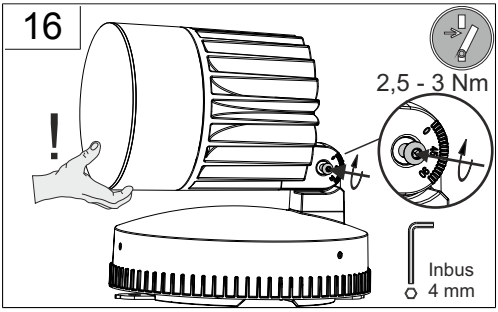

17

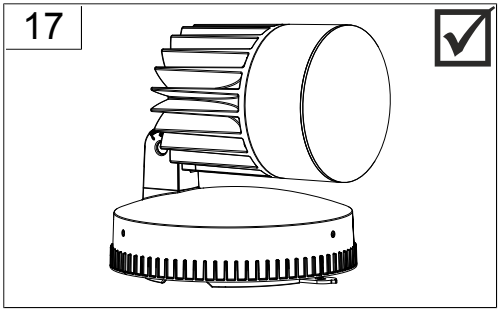

1

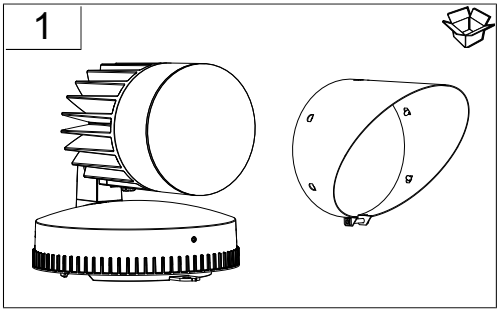

2

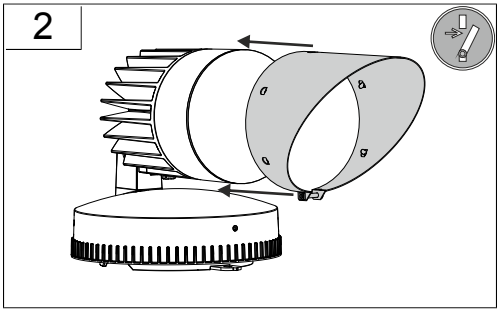

3

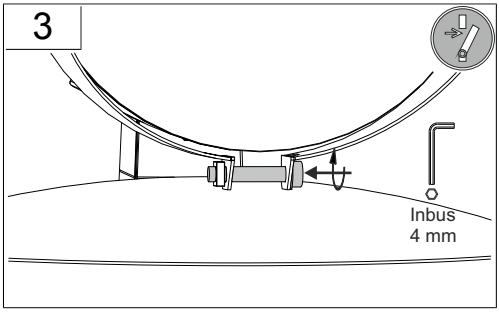

4

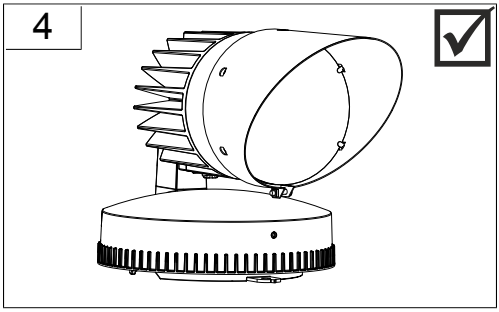

1

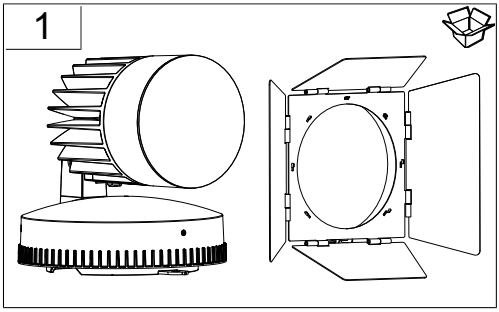

2

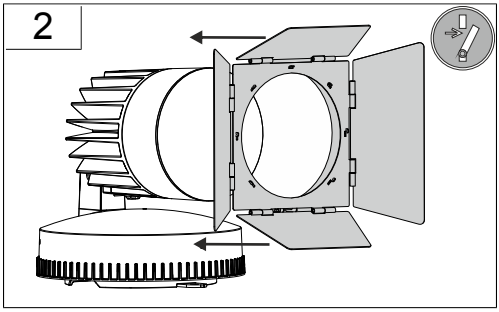

3

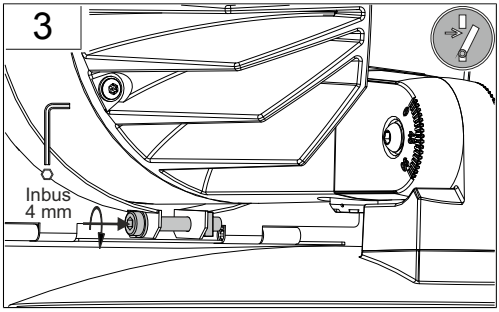

4

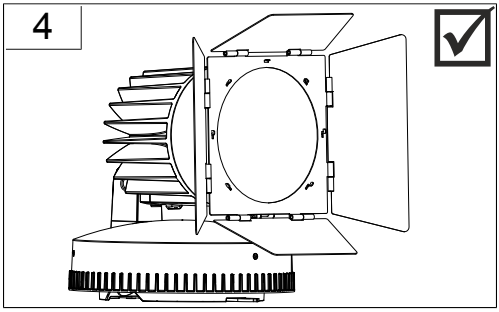

1

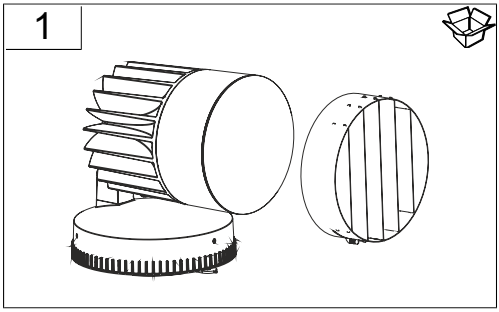

2

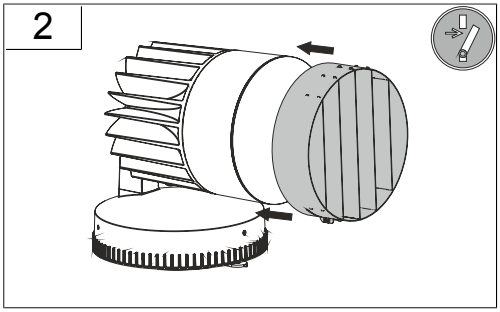

3

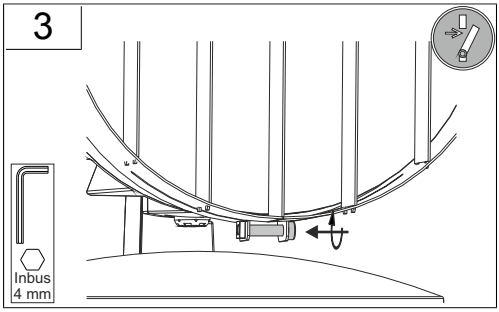

4

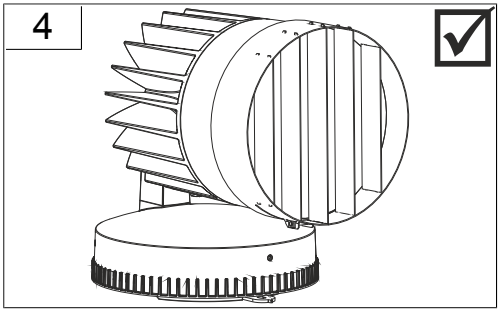

1

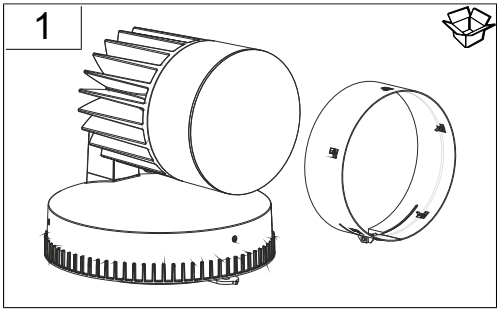

2

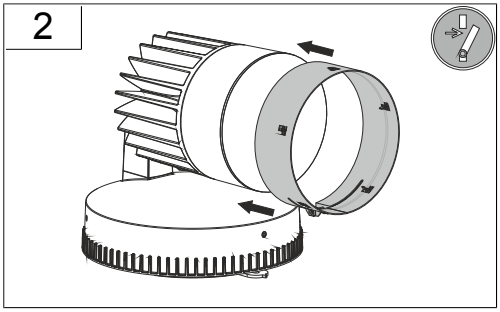

3

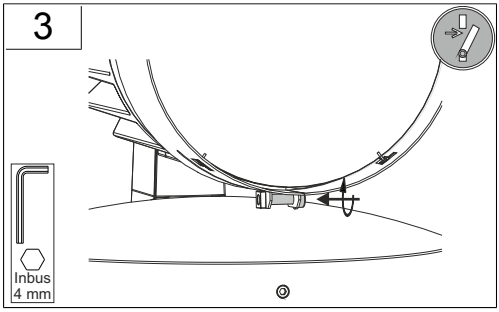

4

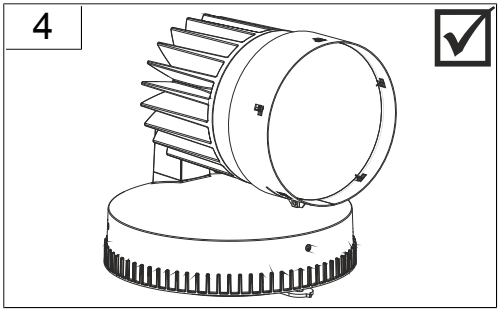

DIN 4844



Vor Wartung oder Reparatur freischalten/
power off before maintenance or repair



Temperatur / temperature
=> -25 °C - +40 °C

Indoor & Outdoor

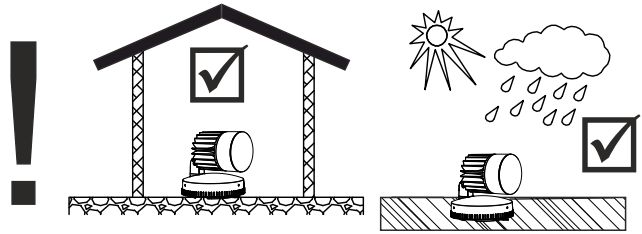

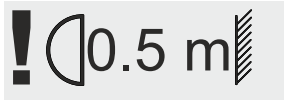

Der Abstand zu beleuchteten Gegenständen
muss mindestens 0.5 m betragen!
The distance to the direct illuminated objects
must be at least 0.5 m!

	+		
	982164.003	L 220D 211, H 100	1,25 kg
	982167.003	L 241, B 212D 215, H 221	250 g
	982170.003	L 438, B 438, H 31	510 g
	982161.006	D 211, H 58	560 g
	982161.007	D 211, H 58	560 g
	982161.0077	D 211, H 58	560 g
	982161.008	D 211, H 58	560 g
	982242.0031	D 240, H 40, HE 400	2,5 kg