Produktinformation Polaron WD2 1TR40 E
TOC: 50 999 04

Designorientierte Universalleuchten für Anbau, Halbeinbau, Einbau und Hängemontage mit kreisringförmiger PMMA-Abdeckwanne.

Polaron
Ringförmige An- und Einbauleuchte

Anwendungsbereiche
Für repräsentative Allgemein- und Ergänzungsbeleuchtung in Bereichen mit hohem architektonischen Anspruch, wie z. B. Foyers, Konferenzräume, Hotels, Museen, öffentliche Gebäude, Eingangsbereiche und Flure sowie Wohnbereiche. Anbauleuchten für Decken- und Wandmontage. In Verbindung mit Zubehör auch für Einbau in gesägte Decken oder Systemdecken.

Optisches System
Kreisringförmige Abdeckwanne mit ausgeprägter flächiger Kontur und feinstrukturierter Oberfläche aus PMMA Opal, zum Raum hin mit einer Primärblende aus weißem Stahlblech abgeschirmt. Charakteristische Lichtwirkung durch Zusammenspiel mit ringförmig eingeschlossenem Sekundärreflektor aus weißem Stahlblech. Optionale Einbaugehäuse werden als zusätzliche, umschließende Sekundärreflektoren zum lichttechnisch wirksamen Teil der Leuchten.

Leuchtenkörper
Aluminium-Druckguss, weiß pulverlackiert.

Elektrische Ausführung
Mit elektronischem Vorschaltgerät.

Ausschreibungstext
Dekorative, architekturbetonte Decken- und Wand-Anbauleuchte. Mit kreisringförmiger matt-opaler PMMA-Abdeckwanne. Für 1 T5 Leuchtstofflampe TR 40 W in Ringform, Sockel 2GX13. Abdeckwanne mit exakten Konturen und fein strukturierter Oberfläche in gestalterisch wirkungsvollem Mattdekor. Mit innen liegendem Sekundärreflektor und frontaler Lampenabschirmung für hohen Sekundärlichtanteil. Leuchtenkörper Aluminium-Druckguss, weiß pulverlackiert. Schutzart IP50. Mit elektronischem Vorschaltgerät.



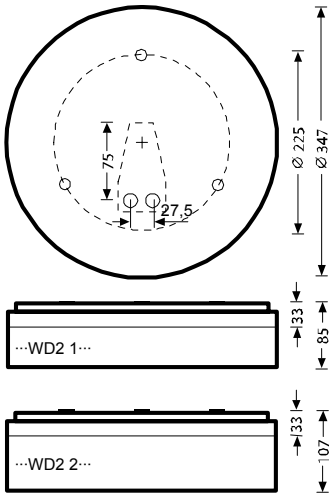

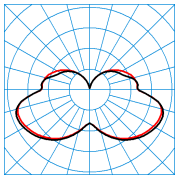

Datei TX012244
1 x TR 40 W

B11
UGR l = 22.5
UGR q = 23.4
Eta LB 0,60

c0-c180
c90-c270

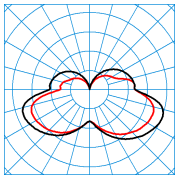

Datei TX012427
1 x TR 40 W
+ C
B21
UGR l = 22.5
UGR q = 23.4
Eta LB 0,57

c0-c180
c90-c270

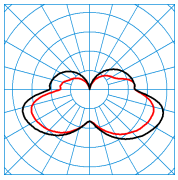

Datei TX012428
1 x TR 40 W
+ C MP M73
B21
UGR l = 22.5
UGR q = 23.4
Eta LB 0,57

c0-c180
c90-c270

Gewicht	**3,0 kg**
Schutzart	**IP50**
Schutzklasse	**I**
Hitzebeständigkeit	**650 °C**
Schlagfestigkeit	**0,5 J**
DIN 5040	**B11**
Sockel	**2GX13**
Eta $_{LB}$	**0,60**

Lieferbares Zubehör

TOC:	Artikel
56 830 00	Polaron WD2 BE
50 824 00	Polaron WD2 C
50 831 00	Polaron WD2 C MP M73
50 834 00	Polaron WD2 C MP M84
50 836 00	Polaron WD2 C1
56 831 00	Polaron WD2 C1 BE
50 829 00	Polaron WD2 C1 MP M73
50 832 00	Polaron WD2 C1 MP M84
56 394 00	Polaron ZS 3075/1000
56 675 00	Polaron ZS 3075/2000
56 395 00	Polaron ZS 5075/1000
56 676 00	Polaron ZS 5075/2000

Alle technischen Daten sowie Gewichts- und Maßangaben sind sorgfältig erstellt. Irrtum vorbehalten. Produktabbildungen sind beispielhaft und können vom Original abweichen. Änderungen, die dem Fortschritt dienen, behalten wir uns vor. © TRILUX GmbH & Co. KG 2012/11/17 GMDM Global Material Data Management