INSTRUCTION

Toledo Flat
901553.002.76

RZB LIGHTING

≈ 220 - 240 V 0/50/60 Hz IP 40 IK06

4 x 1,5 mm²

1,50 mm²

Umgebungstemperatur / temperature ambiente
=> -20 °C ... + 35 °C

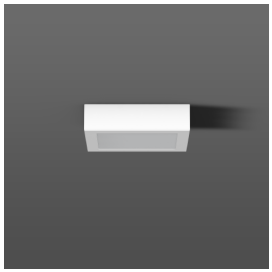

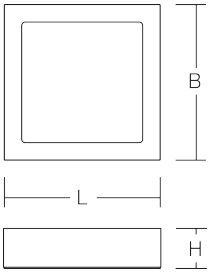

[mm]		
L 225, B 225, H 58	LED	1,6 kg

Φ [lm]	P [W]	P
1650	17	1 x 18 W

CCT [K]	CRI	RG	EEK	EEK
3000	80	RG 0	A+	A+

I_{max} $I_{max}/2$ T50	B10 [St.]	B16 [St.]	cos φ
20 A / 50 µs	50	80	0,95

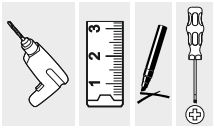

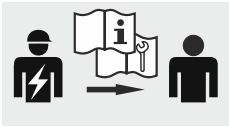

DIN EN 61340-5-1



EN 12464
EN 13201

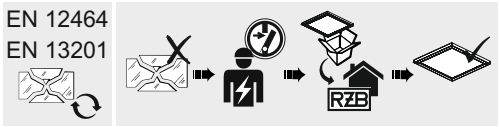

EN 12464
EN 13201

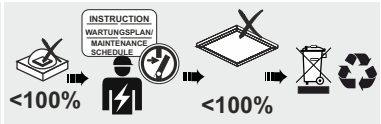

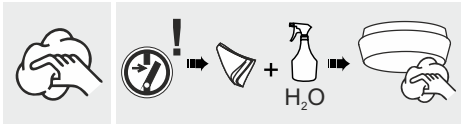

1

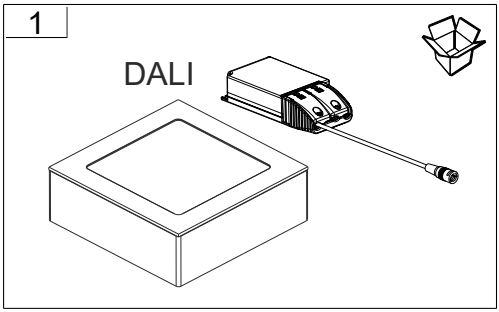
DALI

2

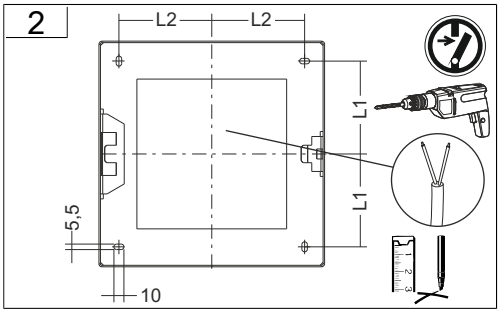
L2
L2
L1
L1
5,5
10

3

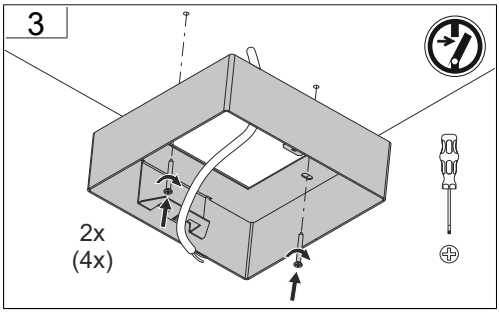
2x
(4x)

4

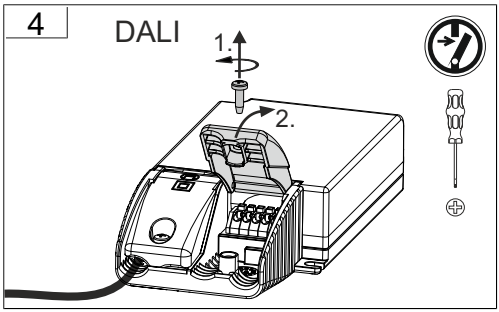
DALI
1.
2.

5

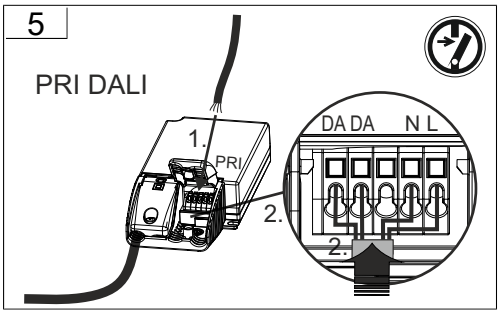
PRI DALI
1.
PRI
2.
DA DA N L
2.

6

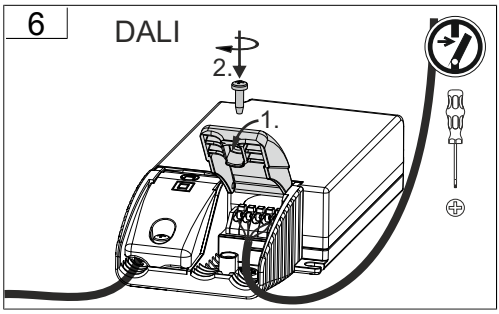
DALI
2.
1.

7

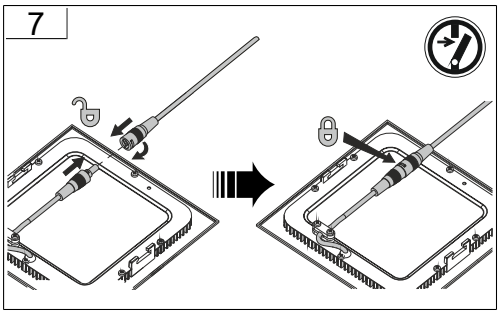

8

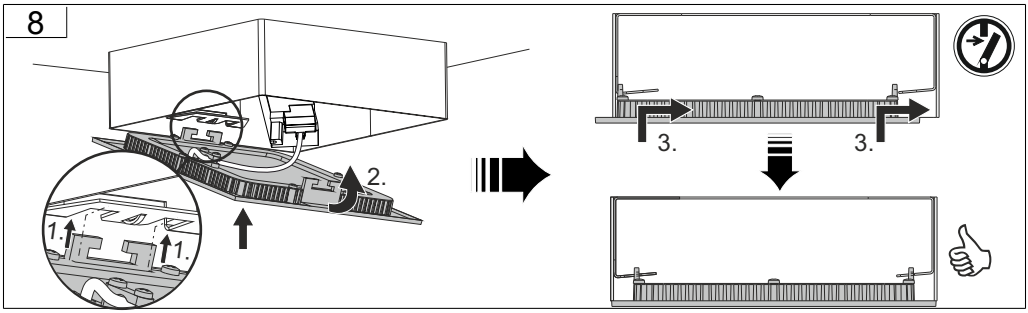

9

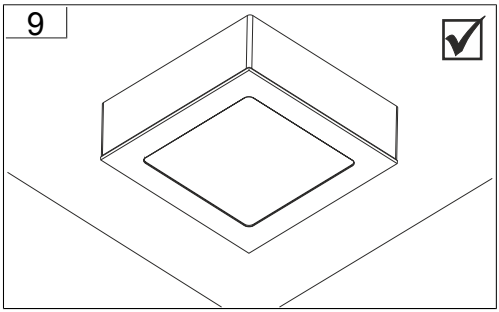



Bei Fragen zu unseren Symbolen, besuchen Sie folgende Webseite:

If you have any questions about our signs, visit the following website:

www.rzb.de/fileadmin/assets/downloads/PDF/RZB_Symbolklaerung.pdf

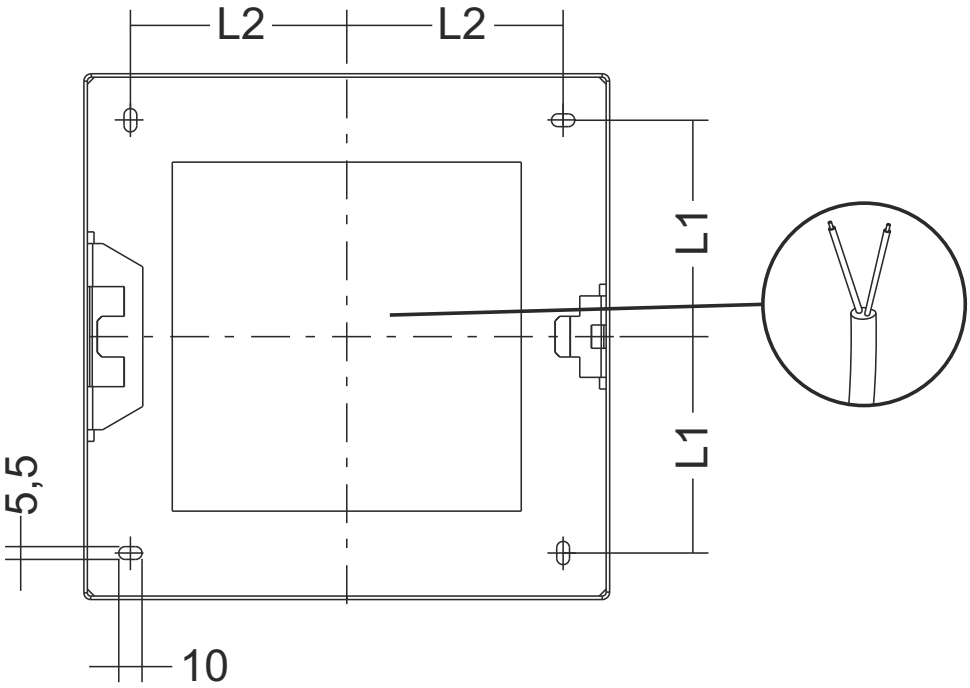

	L1	L2
901551.002.X	40	-
901552.002.X.X	70	-
901553.002.X.X	93	93
901554.002.X.X	120	120

RZB - Rudolf Zimmermann, Bamberg GmbH
Rheinstraße 16
96052 Bamberg
☎ 0951/7909-0
Fax: 0951/7909-198
E-mail: info@rzb-leuchten.de