INSTRUCTION

06-2019

Less is more 50

312348.003

IP 20 IK02 ~ 220 - 240 V 50/60 Hz 3 x 1,5 mm² 1,50 mm²

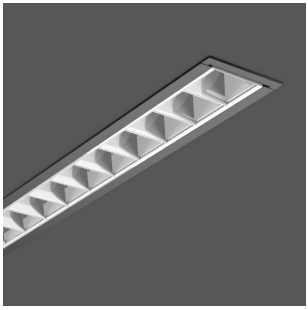

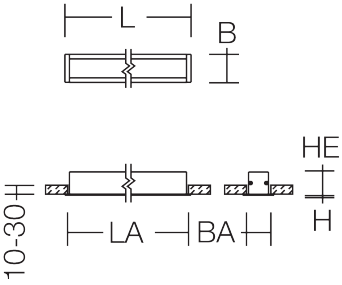

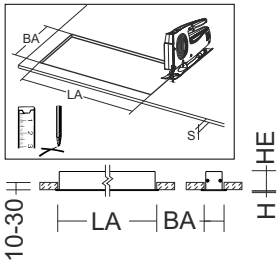

	[mm]		Ta min
312348.003	L 1140, B 71, H 2	2,81 kg	-20 °C

	P	P	Φ	CCT	CRI	Ta max
LED	4 x 7,5 W	28 W	3350 lm	3000 K	80	30 °C

EEK	EEK	I max / I max/2 / T50	B10	B16
A+	A+	36 A / 100 µs	8	14

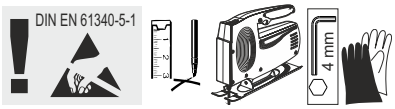

Die Leuchte darf nur mit ihren vollständigen Schutzabdeckungen betrieben werden.
The luminaire must be used with its complete protective covers only.

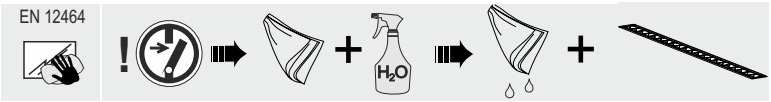

RZB
Rudolf Zimmermann,
Bamberg GmbH
Rheinstraße 16
D-96052 Bamberg
Deutschland
Telefon +49 951/79 09-0
Telefax +49 951/79 09-198
www.rzb.de
info@rzb-leuchten.de

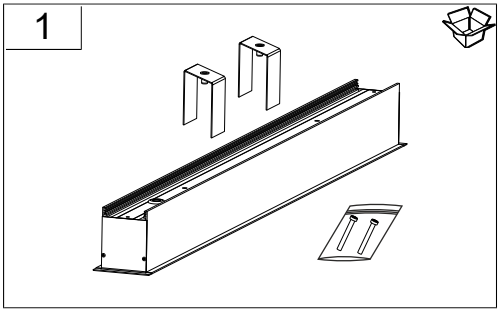
1

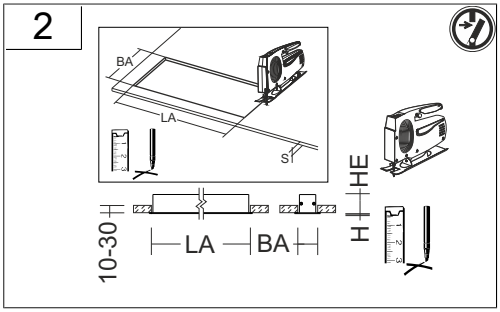
2
BA
LA
ST
HE
H
10-30
LA
BA

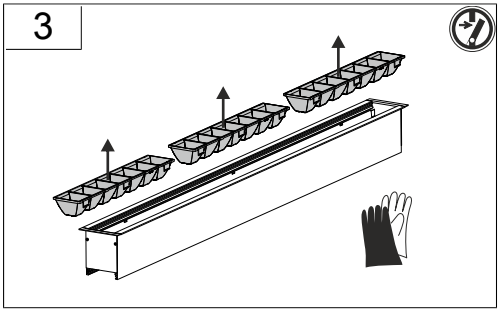
3

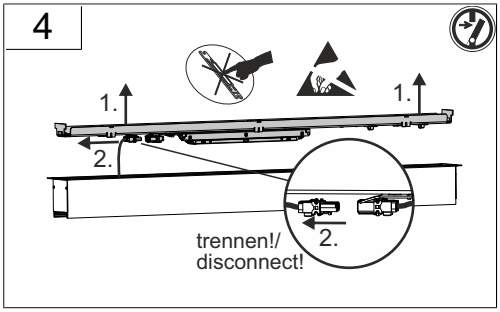
4
1.
1.
2.
2.
trennen!/
disconnect!

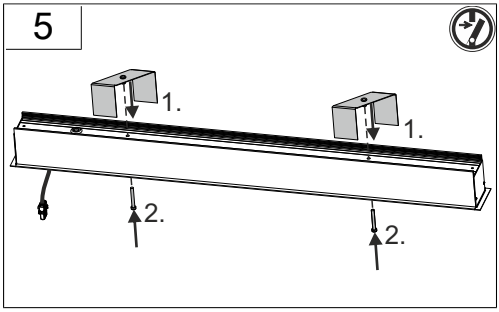
5
1.
1.
2.
2.

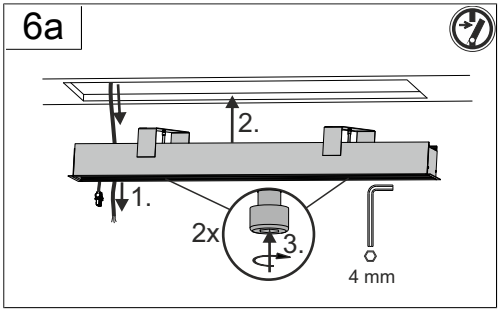
6a
2.
1.
2x
3.
4 mm

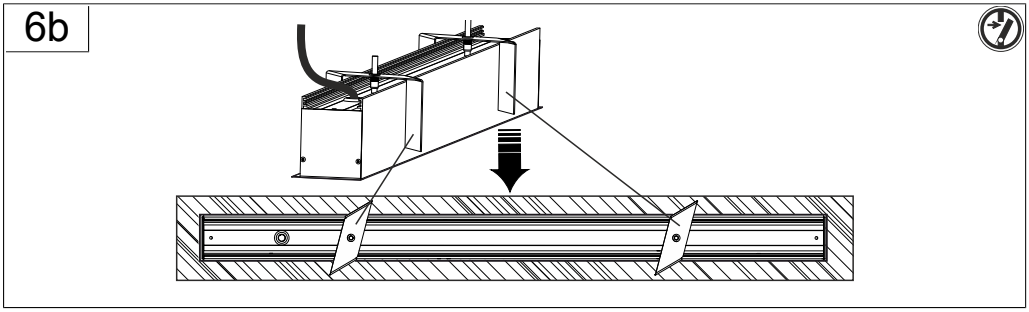
6b

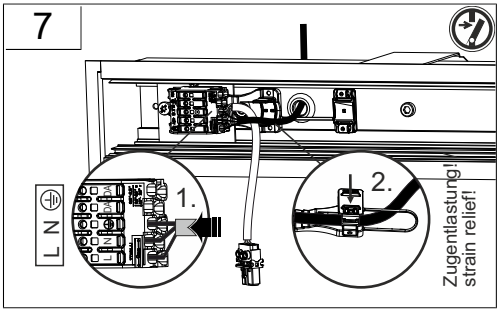
7
L N
1.
2.
Zugentlastung!
strain relief!

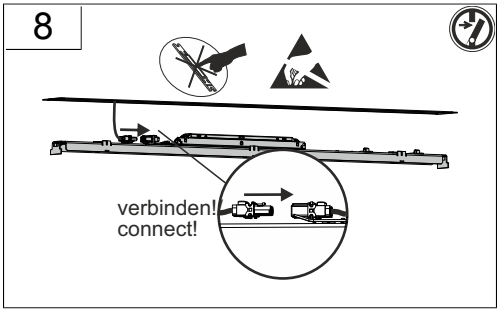
8
verbinden!
connect!

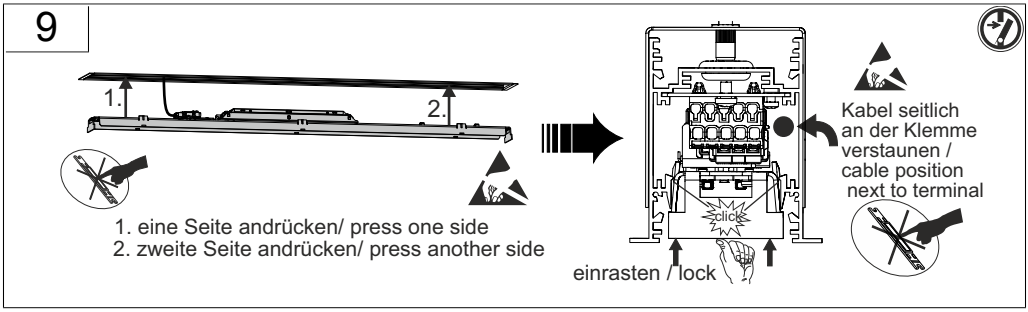
9
1.
2.
1. eine Seite andrücken/ press one side
2. zweite Seite andrücken/ press another side
click
einrasten / lock
Kabel seitlich
an der Klemme
verstaunen /
cable position
next to terminal

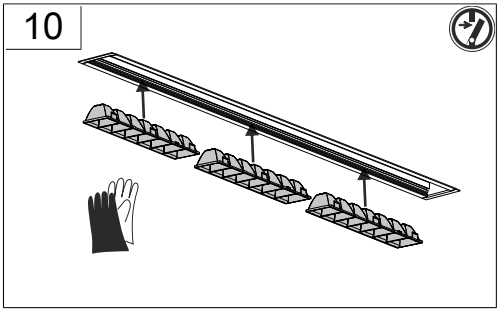
10

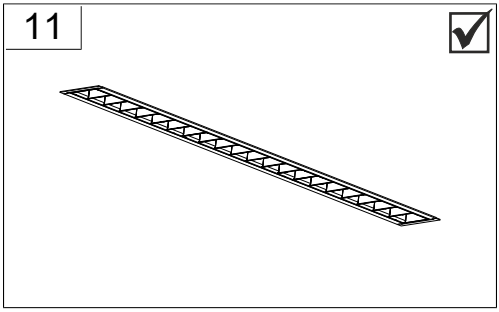
11

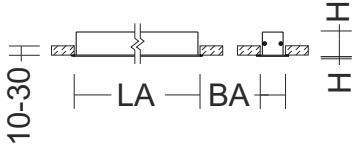

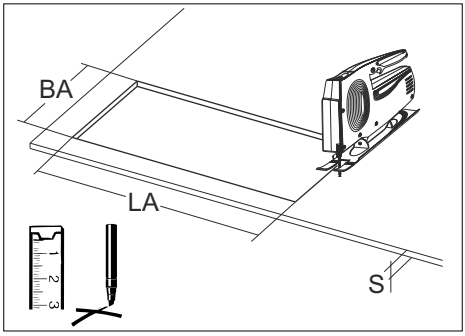

Less is more 50	L	B	H	LA	BA	S	HE
	862	71	1,5	848	60	10-30	100
	1142	71	1,5	1128	60	10-30	100
	1421	71	1,5	1408	60	10-30	100
	1703	71	1,5	1688	60	10-30	100
	1983	71	1,5	1968	60	10-30	100

DIN 4844

Vor Installation, Wartung oder Reparatur freischalten/
power off before installation, maintenance or repair