Instruction:

09-2020

INSTRUCTION

09-2020

Zubehör für Pascala Round

CE



981895.012	L 246, B 246, H 14	425 g

instruction
Wartungsplan/
maintenance
schedule

RZB
Rudolf Zimmermann, Bamberg GmbH
Rheinstraße 16
D-96052 Bamberg
Deutschland
Telefon +49 951/79 09-0
Telefax +49 951/79 09-198
www.rzb.de
info@rzb-leuchten.de

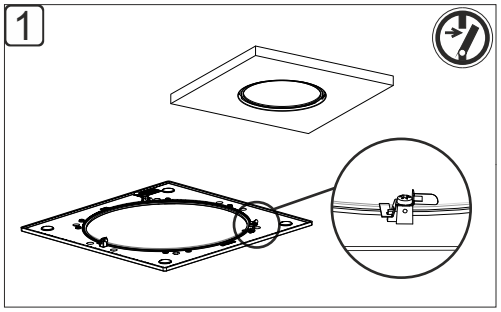

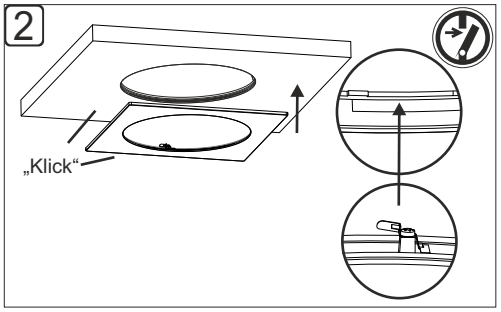

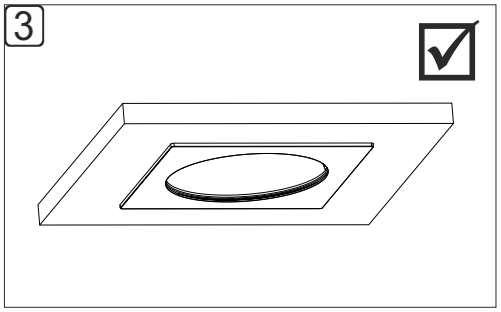

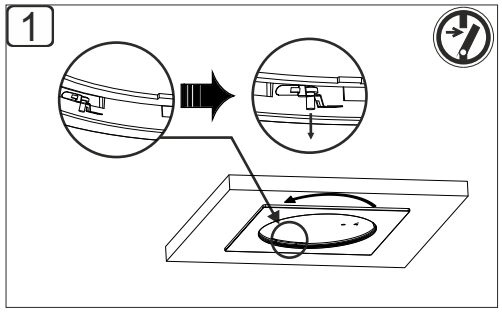

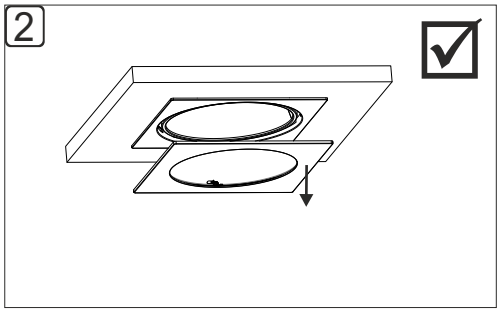

Instruction:

09-2020

RZB LIGHTING

www.rzb.de