# INSTRUCTION

36-2016

Toledo Flat

901587.002.1.76

IP 40 IK06 220 - 240 V / 50 - 60 Hz LED 4 x 1,5 mm² 1,50 mm²



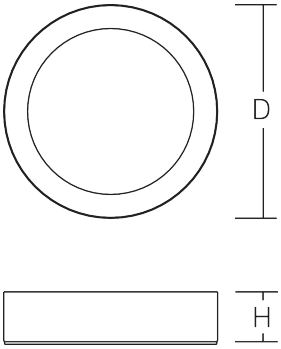


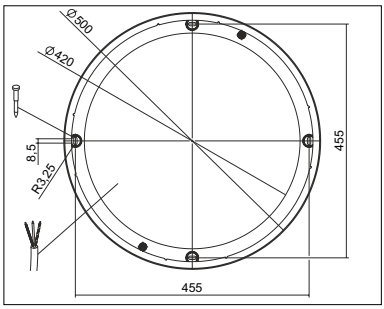


| | | | | |
|---|---|---|---|---|
| 901587.002.1.76 | D 500, H 63 | LED | 35,0 W | 3,95 kg |

| Φ | $EEK_{LED}$ | EEK | CRI | CCT |
|---|---|---|---|---|
| 3600 lm | A+ | A+ | 80 | 4000K |

| $B_{10}$ | $B_{16}$ | $C_{10}$ | $C_{16}$ | I max / I max/2 / T50 |
|---|---|---|---|---|
| 15 | 24 | 24 | 40 | 20,4 A |







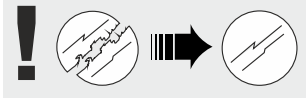

Die Leuchte darf nur mit ihren vollständigen Schutzabdeckungen betrieben werden.
The luminaire must be used with its complete protective covers only.

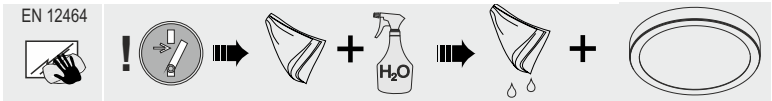





**RZB**
**Rudolf Zimmermann, Bamberg GmbH**
Rheinstraße 16
D-96052 Bamberg
Deutschland
Telefon +49 951/79 09-0
Telefax +49 951/79 09-198
www.rzb.de
info@rzb-leuchten.de

1

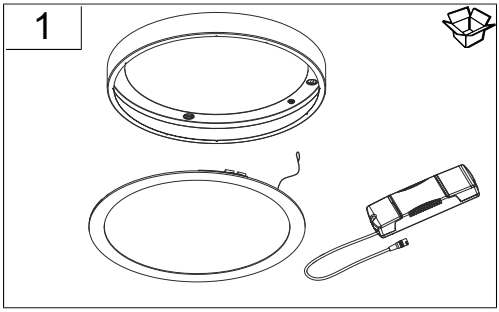

2

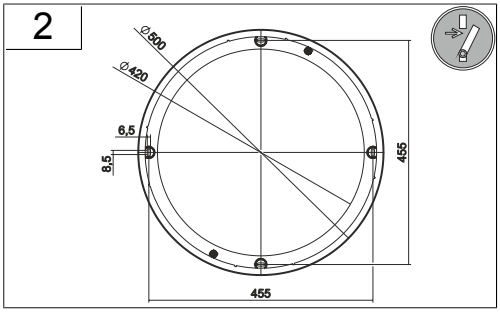
⌀500
⌀420
6,5
9,5
455
455

3

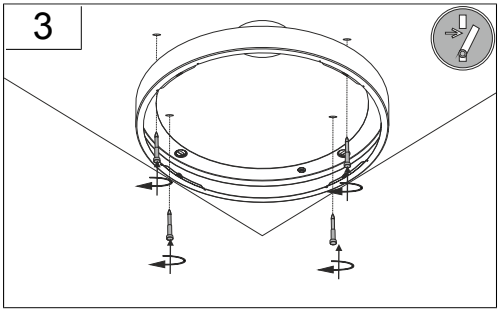

4

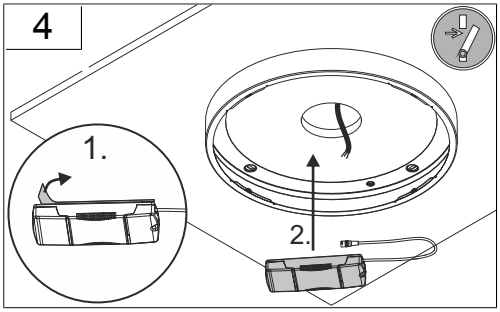
1.
2.

5

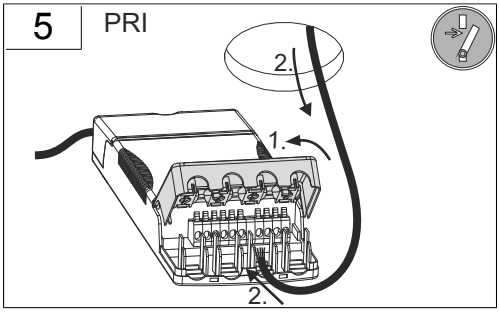
PRI
2.
1.
2.

6

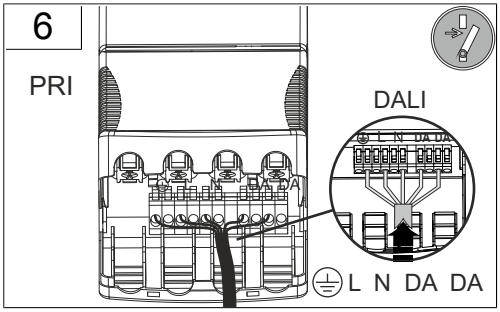
PRI
DALI
L N DA DA
L N DA DA

7

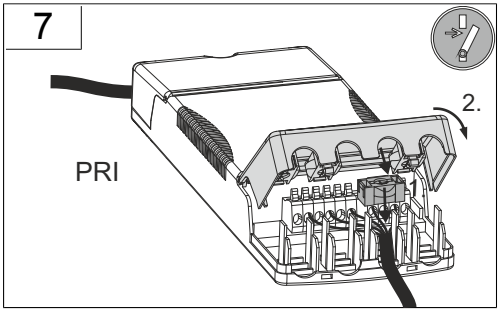
PRI
2.
1.

8

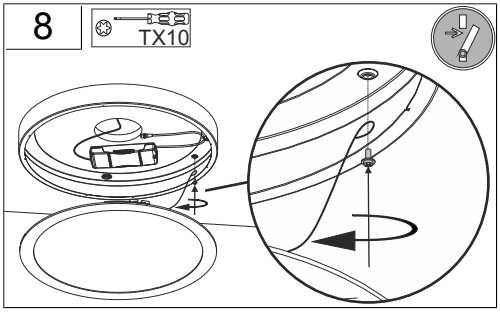
TX10

9

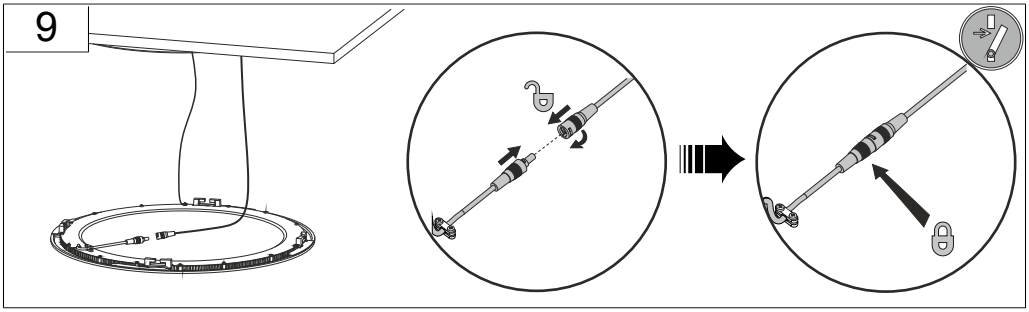

10

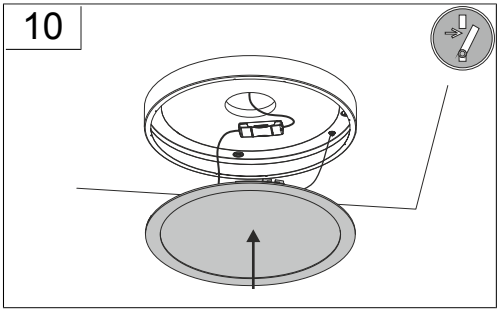

11

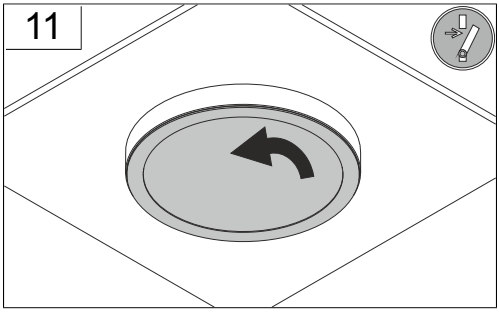

12

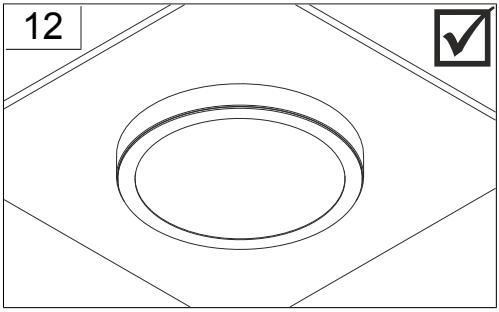

**DIN 4844**



Vor Wartung oder Reparatur freischalten/
power off before maintenance or repair