| Bestellbezeichnung | Bestellnummer | EAN Code |
|---|---|---|
| OFL 500 LED 5K schwarz | EL10523434 | 4015120523434 |



## Kurzbeschreibung:

- LED-Strahler im hochwertigen Aluminiumdruckgussgehäuse
- Hochleistungs-LEDs (50 Watt), Lichtfarbe ca. 4500 K weiß
- Einhand-Stecksockelsystem für schnelle und einfache Montage

## Technische Daten:

| | |
|---|---|
| Netzspannung | 230 V/50 Hz |
| Leistungsaufnahme ca. | 59,0 W |
| Für Leuchtmittel | 10 LEDs (inklusive) |
| Lichtfarbe | ca. 4500 K |
| Zulässige Umgebungstemperatur | -25 °C...+50 °C |
| Schutzart | IP 54 |
| Schutzklasse | II |
| Montageart | Wandmontage, inklusive Wandausleger |
| Gehäusematerial | Aluminium, pulverbeschichtet |
| Abmessungen ca. | Höhe 192 mm x Breite 268 mm x Länge 1020 mm |
| Farbwiedergabeindex | 80 - 89 Ra |
| Lichtstrom | ca. 4080 lm |
| Lichtausbeute (Leuchte) | ca. 46,33 lm/W |
| Lichtausbeute (Leuchtmittel) | ca. 81,6 lm/W |
| Lichtstrom (Leuchte) | ca. 2734 lm |
| Lichtstrom (Leuchtmittel) | ca. 4080 lm |

## Zubehör

| Bestellbezeichnung | Bestellnummer | EAN Code |
|---|---|---|
| OFL 500 LED 5K schwarz | EL10523434 | 4015120523434 |



Maße in mm

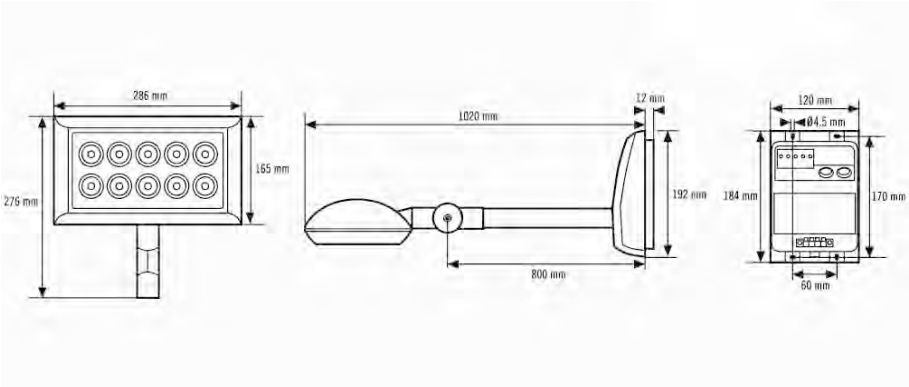


## LED Strahler OF Serie und LED Spot OS Serie

| LED Strahler OF 120, OFL 120, OF 240, OFL 240, OF 500, OFL 500 | | LED Spot OS 40, OSL 40, OS 80, OSL 80 |
|---|---|---|
| 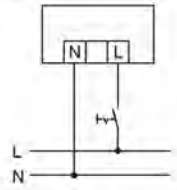 | 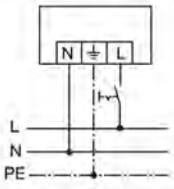 | 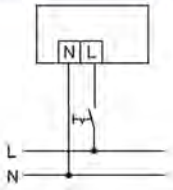 |
| Standardbetrieb mit Ein-/Ausschalter (OF/OFL 120 - 240) | Standardbetrieb mit Ein-/Ausschalter (OF/ OFL 500) | Standardbetrieb mit Ein-/Ausschalter |