SIEMENS

## Datenblatt 3SU1501-1AG40-1CA0

Halter für 3 Module, Kunststoff, 1Ö, LED-Modul, grün, AC/DC 6-24 V, Schraubanschluss

Abbildung ähnlich

| | |
|---|---|
| **Produkt-Markenname** | SIRIUS ACT |
| **Produkt-Bezeichnung** | Halter |
| **Produkttyp-Bezeichnung** | 3SU1 |
| **Hersteller-Artikelnummer** | |
| • des mitgelieferten Kontaktmoduls | 3SU1400-1AA10-1CA0 |
| • 1 des mitgelieferten Kontaktmoduls | 3SU1400-1AA10-1CA0 |
| • des mitgelieferten LED-Moduls | 3SU1401-1BG40-1AA0 |
| • des mitgelieferten Halters | 3SU1500-0AA10-0AA0 |

### Betätigungselement

| | |
|---|---|
| **Ausführung des Betätigungselements** | 3-fach mit Modul |
| **Anzahl der Kontaktmodule** | 1 |

### Halter

| | |
|---|---|
| **Material des Halters** | Kunststoff |

### Anzeige

| | |
|---|---|
| **Anzahl der LED Module** | 1 |

### Allgemeine technische Daten


Änderungen vorbehalten
© Copyright Siemens

| | |
|---|---|
| **Produktfunktion** | |
| • Zwangsöffnung | Ja |
| **Produktbestandteil** | |
| • Diode | Ja |
| • Lampentransformator | Nein |
| • Leuchtmittel | Ja |
| • Vorwiderstand | Nein |
| **Isolationsspannung** | |
| • Bemessungswert | 320 V |
| **Verschmutzungsgrad** | 3 |
| **Stoßspannungsfestigkeit Bemessungswert** | 4 kV |
| **Schutzart IP** | |
| • der Anschlussklemme | IP20 |
| **Schwingfestigkeit** | |
| • gemäß IEC 60068-2-6 | 10 ... 500 Hz: 5g |
| • für Bahnanwendungen gemäß DIN EN 61373 | Kategorie 1, Klasse B |
| **Schalthäufigkeit maximal** | 3 600 1/h |
| **mechanische Lebensdauer (Schaltspiele)** | |
| • typisch | 10 |
| **thermischer Strom** | 10 A |
| **Betriebsmittelkennzeichen** | |
| • gemäß DIN EN 61346-2 | U |
| • gemäß DIN EN 81346-2 | U |
| **Dauerstrom des Leitungsschutzschalters C-Charakteristik** | 10 A; für einen Kurzschlussstrom kleiner 400 A |
| **Dauerstrom des DIAZED-Sicherungseinsatzes flink** | 10 A |
| **Dauerstrom des DIAZED-Sicherungseinsatzes gG** | 10 A |

## Hauptstromkreis

| | |
|---|---|
| **Betriebsspannung** | |
| • bei AC | |
| — bei 50 Hz Bemessungswert | 6 ... 24 V |
| — bei 60 Hz Bemessungswert | 6 ... 24 V |
| • bei DC | |
| — Bemessungswert | 6 ... 24 V |

## Leistungselektronik

| | |
|---|---|
| **Kontaktzuverlässigkeit** | Eine Fehlschaltung pro 100 Mio. (17 V, 5 mA), Eine Fehlschaltung pro 10 Mio. (5 V, 1 mA) |

## Hilfsstromkreis

| | |
|---|---|
| **Ausführung des Kontakts der Hilfskontakte** | Silberlegierung |
| **Anzahl der Öffner** | |
| • für Hilfskontakte | 1 |


Änderungen vorbehalten
© Copyright Siemens

| | |
|---|---|
| **Anzahl der Schließer** | |
| • für Hilfskontakte | 0 |
| **Anzahl der Wechsler** | |
| • für Hilfskontakte | 0 |
| **Betriebsstrom bei AC-15** | |
| • bei 230 V Bemessungswert | 6 A |

## Anschlüsse/Klemmen

| | |
|---|---|
| **Ausführung des elektrischen Anschlusses** | |
| • der Module und Zubehör | Schraubanschluss |
| **Art der anschließbaren Leiterquerschnitte** | |
| • eindrähtig mit Aderendbearbeitung | 2x (0,5 ... 0,75 mm²) |
| • eindrähtig ohne Aderendbearbeitung | 2x (1,0 ... 1,5 mm²) |
| • feindrähtig mit Aderendbearbeitung | 2x (0,5 ... 1,5 mm²) |
| • feindrähtig ohne Aderendbearbeitung | 2x (1,0 ... 1,5 mm²) |
| • bei AWG-Leitungen | 2x (18 ... 14) |
| **Anzugsdrehmoment der Schrauben im Halter** | 1 ... 1,2 N·m |
| **Anzugsdrehmoment** | |
| • bei Schraubanschluss | 0,8 ... 0,9 N·m |

## Leuchtmittel

| | |
|---|---|
| **Art des Leuchtmittels** | LED |
| **Farbe des Leuchtmittels** | grün |
| **Lichtstärke** | 900 ... 1 800 mcd |

## Umgebungsbedingungen

| | |
|---|---|
| **Umgebungstemperatur** | |
| • während Betrieb | -25 ... +70 °C |
| • während Lagerung | -40 ... +80 °C |
| Umweltkategorie während Betrieb gemäß IEC 60721 | 3M6, 3S2, 3B2, 3K6 (bei relativer Luftfeuchtigkeit von 10 ... 95 %, keine Betauung im Betrieb erlaubt) |

## Einbau/ Befestigung/ Abmessungen

| | |
|---|---|
| **Befestigungsart** | Frontbefestigung |
| • der Module und Zubehör | Frontplattenbefestigung |
| **Höhe** | 40 mm |
| **Breite** | 30 mm |
| **Form der Einbauöffnung** | rund |
| **Einbaubreite** | 30 mm |
| **Einbautiefe** | 49,8 mm |

## Approbationen/Zertifikate


Änderungen vorbehalten
© Copyright Siemens

| allgemeine Produktzulassung | | | | Konformitätserklärung | Prüfbescheinigungen |
|---|---|---|---|---|---|
| CCC | CSA | UL | | EG-Konf. | Werksbescheinigungen |

| Prüfbescheinigungen | Schiffbau | | | | |
|---|---|---|---|---|---|
| spezielle Prüfbescheinigungen | ABS | LRS | PRS | RINA | RMRS |

| sonstiges |
|---|
| Bestätigungen |

## Weitere Informationen

**Information- and Downloadcenter (Kataloge, Broschüren,…)**
http://www.siemens.de/industrial-controls/catalogs

**Industry Mall (Online-Bestellsystem)**
https://mall.industry.siemens.com/mall/de/de/Catalog/product?mlfb=3SU1501-1AG40-1CA0

**CAx-Online-Generator**
http://support.automation.siemens.com/WW/CAXorder/default.aspx?lang=de&mlfb=3SU1501-1AG40-1CA0

**Service&Support (Handbücher, Betriebsanleitungen, Zertifikate, Kennlinien, FAQs,…)**
https://support.industry.siemens.com/cs/ww/de/ps/3SU1501-1AG40-1CA0

**Bilddatenbank (Produktfotos, 2D-Maßzeichnungen, 3D-Modelle, Geräteschaltpläne, EPLAN Makros, …)**
http://www.automation.siemens.com/bilddb/cax_de.aspx?mlfb=3SU1501-1AG40-1CA0&lang=de


Änderungen vorbehalten
© Copyright Siemens

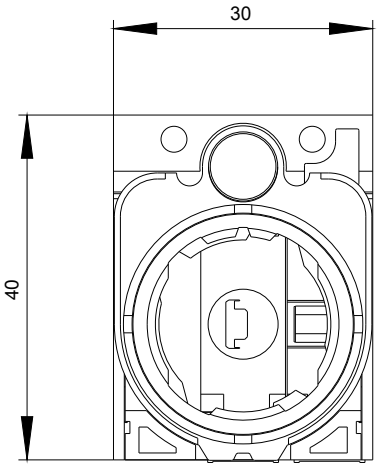


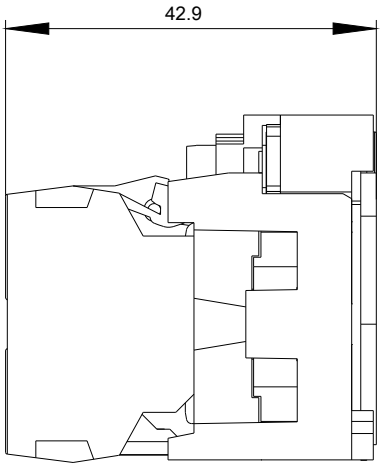


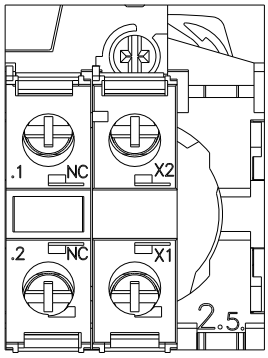



Änderungen vorbehalten
© Copyright Siemens

-P

6-24 V AC/DC

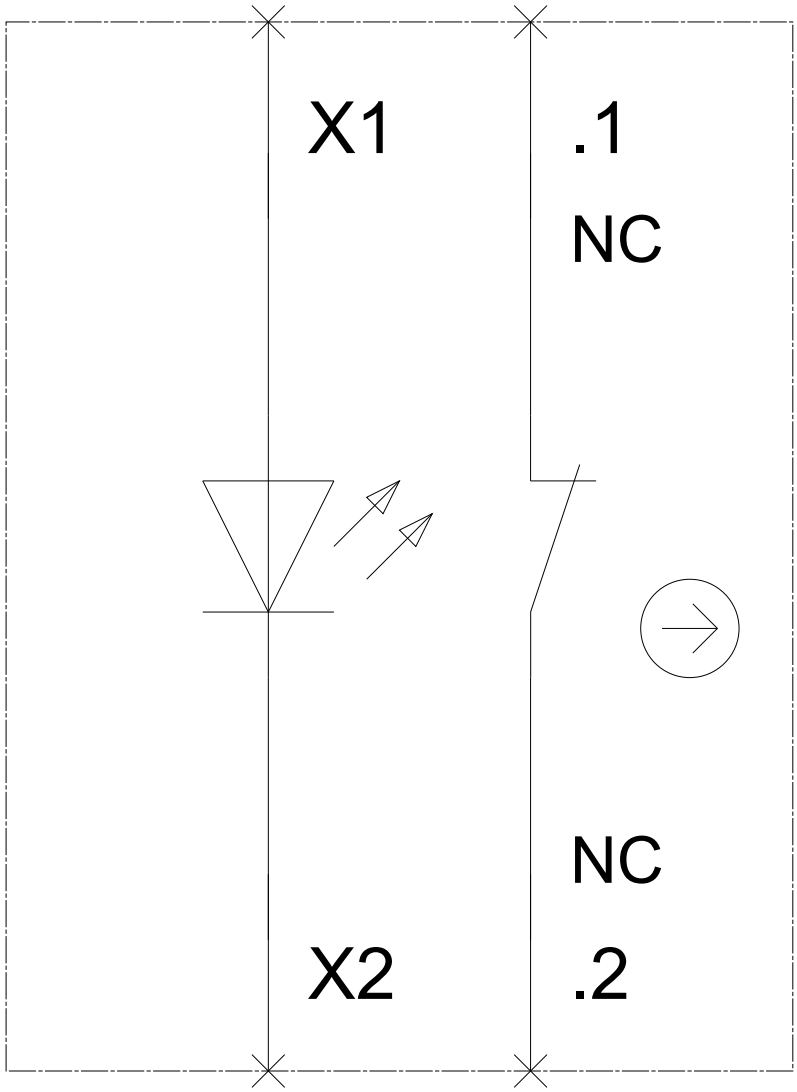


**letzte Änderung:** 13.04.2017


Änderungen vorbehalten
© Copyright Siemens