INSTRUCTION

06-2019

Less is more 50

312351.002

IP 20 IK02 ~ 220 - 240 V 50/60 Hz LED 3 x 1,5 mm² 1,50 mm²

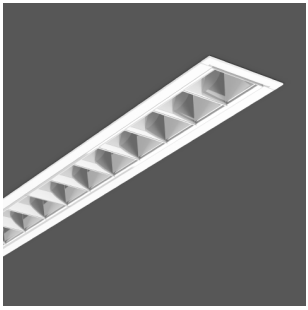

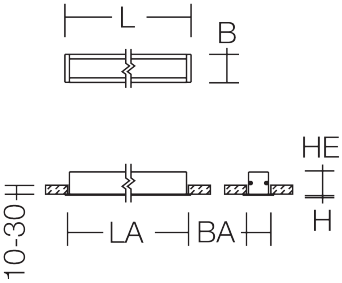

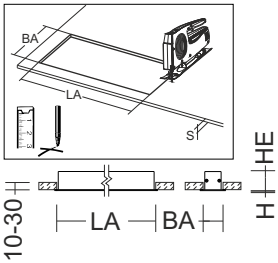

	[mm]		Ta min
312351.002	L 1980, B 71, H 2	4,6 kg	-20 °C

	P	P	Φ	CCT	CRI	Ta max
LED	7 x 7,5 W	48 W	5900 lm	3000 K	80	30 °C

EEK	EEK	I max / I max/2 / T50	B10	B16	C10	C16
A+	A+	21 A / 220 µs	15	24	24	40

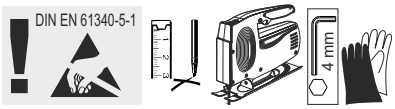

Die Leuchte darf nur mit ihren vollständigen Schutzabdeckungen betrieben werden.
The luminaire must be used with its complete protective covers only.

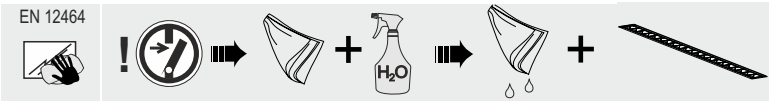

RZB
Rudolf Zimmermann,
Bamberg GmbH
Rheinstraße 16
D-96052 Bamberg
Deutschland
Telefon +49 951/79 09-0
Telefax +49 951/79 09-198
www.rzb.de
info@rzb-leuchten.de

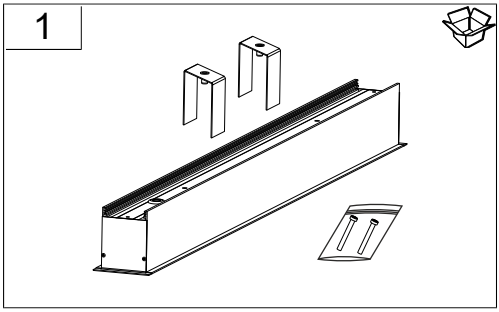
1

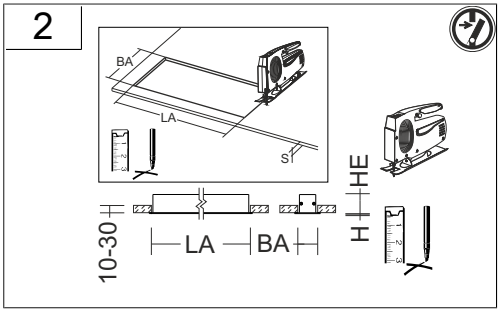
2
BA
LA
ST
HE
H
10-30
LA
BA

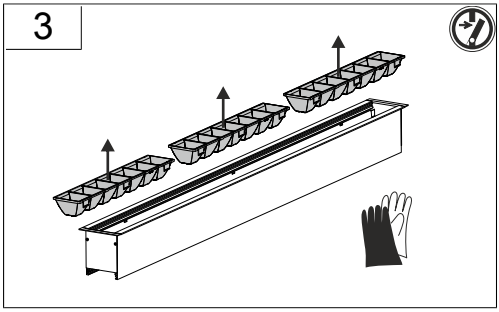
3

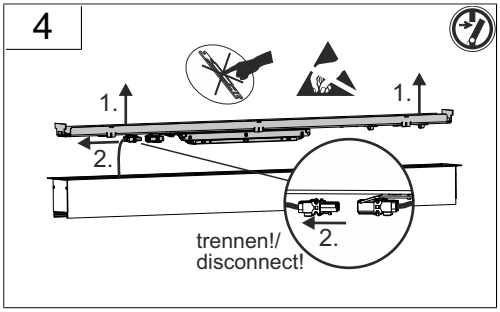
4
1.
1.
2.
2.
trennen!/
disconnect!

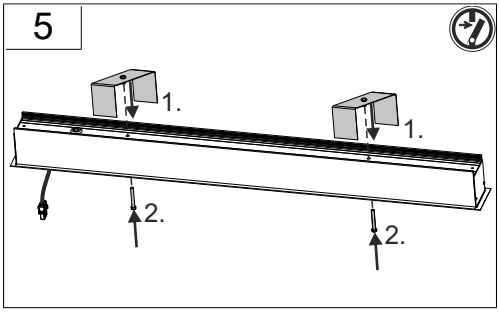
5
1.
1.
2.
2.

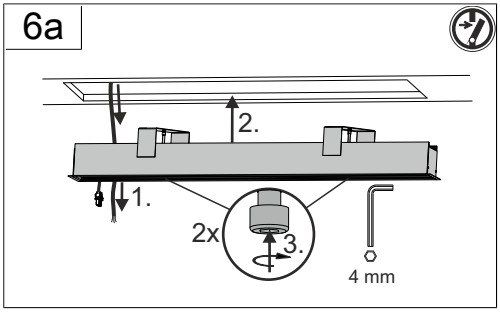
6a
2.
1.
2x
3.
4 mm

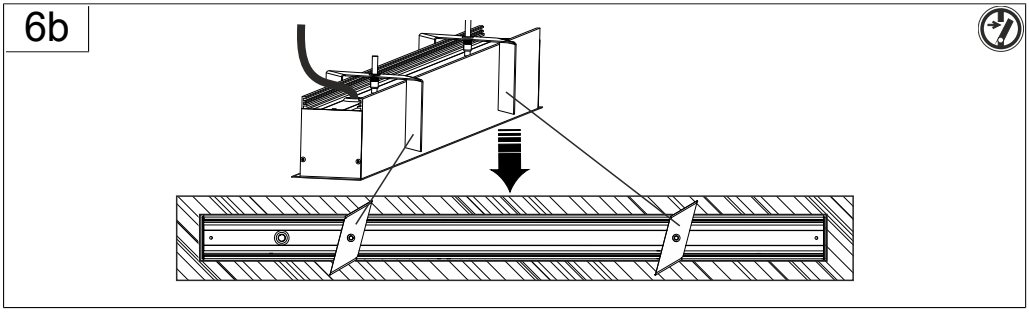
6b

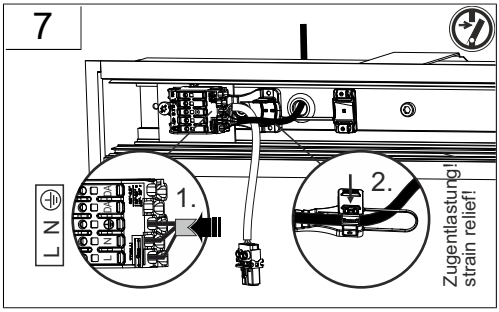
7
L N
1.
2.
Zugentlastung!
strain relief!

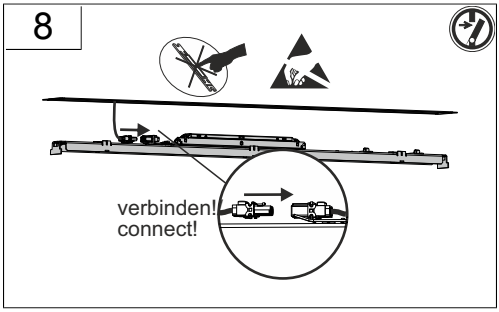
8
verbinden!
connect!

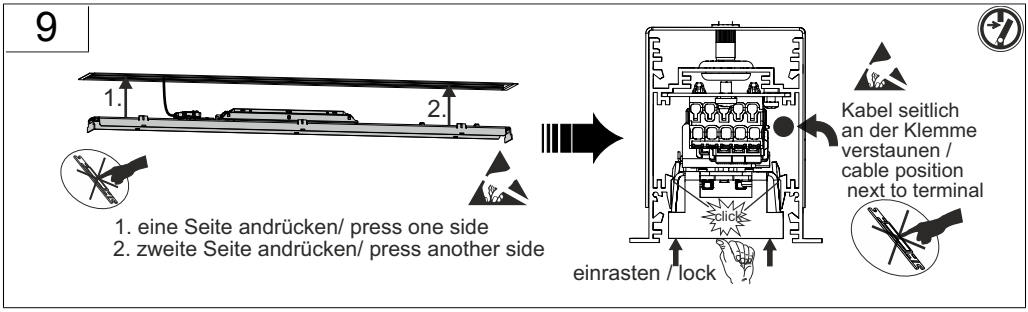
9
1.
2.
1. eine Seite andrücken/ press one side
2. zweite Seite andrücken/ press another side
click
einrasten / lock
Kabel seitlich
an der Klemme
verstaunen /
cable position
next to terminal

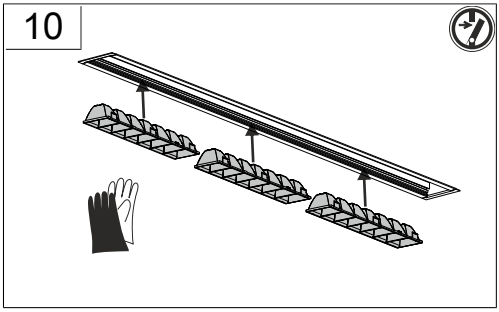
10

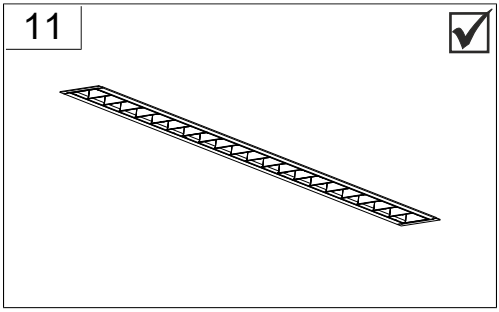
11

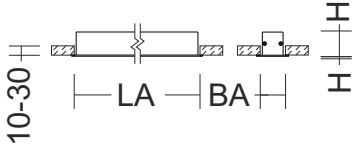

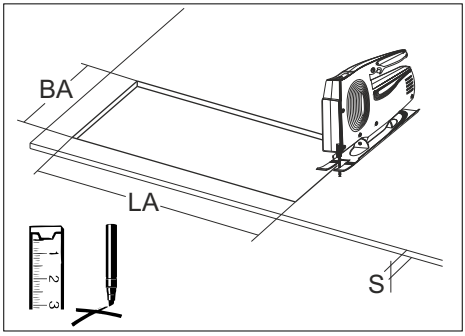

Less is more 50	L	B	H	LA	BA	S	HE
	862	71	1,5	848	60	10-30	100
	1142	71	1,5	1128	60	10-30	100
	1421	71	1,5	1408	60	10-30	100
	1703	71	1,5	1688	60	10-30	100
	1983	71	1,5	1968	60	10-30	100

DIN 4844

Vor Installation, Wartung oder Reparatur freischalten/
power off before installation, maintenance or repair