INSTRUCTION

22-2018

Douala 312251.000.191

IP 40 220 - 240 V 50/60 Hz LED 3 x 1,5 mm² 2,50 mm²



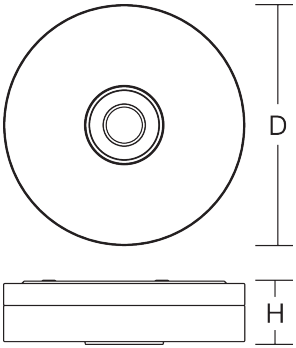

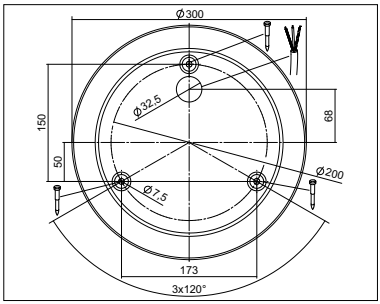

[mm]

312251.000.191	D 300, H 95	3,37 kg

	P	P	CRI	CCT	Φ	
LED	21 W	21 W	83	3000K	1750 lm	

I max / I max/2 T50	B10	B16	C10	C16	EEK	EEK
0,22 A	77	124	77	124	A+	A+





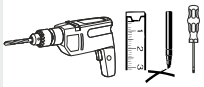

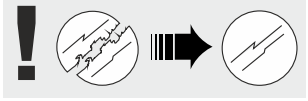

Die Leuchte darf nur mit ihren vollständigen Schutzabdeckungen betrieben werden.
The luminaire must be used with its complete protective covers only.

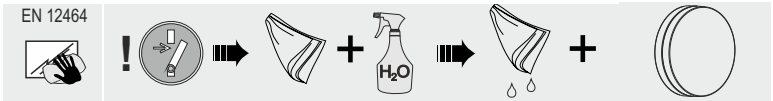



RZB
Rudolf Zimmermann,
Bamberg GmbH
Rheinstraße 16
D-96052 Bamberg
Deutschland
Telefon +49 951/79 09-0
Telefax +49 951/79 09-198
www.rzb.de
info@rzb-leuchten.de

1

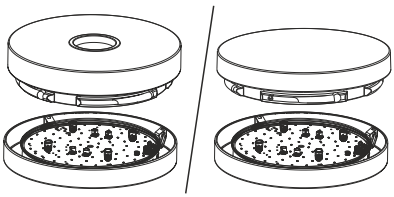

2

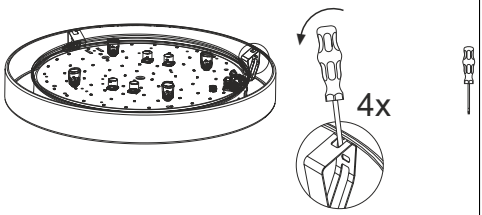
4x

3

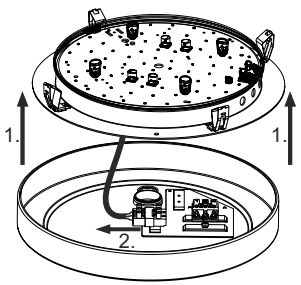
1.
1.
2.

4

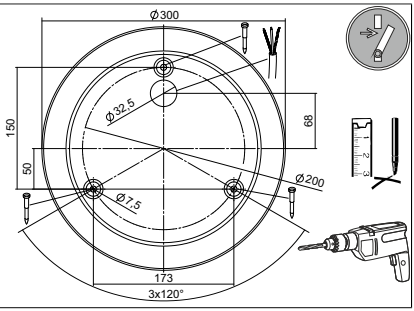
Ø300
Ø32.5
68
150
50
Ø200
Ø7.5
173
3x120°

5

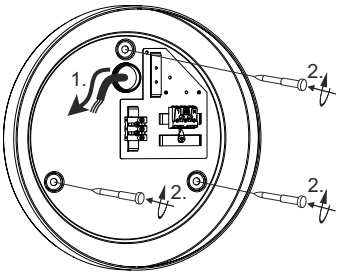
1.
2.
2.
2.

6

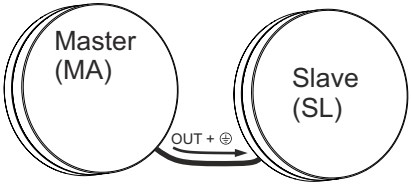
Master
(MA)
Slave
(SL)
OUT + ⏚

7

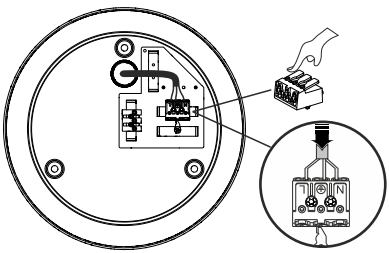

8

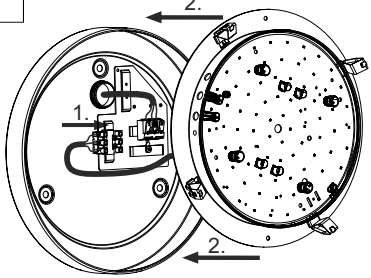
2.
1.
2.

9

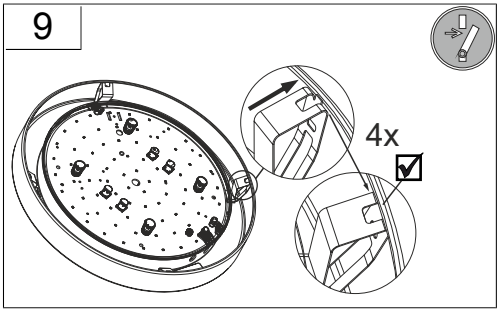

10

Master - Slave - System

radialer Bewegungsmelder/
radial motion sensor

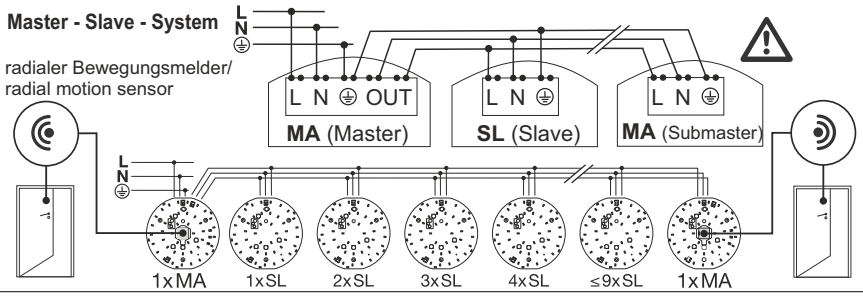

11

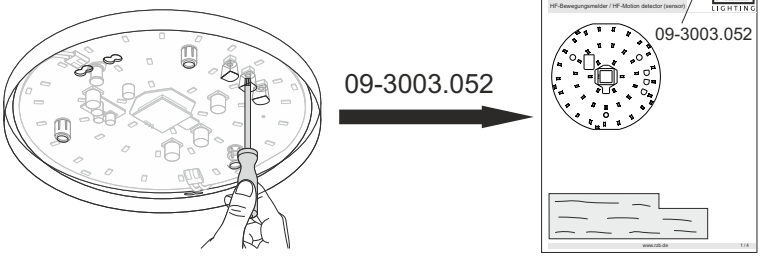

12

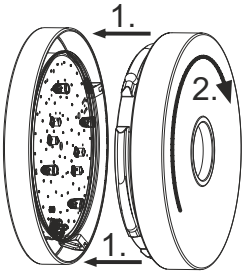

13

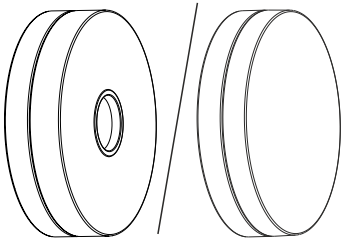

	+		
	981892.000	D 326, H 90, HE 90,	1,11 kg
	981893.000	D 454, H 120, HE 120,	1,89 kg

	○		
	05-1934.012	D 300, H 76	1,54 kg