# INSTRUCTION

41-2017

Alu-Star 721813.0031.1.76

IP 65 IK07 220 - 240 V / 50/60 Hz LED 5 x 2,5 mm² 2,50 mm²



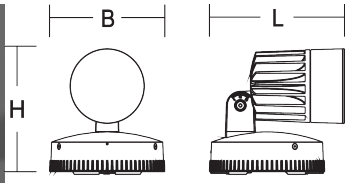


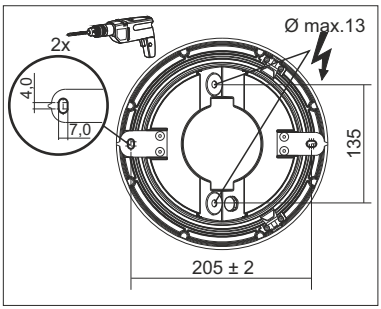


| | | | | | |
|---|---|---|---|---|---|
| 721813.0031.1.76 | L 305, B 240, H 310 | LED | 88 W | 7,2 kg | |

| Φ | $EEK_{LED}$ | EEK | CRI | CCT | Ta min | Ta max |
|---|---|---|---|---|---|---|
| 10100 lm | A++ | A++ | 80 | 4000K | -25 °C | 40 °C |

| $B_{10}$ | $B_{16}$ | $C_{10}$ | $C_{16}$ | I max / I max/2 / T50 |
|---|---|---|---|---|
| 3 | 5 | 5 | 9 | 93,5 A |




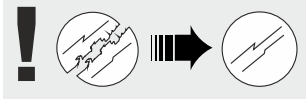

Die Leuchte darf nur mit ihren vollständigen Schutzabdeckungen betrieben werden.
The luminaire must be used with its complete protective covers only.

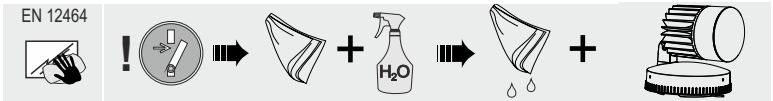


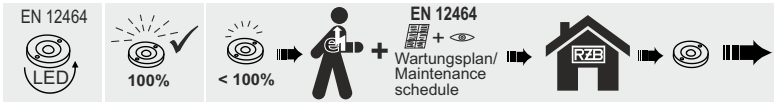



**RZB**
**Rudolf Zimmermann, Bamberg GmbH**
Rheinstraße 16
D-96052 Bamberg
Deutschland
Telefon +49 951/79 09-0
Telefax +49 951/79 09-198
www.rzb.de
info@rzb-leuchten.de

1

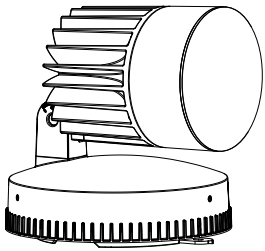

2

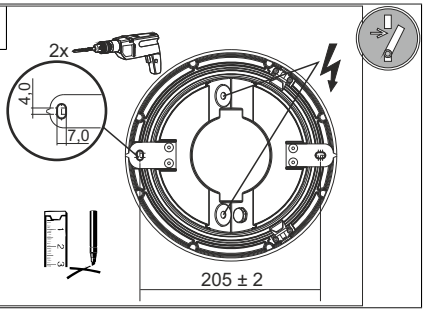


3

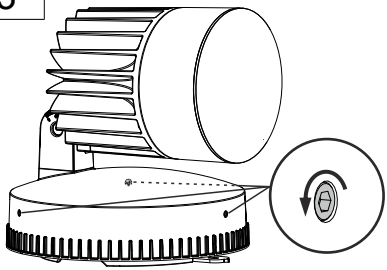


4

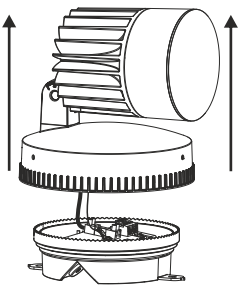

5

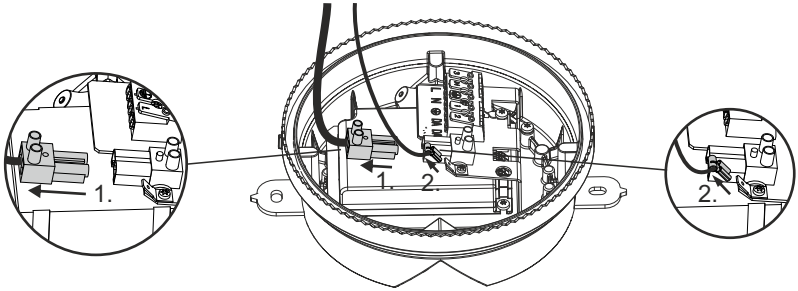


6

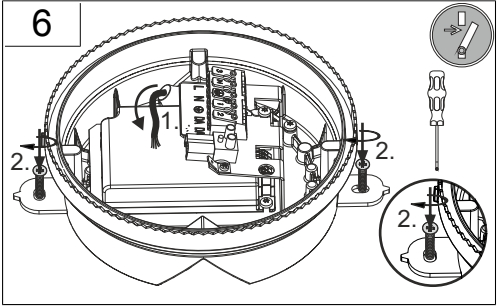

7

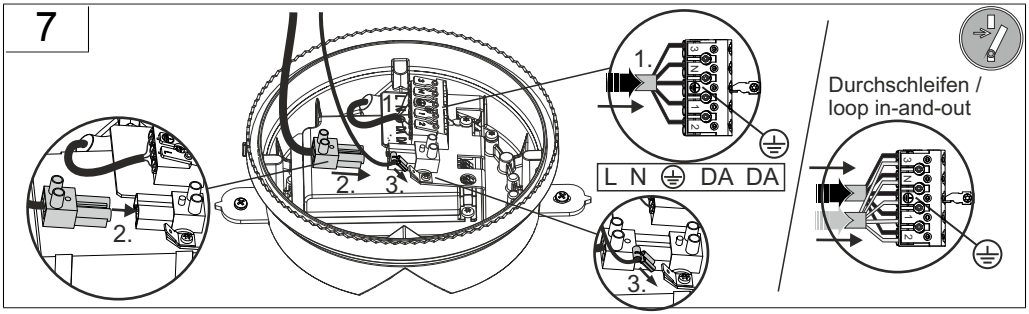
1.
2.
3.
L N DA DA
Durchschleifen /
loop in-and-out

8

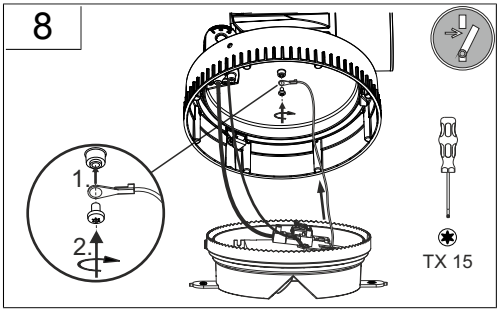
1.
2.
TX 15

9

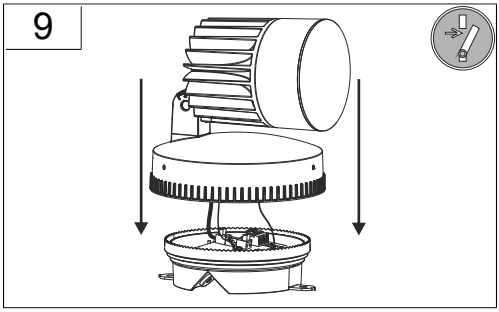

10

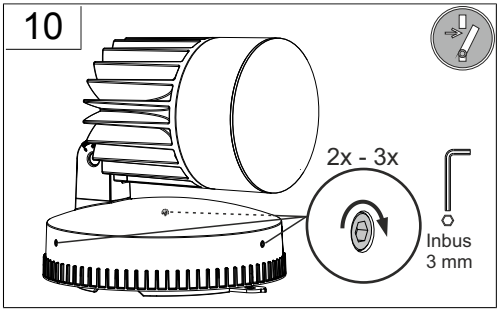
2x - 3x
Inbus
3 mm

11

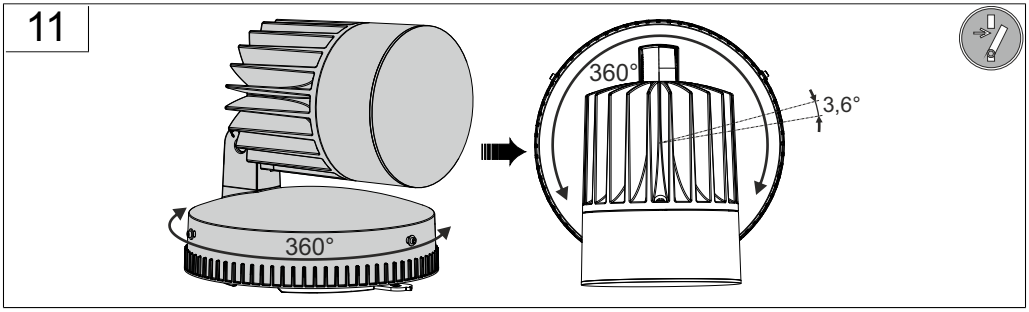
360°
360°
3,6°

12

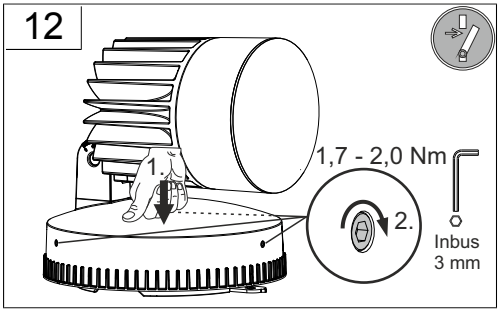


13

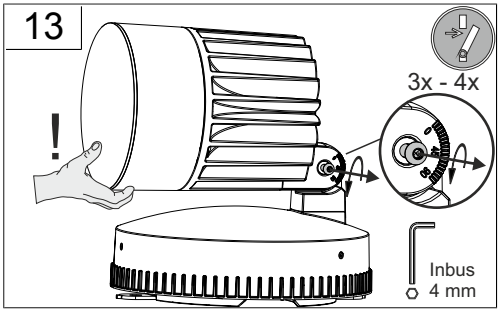


14

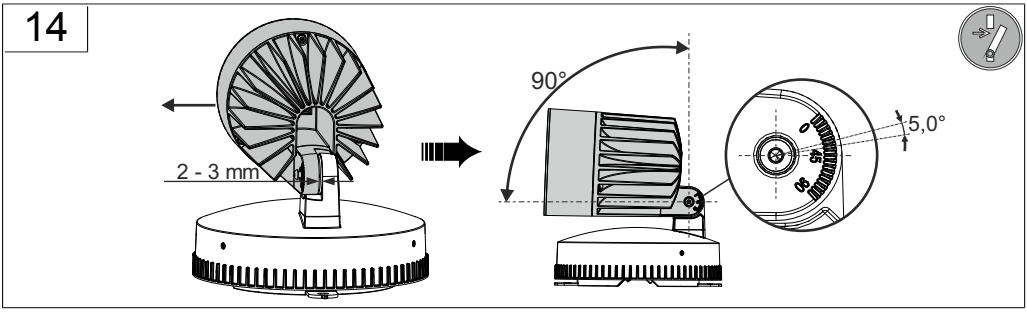


15

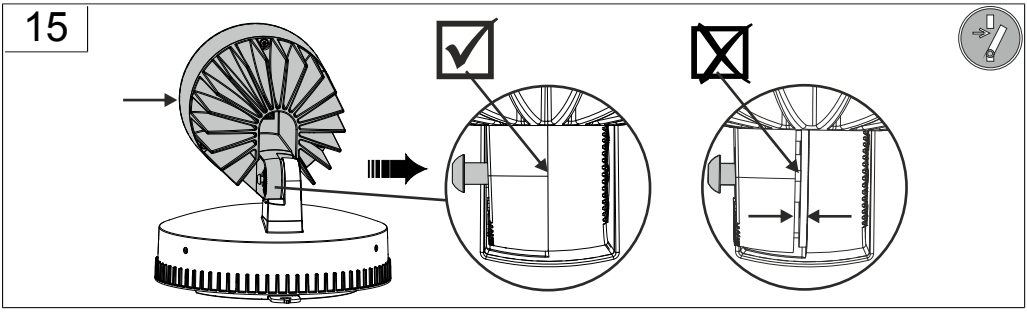

16

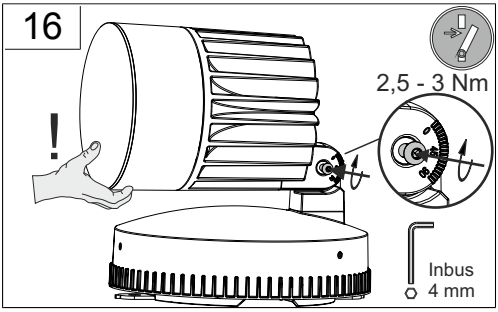


17

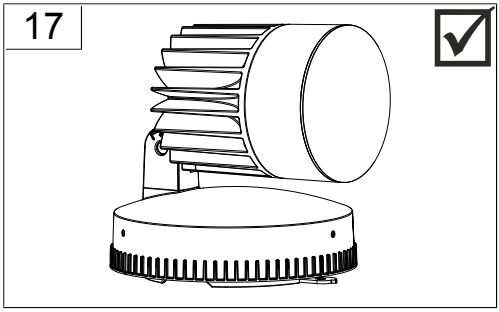

1

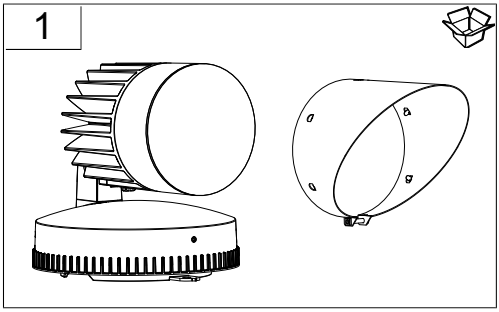

2

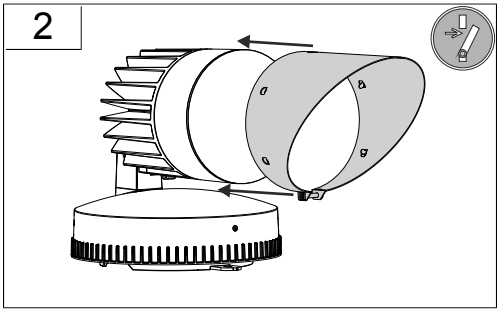

3

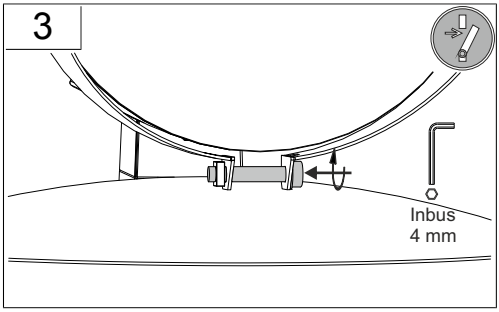


4

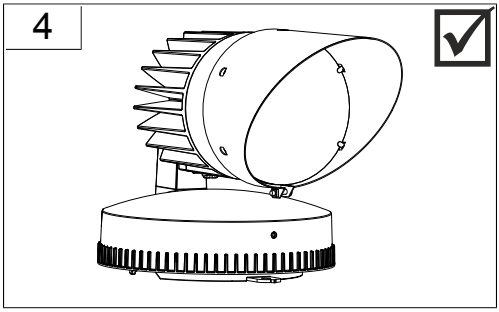

1

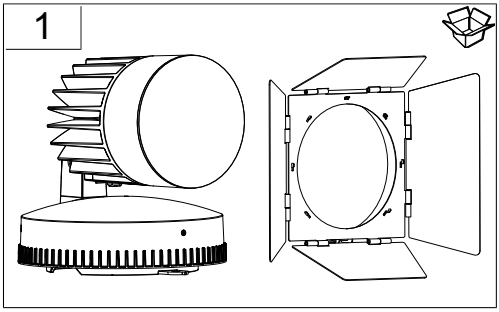

2

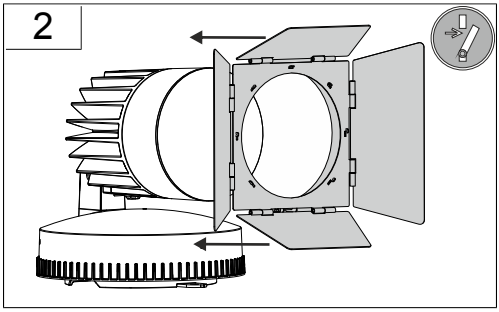

3

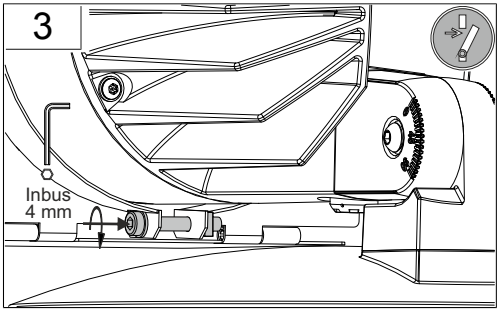


4

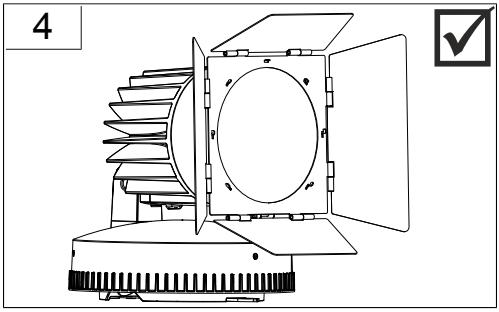

1

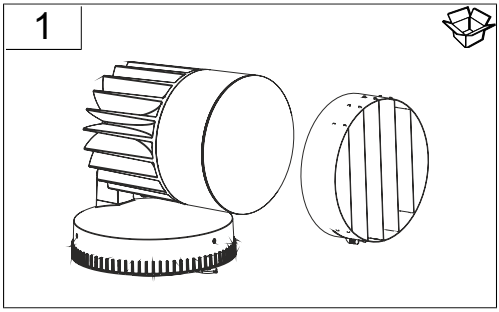

2

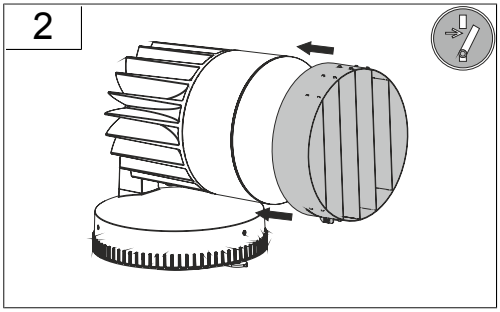

3

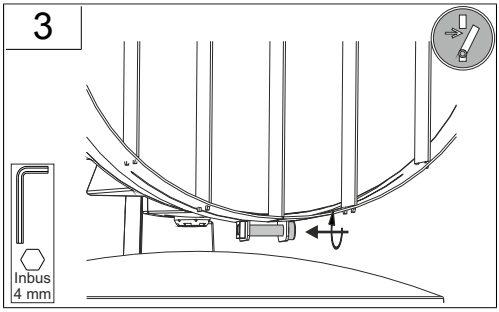


4

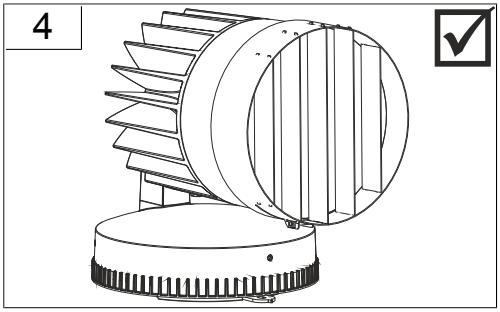

1

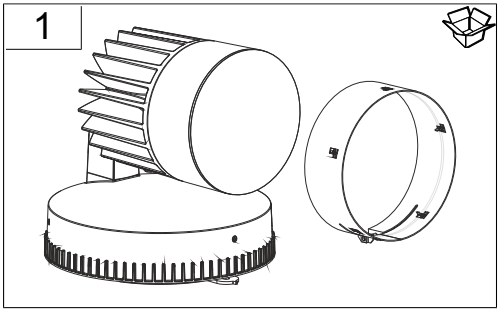

2

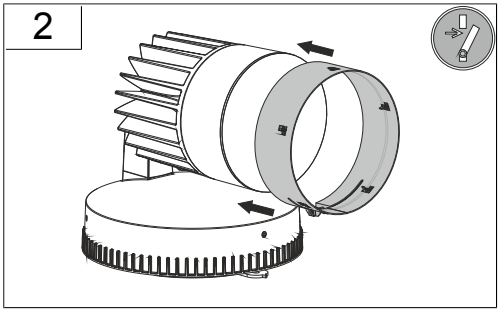

3

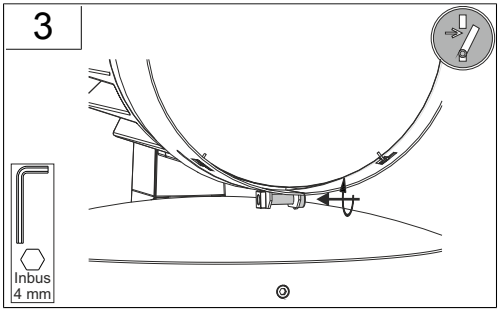


4

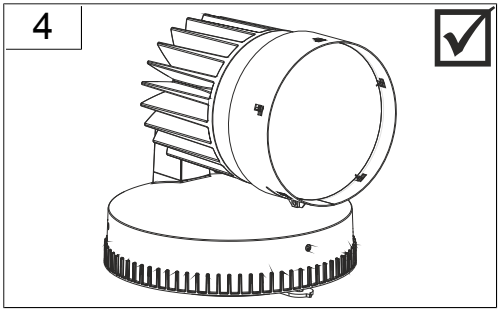

**DIN 4844**



Vor Wartung oder Reparatur freischalten/
power off before maintenance or repair



Temperatur / temperature
=> -25 °C - +40 °C

Indoor & Outdoor

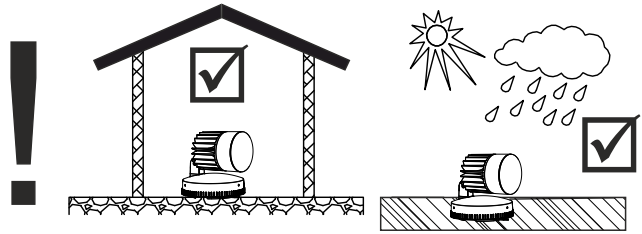

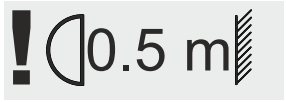


Der Abstand zu beleuchteten Gegenständen
muss mindestens 0.5 m betragen!
The distance to the direct illuminated objects
must be at least 0.5 m!

| | + | | |
|---|---|---|---|
|  | 982164.003 | L 220D 211, H 100 | 1,25 kg |
|  | 982167.003 | L 241, B 212D 215, H 221 | 250 g |
|  | 982170.003 | L 438, B 438, H 31 | 510 g |
|  | 982161.006 | D 211, H 58 | 560 g |
|  | 982161.007 | D 211, H 58 | 560 g |
|  | 982161.0077 | D 211, H 58 | 560 g |
|  | 982161.008 | D 211, H 58 | 560 g |
|  | 982242.0031 | D 240, H 40, HE 400 | 2,5 kg |