Instruction:

10-2018

RZB LIGHTING

	981892.000	D 326, H 90, HE 90,	1,11 kg
	981893.000	D 454, H 120, HE 120,	1,89 kg

	05-1934.012	D 300, H 76	1,54 kg

INSTRUCTION

10-2018

RZB LIGHTING

Douala 312251.000

IP 40 IK02 220 - 240 V / 50/60 Hz LED 3 x 1,5 mm² 2,50 mm²



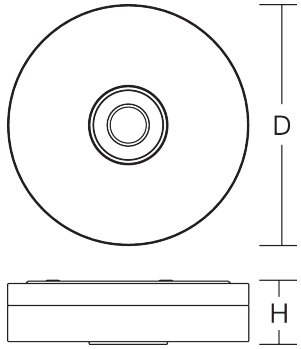

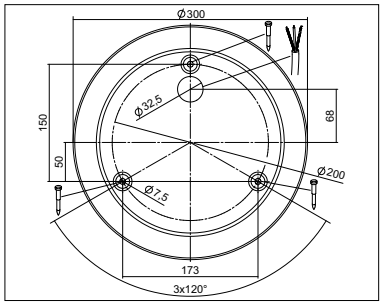

312251.000	D 300, H 95	LED	21 W	21 W	3,32 kg

Φ	EEK_{LED}	EEK	CRI	CCT
1750 lm	A+	A+	83	3000K

B10	B16	C10	C16	I max / I max/2 / T50
77	124	77	124	0,22 A





Die Leuchte darf nur mit ihren vollständigen Schutzabdeckungen betrieben werden.
The luminaire must be used with its complete protective covers only.

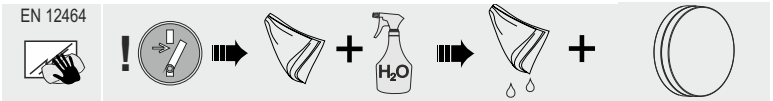



RZB
Rudolf Zimmermann, Bamberg GmbH
Rheinstraße 16
D-96052 Bamberg
Deutschland
Telefon +49 951/79 09-0
Telefax +49 951/79 09-198
www.rzb.de
info@rzb-leuchten.de

1

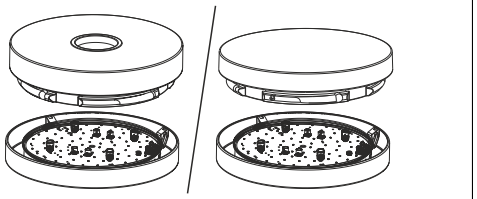

2

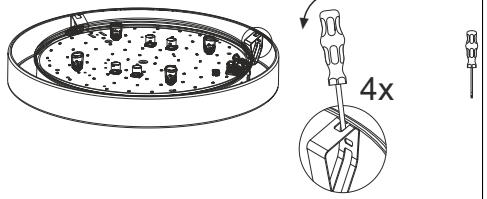

3

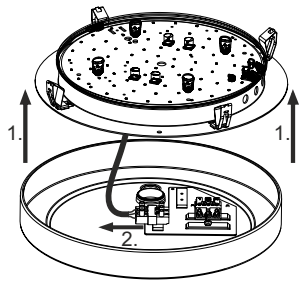

4

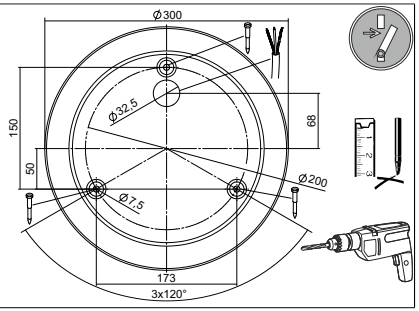

5

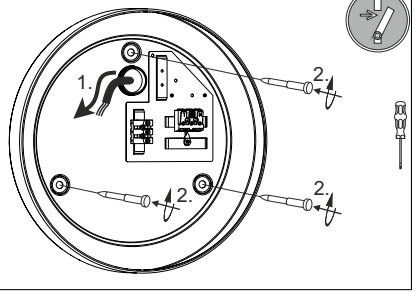

6

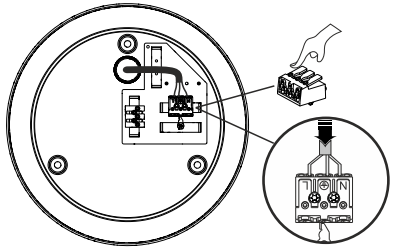

7

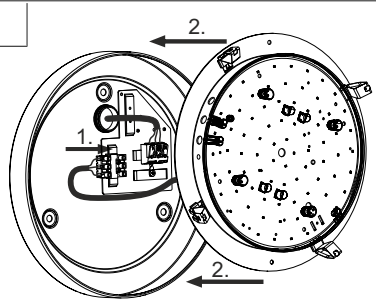

8

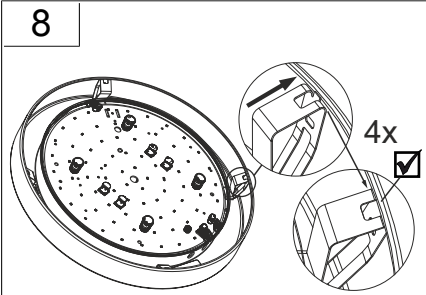

9

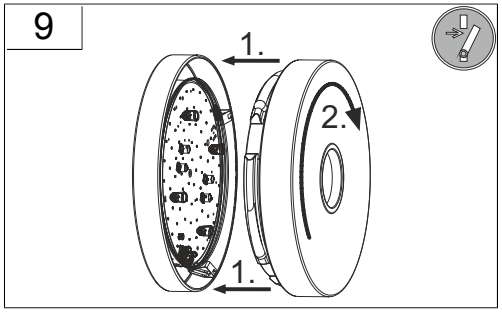

10

