RKM52-6M
Spannungsversorgungsleitung / PUR – Anschlussleitung

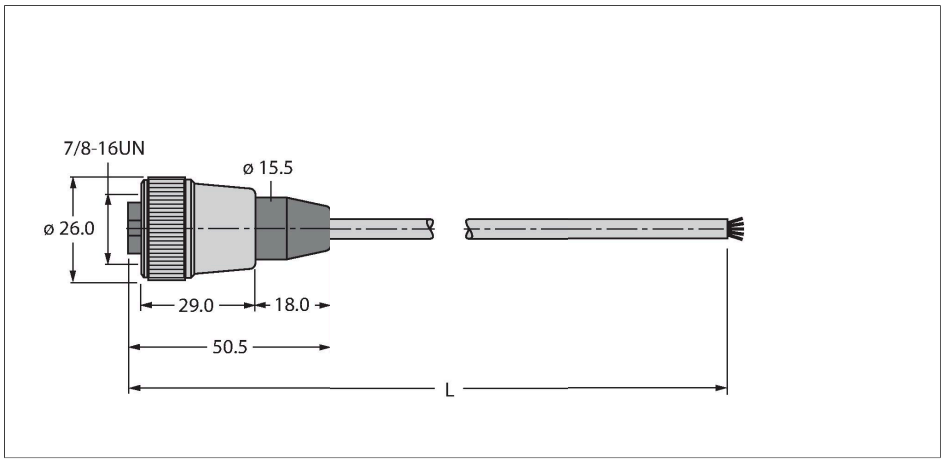

Merkmale

- Versorgungsleitung: 5 x 1.5 mm²
- Mantelmaterial: PUR, Farbe: grau
- Manteldurchmesser: 8.5 mm
- Schleppkettentauglich
- Ölbeständig und Flammwidrig
- halogenfrei
- Ende offen
- Kupplung gerade 7/8''
- Leitungslänge: 6.0 Meter

Technische Daten

Typ	RKM52-6M
Ident-No.	6914145
Steckverbinder A	Kupplung, 7/8"-16 UN, gerade
Polzahl	4+PE
Kontakte	Metall, CuZn, vergoldet
Kontaktträger	Kunststoff, TPU, Schwarz
Griffkörper	Kunststoff, TPU, Schwarz
Überwurfmutter/-schraube	Messing, CuZn, vernickelt
Mechanische Lebensdauer	> 100 Steckzyklen
Verschmutzungsgrad	3
Schutzart	IP67, nur im verschraubten Zustand
Leitung	
Netzwerkprotokoll	52
Leitungsdurchmesser	Ø 8.5 mm ± 0.30
Leitungslänge	6 m
Leitungsmantel	PUR, Grau
Schirmung	nein
Aderisolierung	PP
Adernquerschnitt	5 x 1.5 mm²
Litzenaufbau	84 x 0.15 mm
Adernquerschnitt	1.5 mm²
Aderfarben	BN, WH, BU, BK, GNYE
Elektrische Eigenschaften bei +20 °C	
Bemessungsspannung	240 V
Prüfspannung	2000 V
Strombelastbarkeit	5.3 A

Leitungsquerschnitt

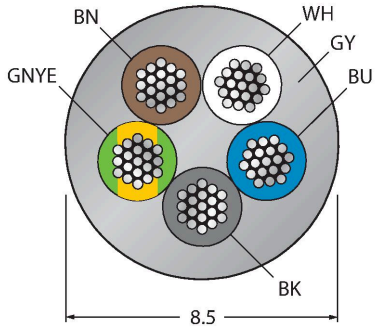

Kontaktbelegung

Schaltplan

Technische Daten

Mechanische und chemische Eigenschaften	
Umgebungstemperatur im ruhenden Zustand	-40 °C…+90 °C
Umgebungstemperatur in Bewegung	0 °C…+90 °C
Sonstige Eigenschaften	
Schleppkettenfähig	ja
Halogenfrei	ja
Öl-beständig	ja
Flammwidrig	ja
Zulassungen	CE