Rohrleuchte RL70LE
RL70LE- 75 N
113624000-00746151

Waldmann
ENGINEERS OF LIGHT

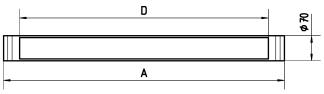

CE

Serie 272

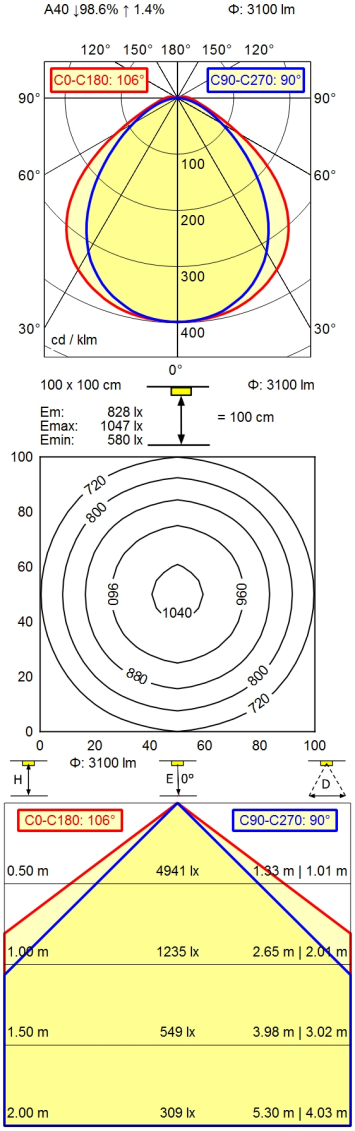

Bestückung	LED
Betriebsgerät	Ohne
Anschlusswerte	230 V; AC; 50 Hz; 60 Hz
Leistungsaufnahme	ca. 40 W
Lichtstrom	ca. 3.100 lm
Leuchtenlichtausbeute [1]	ca. 77 lm/W
Lichtart/-farbe	Neutralweiß
Farbtemperatur	ca. 5.000 K
Farbwiedergabe	Ra ≥ 80
Lichtverteilung	Direkt
Direktanteil	ca. 99 %
Ausstrahlungswinkel	100°
Farbtoleranz	< 4 SDCM
Entblendung	Diffusor
Max. Leuchtdichte (L65)	≤ 17.000 cd/m²
UGR-Klasse (4H 8H) [2]	≤ 25
Schutzart	IP 67
Schutzklasse	I
Technik	Schaltbar; -
Schalter	Extern
Gehäuse	Acryl (PMMA), glasklar (farblos)
Leuchtmittelabdeckung	Acryl (PMMA)
Gewicht	ca. 2,1 kg
Netzanschluss	Verbindungsklemme; Serie 272
Befestigung	Rohrschelle (Zubehör)
Gesamtlänge	A=790 mm
Abmessungen	790 mm
Seitenteil	A mit Kabelverschraubung
Lichtaustritt	D=736 mm
maximale Umgebungstemperatur	40 °C
Besonderheiten	Light Forming Technologie

[1] Bei Leuchten mit separatem Betriebsgerät bezieht sich die Lichtausbeute auf den Leuchtenkopf ohne Betriebsgerät.
[2] gemäß DIN EN 12464-1:2021

Technische Änderungen und Irrtümer vorbehalten. Abbildungen können vom Orginal abweichen.
Lichttechnische und elektrotechnische Werte können durch Bauteiltoleranzen abweichen.

© 01/01/2024 H.Waldmann GmbH & Co. KG