Auszug aus dem Online-Katalog

LV3- 48- 60UC

Artikelnummer: 2833848



http://eshop.phoenixcontact.de/phoenix/treeViewClick.do?UID=2833848

Steckmodul, zur Montage auf PR3, mit Varistor und LED gelb, Eingangsspannung: 48-60 V AC/DC ± 20%

Kaufmännische Daten	
GTIN (EAN)	4017918934033
Hinweis	Auftragsgebundene Fertigung
VPE	10 Stk.
Zolltarif	85366990
Produktschlüssel	06381
Katalogseitenangabe	Seite 66 (IF-2009)

Produkthinweise

WEEE/RoHS konform seit: 01.12.2008

http://download.phoenixcontact.de
Bitte beachten Sie, dass die hier angegebenen Daten dem Online-Katalog entnommen sind. Die vollständigen Informationen und Daten entnehmen Sie bitte der Anwenderdokumentation.
Es gelten die Allgemeinen Nutzungsbedingungen für Internet-Downloads.

Zeichnungen

Schaltplan

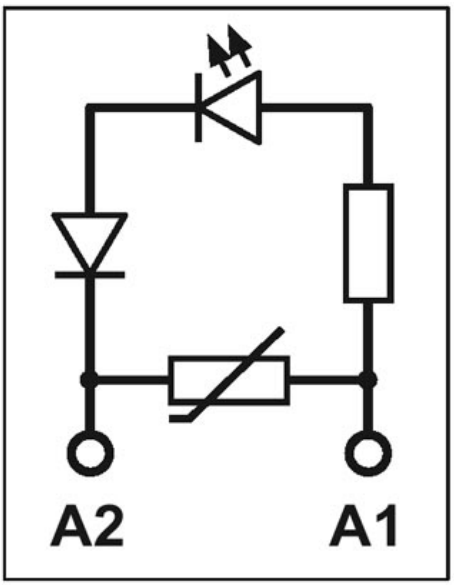

Adresse

PHOENIX CONTACT GmbH & Co. KG
Flachsmarktstr. 8
32825 Blomberg,Germany
Tel +49 5235 3 00
Fax +49 5235 3 1200
http://www.phoenixcontact.com

© 2010 Phoenix Contact
Technische Änderungen vorbehalten